Slovenský referenčný preklad

HAAS+SOHN

Neoficiálny strojový preklad. Vyžaduje odbornú technickú a jazykovú kontrolu.

Tento preklad nie je novým certifikátom výrobcu.

Preklad vychádza z pôvodného dokumentu. Značky, označenia modelov, kódy a technické hodnoty zostávajú zachované.

Text je usporiadaný tak, aby sa neorezával. Pôvodné obrázky, diagramy a rozloženie sú v úplnom origináli.

ID: pdf_6b7dedb7ac00c3ef0d73

SHA-256: 6b7dedb7ac00c3ef0d73358bf1ba9973250d16fc7481418c3fc78c96e25ee8b1

Pôvodná strana 1

Pôvodný text	Slovenčina
Levanger s boxem na dřevo	Levanger s boxom na drevo
Technická dokumentace	Technická dokumentácia
CZ	CZ
Krbová kamna	Krbové kachle
0434817601400f	0434817601400f
Technická dokumentace	Technická dokumentácia
Levanger s boxem na dřevo	Levanger s boxom na drevo

Pôvodná strana 2

Pôvodný text	Slovenčina
Úvod	Úvod
Srdečně děkujeme za zakoupení našeho výrobku!	Srdečne ďakujeme za zakúpenie nášho výrobku!
Popis topidla Vás podrobně seznámí s konstrukcí, technickou specifikací a obsluhou topidla. Doporučujeme seznámit se pozorně s těmito údaji. Vyvarujete se tak případných chyb při vlastní montáži a obsluze.	Popis ohrievača Vás podrobne zoznámi s konštrukciou, technickou špecifikáciou a obsluhou ohrievača. Odporúčame oboznámiť sa pozorne s týmito údajmi. Vyvarujete sa tak prípadných chýb pri vlastnej montáži a obsluhe.
Podrobné podmínky instalace a obsluhy naleznete ve Všeobecném návodu k obsluze (součást dodávky).	Podrobné podmienky inštalácie a obsluhy nájdete vo Všeobecnom návode na obsluhu (súčasť dodávky).
Poznámky v textu	Poznámky v texte
Nejdůležitější jsou poznámky nadepsané VAROVÁNÍ. Poznámky nadepsané VAROVÁNÍ Vás upozorňují na vážné nebezpečí poškození topidla či poranění.	Najdôležitejšie sú poznámky nadpísané VAROVANIE. Poznámky napísané VAROVANIE Vás upozorňujú na vážne nebezpečenstvo poškodenia ohrievača či poranenia.
CZ	CZ
Poznámka nadepsaná Upozornění Vás upozorňuje na možná poškození Vašeho topidla.	Poznámka nadpísaná Upozornenie Vás upozorňuje na možné poškodenie Vášho ohrievača.
Poznámka nadepsaná Důležité Vás upozorňuje na informace důležité k provozu Vašeho topidla.	Poznámka nadpísaná Dôležité Vás upozorňuje na informácie dôležité pre prevádzku Vášho ohrievača.
Poznámka jako taková Vás upozorňuje zcela obecně na informace důležité k provozu Vašeho topidla.	Poznámka ako taká Vás upozorňuje celkom všeobecne na informácie dôležité na prevádzku Vášho ohrievača.

Pôvodná strana 3

Pôvodný text	Slovenčina
Obsah	Obsah
CZ	CZ
Obsah	Obsah
1. Technická specifikace 1	1. Technická špecifikácia 1
2. Nastavení regulátoru..... 2	2. Nastavenie regulátora..... 2
3. Technický popis 3	3. Technický opis 3
4. Seznam náhradních dílů 4	4. Zoznam náhradných dielov 4
4.1. Celkový rozstřel modelu 4	4.1. Celkový rozstrel modelu 4
4.2. Detail A1..... 5	4.2. Detail A1..... 5
4.3. Detail A2..... 6	4.3. Detail A2..... 6
5. Záměna kouřového hrdla..... 7	5. Zámena dymového hrdla..... 7
6. Montáž stavěcích šroubů..... 8	6. Montáž stavacích skrutiek..... 8
7. Montáž krytky kouřovodu..... 9	7 . Montáž krytky dymovodu..... 9
8. Montáž komory externího přívodu vzduchu 10	8 . Montáž komory externého prívodu vzduchu 10
9. Součásti dodávky 11	9 . Súčasti dodávky 11

Pôvodná strana 5

Pôvodný text	Slovenčina
Technická specifikace	Technická špecifikácia
1. Technická specifikace	1. Technická špecifikácia
Vhodné palivo:	Vhodné palivo:
Pro používání vhodného paliva nahlédněte do kapitoly 2.2 Palivo ve Všeobecném návodu k obsluze.	Pre používanie vhodného paliva nahliadnite do kapitoly 2.2 Palivo vo Všeobecnom návode na obsluhu.
Správný provoz:	Správna prevádzka:
Pro správné a bezpečné zacházení s krbovými kamny nahlédněte do kapitol: 2. Popis spalovacího procesu a 5. Návod k obsluze ve Všeobecném návodu k obsluze.	Pre správne a bezpečné zaobchádzanie s krbovými kachľami nahliadnite do kapitol: 2. Popis spaľovacieho procesu a 5. Návod na obsluhu vo Všeobecnom návode na obsluhu.
Pokyny pro ovládání režimu spalování	Pokyny pre ovládanie režimu spaľovania
Palivo	Palivo
Výkon topidla	Výkon ohrievača
Množství paliva	Množstvo paliva
Primární vzduch	Primárny vzduch
Sekundární vzduch	Sekundárny vzduch
Dřevěná polena	Drevené polená
1,8 kg/h	1,8 kg/h
100%	100%
100%	100%
0,6 kg/h	0,6 kg/h
33%	33%
50%	50%
Technická data	Technické dáta
Dřevěná polena	Drevené polená
Dosažený tepelný výkon (100%)	Dosiahnutý tepelný výkon (100%)
6,2 kW	6,2 kW
Jmenovitý tepelný výkon	Menovitý tepelný výkon
6 kW	6 kW
Snížený tepelný výkon (33%)	Znížený tepelný výkon (33%)
2,1 kW	2,1 kW
Maximální dávka paliva pro přiložení	Maximálna dávka paliva pre priloženie
1,8 kg/hod	1,8 kg/hod

Pôvodný text	Slovenčina
Prům. teplota spalin za hrdl. kouřovodu	Priem. teplota spalín za hrdl. dymovodu
376 °C	376 °C
Hmotnostní průtok suchých spalin	Hmotnostný prietok suchých spalín
4,6 g/s	4,6 g/s
Energetická účinnost	Energetická účinnosť
76,7 %	76,7 %
Průměrná koncentrace CO2	Priemerná koncentrácia CO2
10,3 %	10,3 %
Koncentrace CO ve spalinách při 13% O2	Koncentrácia CO v spalinách pri 13% O2
971 mg/Nm3	971 mg/Nm3
Prach při 13% O2	Prach pri 13% O2
39 mg/Nm3	39 mg/Nm3
Množství spalovacího vzduchu při jmenovitém výkonu	Množstvo spaľovacieho vzduchu pri menovitom výkone
—	—
Zkoušeno dle ČSN EN 13 240:2002/A2:2005	Skúšané podľa ČSN EN 13 240:2002/A2:2005
Výška	Výška
900 mm	900 mm
Šířka	Šírka
490 mm	490 mm
CZ	CZ
Hloubka	Hĺbka
401 mm	401 mm
Hmotnost	Hmotnosť
108 kg	108 kg
Průměr kouřovodu	Priemer dymovodu
130 mm	130 mm
Minimální tah komína v hrdle kouřovodu	Minimálny ťah komína v hrdle dymovodu
12 Pa	12 Pa
Vytápěcí schopnost (střední tepelné ztráty) při 6,2 kW	Vykurovacia schopnosť (stredné tepelné straty) pri 6,2 kW
cca 112 m3	cca 112 m3
Regulovatelný výkon	Regulovateľný výkon
2 – 6,2 kW	2 – 6,2 kW

Pôvodný text	Slovenčina
1	1

Pôvodná strana 6

Pôvodný text	Slovenčina
Nastavení regulátoru	Nastavenie regulátora
2. Nastavení regulátoru	2. Nastavenie regulátora
Ovládání přívodů vzduchu - primárního, sekundárního - pouze pomocí jednoho regulátoru.	Ovládanie prívodov vzduchu - primárneho, sekundárneho - iba pomocou jedného regulátora.
1. Regulátor je v pozici určené pro zátop (obr. A). Jsou otevřeny všechny přívody vzduchu sekundární).	1 . Regulátor je v pozícii určenej na zakúrenie (obr. A). Sú otvorené všetky prívody vzduchu sekundárne).
(primární,	(primárne,
2. Nastavení regulátoru v režimu topení pro dřevo a hnědouhelné brikety (obr	2 . Nastavenie regulátora v režime kúrenia pre drevo a hnedouhoľné brikety (obr
. B).	. B).
3. Regulátor je v pozic (primární, sekundární). Tato ukončení procesu topení.	3 . Regulátor je v pozícií (primárne, sekundárne). Tieto ukončenia procesu kúrenia.
i určené	aj určené
pro uzavření přívodů vzduchu (obr. C). Žádný pozice se používá pouze v případě, kdy jsou k	na uzavretie prívodov vzduchu (obr. C). Žiadny pozície sa používa iba v prípade, keď sú k
přívod amna mimo provoz, po	prívod amna mimo prevádzky, po
není	nie je
otevřen	otvorený
VAROVÁNÍ	VAROVANIE
Během procesu explozi v kamnec	Počas procesu explózii v kachli
topení nesmí dojít k uzavření přívodů vzduchu (obr. C)! V krajním případě může dojít i k	kúrenie nesmie dôjsť k uzavretiu prívodov vzduchu (obr. C)! V krajnom prípade môže dôjsť aj k
h a následn	ha následne
ému roztříštění skla, rozmetání uhlíků po místnosti a ke vzniku požáru.	ému roztrieštеniu skla, rozmetaniu uhlíkov po miestnosti ak vzniku požiaru.
CZ	CZ
2	2

Pôvodná strana 7

Pôvodný text	Slovenčina
Technický popis	Technický popis
CZ	CZ
3. Technický popis	3. Technický popis
Poznámka	Poznámka
Není součástí dodávky (montážní návod kap. 8).	Nie je súčasťou dodávky (montážny návod kap. 8).
3	3

Pôvodná strana 8

Pôvodný text	Slovenčina
Seznam náhradních dílů	Zoznam náhradných dielov
CZ	CZ
4. Seznam náhradních dílů	4. Zoznam náhradných dielov
4.1. Celkový rozstřel modelu	4.1. Rozložený pohľad modelu
Pozice	Pozícia
Název	Názov
Množství	Množstvo
Číslo zboží	Číslo tovaru
Celkový rozstřel modelu	Rozložený pohľad modelu
Dvířka topeniště (komplet)/černá	Dvierka ohniska (komplet)/čierna
1 ks	1 ks
0434817505300	0434817505300
A1	A1
Šoupátko (komplet)/černá	Šupátko (komplet)/čierna
1 ks	1 ks
0434815105002	0434815105002
A2	A2
Hrdlo kouřovodu/černá	Hrdlo dymovodu/čierna
1 ks	1 ks
1	1
0434815005400	0434815005400
Kryt zadní/černá	Kryt zadný/čierny
1 ks	1 ks
0434817105050	0434817105050
2	2
4	4

Pôvodná strana 9

Pôvodný text	Slovenčina
Seznam náhradních dílů	Zoznam náhradných dielov
CZ	CZ
5	5
Záslepka víka/černá (kap. 5)	Záslepka veka/čierna (kap. 5)
1 ks	1 ks
3	3
0434815005060	0434815005060
Rošt/černá	Rošt/čierna
1 ks	1 ks
4	4
0434815005040	0434815005040
Popelník	Popolník
1 ks	1 ks
5	5
0434815005045	0434815005045
Zábrana/černá	Zábrana/čierna
1 ks	1 ks
6	6
0434817005030	0434817005030
Clona volná/černá (5x410x202,7)	Clona voľná/čierna (5x410x202,7)
1 ks	1 ks
7	7
0434815005030	0434815005030
Žáruvzdorná vyzdívka 204x382x30	Žiaruvzdorná výmurovka 204x382x30
1 ks	1 ks
8	8
0434815005503	0434815005503
Žáruvzdorná vyzdívka 322x220x30	Žiaruvzdorná výmurovka 322x220x30
1 ks	1 ks
9	9
0434815005501	0434815005501

Pôvodný text	Slovenčina
Žáruvzdorná vyzdívka 322x220x30	Žiaruvzdorná výmurovka 322x220x30
1 ks	1 ks
10	10
0434815005502	0434815005502
Stavěcí šroub M10x40	Nastavovacia skrutka M 10 x 40
4 ks	4 ks
11	11
0030001000405	0030001000405
4.2. Detail A1	4.2. Detail A1

Pôvodná strana 10

Pôvodný text	Slovenčina
Seznam náhradních dílů	Zoznam náhradných dielov
Pozice	Pozícia
Název	Názov
Množství	Množstvo
Číslo zboží	Číslo tovaru
Detail A1	Detail A1
Spojovací materiál kliky — set/černá	Spojovací materiál kľučky — set/čierna
1 ks	1 ks
0434815005011	0434815005011
A1.1.	A1.1.
Držák skla — set/černá	Držiak skla — set/čierna
1 ks	1 ks
A1.2.	A1.2.
0434817005012	0434817005012
Doraz dveří — set/černá	Doraz dverí — set/čierna
1 ks	1 ks
A1.3.	A1.3.
0434818005013	0434818005013
Pákový uzávěr dvířek topeniště + spojovací materiál kliky — set	Pákový uzáver dvierok ohniska + spojovací materiál kľučky — set
1 ks	1 ks
0434817506310	0434817506310
A1.4.	A1.4.
Dvířka topeniště/černá	Dvierka ohniska/čierna
1 ks	1 ks
0434817005200	0434817005200
12	12
Pákový uzávěr dvířek topeniště	Pákový uzáver dvierok ohniska
1 ks	1 ks
13	13
0434817505310	0434817505310
Těsnící šňůra dveří - 11 mm	Tesniaca šnúra dverí - 11 mm

Pôvodný text	Slovenčina
2000 mm	2000 mm
0040300110005	0040300110005
14	14
Těsnící šňůra skla 10x4 mm	Tesniaca šnúra skla 10x4 mm
15	15
1220 mm	1220 mm
0040210040005	0040210040005
Žáruvzdorné sklo (314x308)	Žiaruvzdorné sklo (314 x 308)
1 ks	1 ks
16	16
0434817005320	0434817005320
4.3. Detail A2	4.3. Detail A2
CZ	CZ
Pozice	Pozícia
Název	Názov
Množství	Množstvo
Číslo zboží	Číslo tovaru
Detail A2	Detail A2
Spojovací materiál šoupátka — set/černá	Spojovací materiál posúvača — set/čierna
1 ks	1 ks
0434815005023	0434815005023
A2.1.	A2.1.
Šoupátko/černá	Šúpatko/čierna
1 ks	1 ks
0434815105020	0434815105020
17	17
Regulátor	Regulátor
1 ks	1 ks
18	18
0429415006625	0429415006625
6	6

Pôvodná strana 11

Pôvodný text	Slovenčina
Záměna kouřového hrdla	Prestavenie dymového hrdla
CZ	CZ
7	7
5. Záměna kouřového hrdla	5. Prestavenie dymového hrdla

Pôvodná strana 12

Pôvodný text	Slovenčina
Montáž stavěcích šroubů	Montáž stavacích skrutiek
CZ	CZ
8	8
6. Montáž stavěcích šroubů	6 . Montáž stavacích skrutiek

Pôvodná strana 13

Pôvodný text	Slovenčina
Montáž krytky kouřovodu	Montáž krytky dymovodu
CZ	CZ
9	9
7. Montáž krytky kouřovodu	7 . Montáž krytky dymovodu

Pôvodná strana 14

Pôvodný text	Slovenčina
Montáž komory externího přívodu vzduchu	Montáž komory externého prívodu vzduchu
CZ	CZ
10	10
8. Montáž komory externího přívodu vzduchu	8 . Montáž komory externého prívodu vzduchu

Pôvodná strana 15

Pôvodný text	Slovenčina
Součásti dodávky	Súčasti dodávky
CZ	CZ
11	11
9. Součásti dodávky	9 . Súčasti dodávky

HAAS + SOHN

Levanger s boxem na dřevo

Technická dokumentace
Krbová kamna

CZ

04348176014000f

Úvod

Srdečně děkujeme za zakoupení našeho výrobku!

Popis topidla Vás podrobně seznámí s konstrukcí, technickou specifikací a obsluhou topidla. Doporučujeme seznámit se pozorně s těmito údaji. Vyvarujete se tak případných chyb při vlastní montáži a obsluze.

Podrobné podmínky instalace a obsluhy naleznete ve Všeobecném návodu k obsluze (součást dodávky).

Poznámky v textu



Nejdůležitější jsou poznámky nadepsané **VAROVÁNÍ**. Poznámky nadepsané **VAROVÁNÍ** Vás upozorňují na **vážné nebezpečí poškození topidla či poranění.**



Poznámka nadepsaná **Upozornění** Vás upozorňuje na možná poškození Vašeho topidla.



Poznámka nadepsaná **Důležité** Vás upozorňuje na informace důležité k provozu Vašeho topidla.



Poznámka jako taková Vás upozorňuje zcela obecně na informace důležité k provozu Vašeho topidla.

CZ

Obsah

1. Technická specifikace 1
2. Nastavení regulátoru 2
3. Technický popis 3
4. Seznam náhradních dílů 4
4.1. Celkový rozstřel modelu 4
4.2. Detail A1 5
4.3. Detail A2 6
5. Záměna kouřového hrdla 7
6. Montáž stavěcích šroubů 8
7. Montáž krytky kouřovodu 9
8. Montáž komory externího přívodu vzduchu 10
9. Součásti dodávky 11

1. Technická specifikace

Vhodné palivo:

Pro používání vhodného paliva nahlédněte do kapitoly **2.2 Palivo** ve Všeobecném návodu k obsluze.

Správný provoz:

Pro správné a bezpečné zacházení s krbovými kamny nahlédněte do kapitol: **2. Popis spalovacího procesu** a **5. Návod k obsluze** ve Všeobecném návodu k obsluze.

Pokyny pro ovládání režimu spalování

Palivo		Výkon topidla	Množství paliva	Primární vzduch	Sekundární vzduch
Dřevěná polena		100%	1,8 kg/h	100%	
		33%	0,6 kg/h	50%	

Technická data

	Dřevěná polena
Dosažený tepelný výkon (100%)	6,2 kW
Jmenovitý tepelný výkon	6 kW
Snížený tepelný výkon (33%)	2,1 kW
Maximální dávka paliva pro přiložení	1,8 kg/hod
Prům. teplota spalin za hrdl. kouřovodu	376 °C
Hmotnostní průtok suchých spalin	4,6 g/s
Energetická účinnost	76,7 %
Průměrná koncentrace CO_2	10,3 %
Koncentrace CO ve spalinách při 13% O_2	971 mg/Nm^3
Prach při 13% O_2	39 mg/Nm^3
Množství spalovacího vzduchu při jmenovitém výkonu	—
Zkoušeno dle ČSN EN 13 240:2002/A2:2005	

Výška	900 mm
Šířka	490 mm
Hloubka	401 mm
Hmotnost	108 kg
Průměr kouřovodu	130 mm
Minimální tah komína v hrdle kouřovodu	12 Pa
Vytápěcí schopnost (střední tepelné ztráty) při 6,2 kW	cca 112 m^3
Regulovatelný výkon	2 – 6,2 kW

2. Nastavení regulátoru

Ovládání přívodů vzduchu - primárního, sekundárního - pouze pomocí jednoho regulátoru.

1. Regulátor je v pozici určené pro zátop (obr. A). Jsou otevřeny všechny přívody vzduchu (primární, sekundární).
2. Nastavení regulátoru v režimu topení pro dřevo a hnědouhelné brikety (obr. B).
3. Regulátor je v pozici určené pro uzavření přívodů vzduchu (obr. C). Žádný přívod není otevřen (primární, sekundární). Tato pozice se používá pouze v případě, kdy jsou kamna mimo provoz, po ukončení procesu topení.

VAROVÁNÍ

Během procesu topení nesmí dojít k uzavření přívodů vzduchu (obr. C)! V krajním případě může dojít i k explozi v kamnech a následnému roztříštění skla, rozmetání uhlíků po místnosti a ke vzniku požáru.

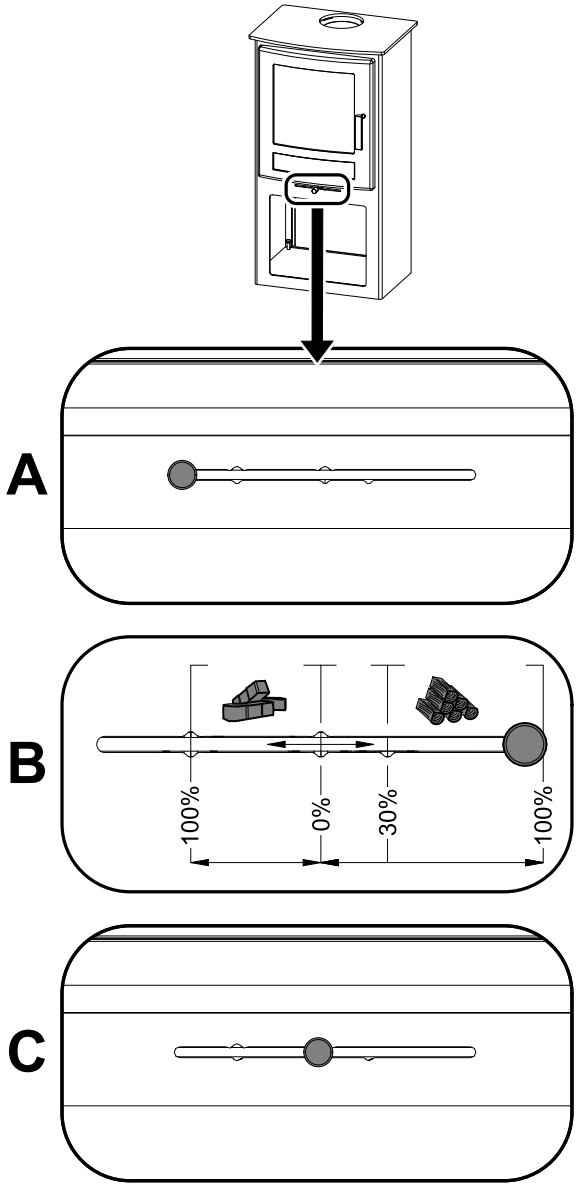

3. Technický popis

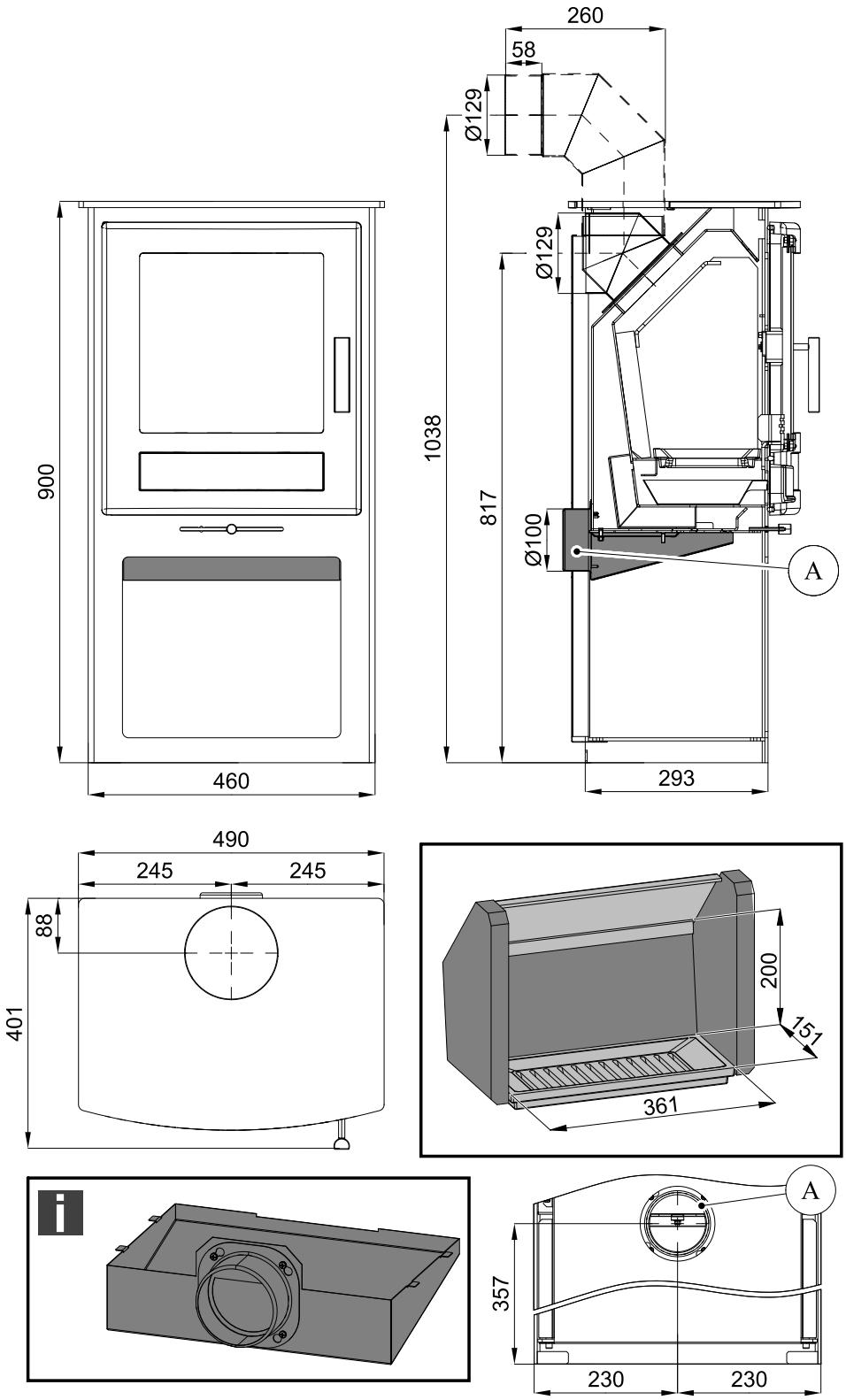

Poznámka

Není součástí dodávky (montážní návod kap. 8).

4. Seznam náhradních dílů

4.1. Celkový rozstřel modelu

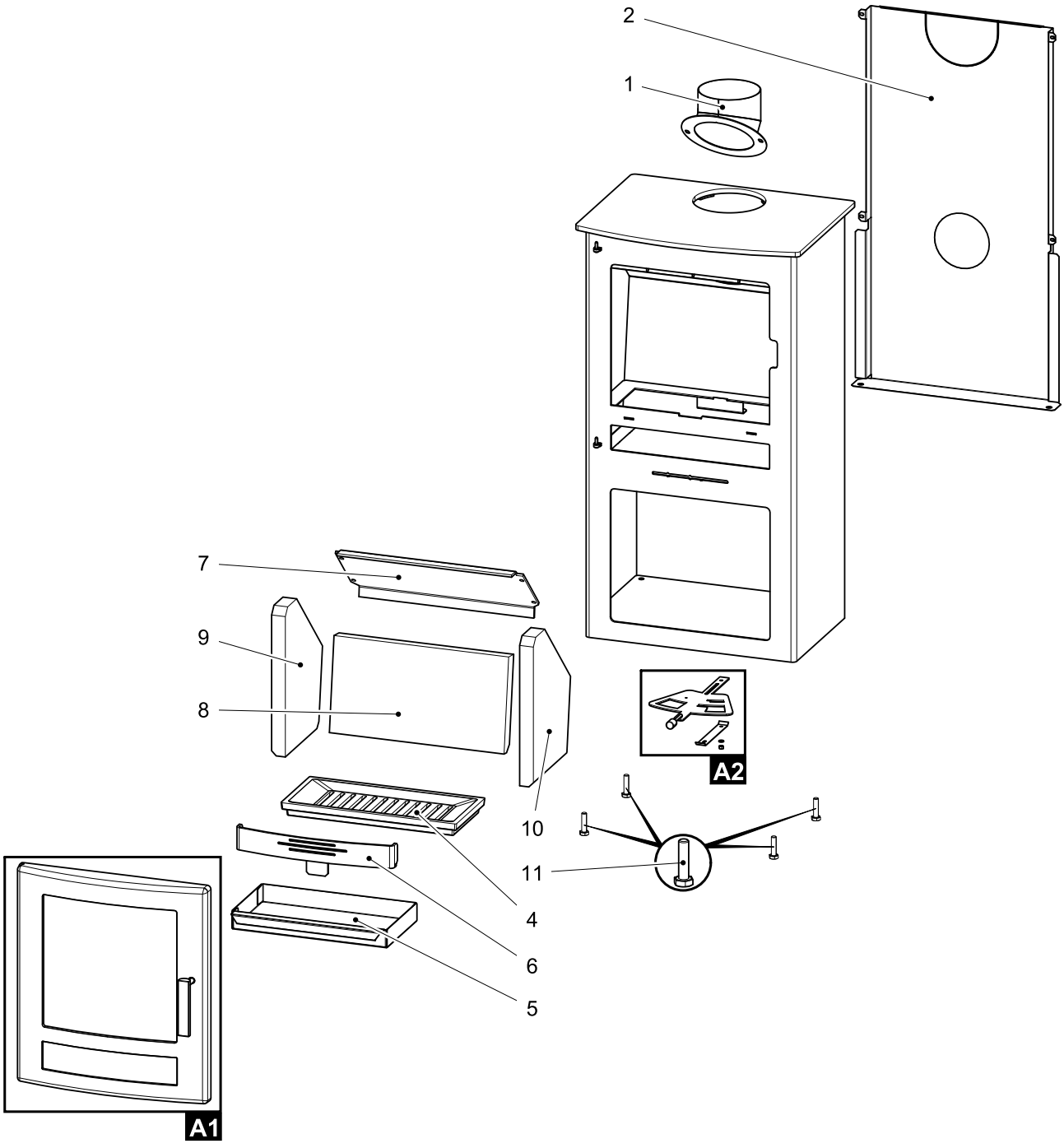

Pozice	Název	Množství	Číslo zboží
	Celkový rozstřel modelu		
A1	Dvířka topeniště (komplet)/černá	1 ks	0434817505300
A2	Šoupátko (komplet)/černá	1 ks	0434815105002
1	Hrdlo kouřovodu/černá	1 ks	0434815005400
2	Kryt zadní/černá	1 ks	0434817105050

3	Záslepka víka/černá (kap. 5)	1 ks	0434815005060
4	Rošt/černá	1 ks	0434815005040
5	Popelník	1 ks	0434815005045
6	Zábrana/černá	1 ks	0434817005030
7	Clona volná/černá (5x410x202,7)	1 ks	0434815005030
8	Žáruvzdorná vyzdívka 204x382x30	1 ks	0434815005503
9	Žáruvzdorná vyzdívka 322x220x30	1 ks	0434815005501
10	Žáruvzdorná vyzdívka 322x220x30	1 ks	0434815005502
11	Stavěcí šroub M10x40	4 ks	0030001000405

4.2. Detail A1

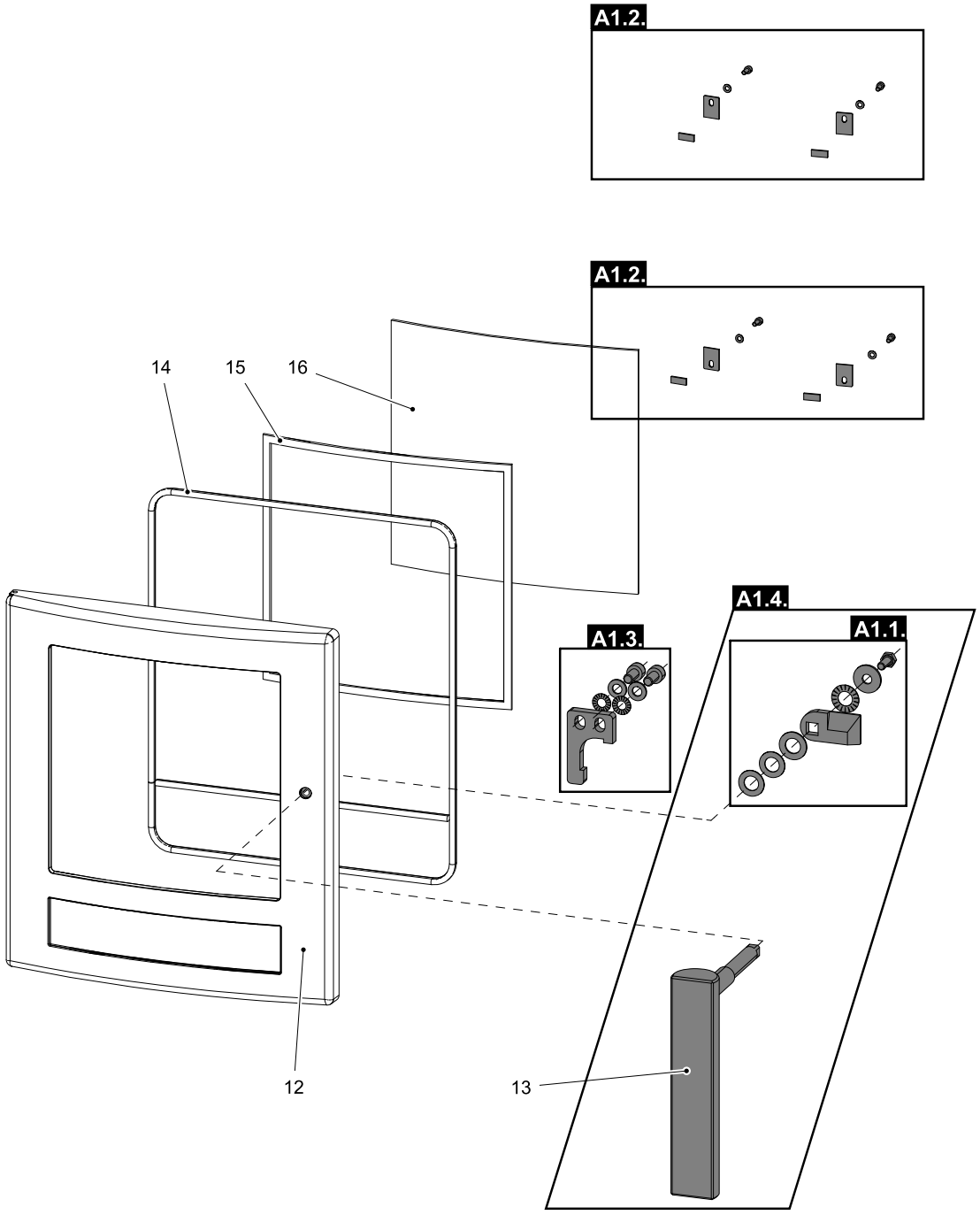

Pozice	Název	Množství	Číslo zboží
	Detail A1		
A1.1.	Spojovací materiál kliky — set/černá	1 ks	0434815005011
A1.2.	Držák skla — set/černá	1 ks	0434817005012
A1.3.	Doraz dveří — set/černá	1 ks	0434818005013
A1.4.	Pákový uzávěr dvířek topeniště + spojovací materiál kliky — set	1 ks	0434817506310
12	Dvířka topeniště/černá	1 ks	0434817005200
13	Pákový uzávěr dvířek topeniště	1 ks	0434817505310
14	Těsnící šňůra dveří - 11 mm	2000 mm	0040300110005
15	Těsnící šňůra skla 10x4 mm	1220 mm	0040210040005
16	Žáruvzdorné sklo (314x308)	1 ks	0434817005320

4.3. Detail A2

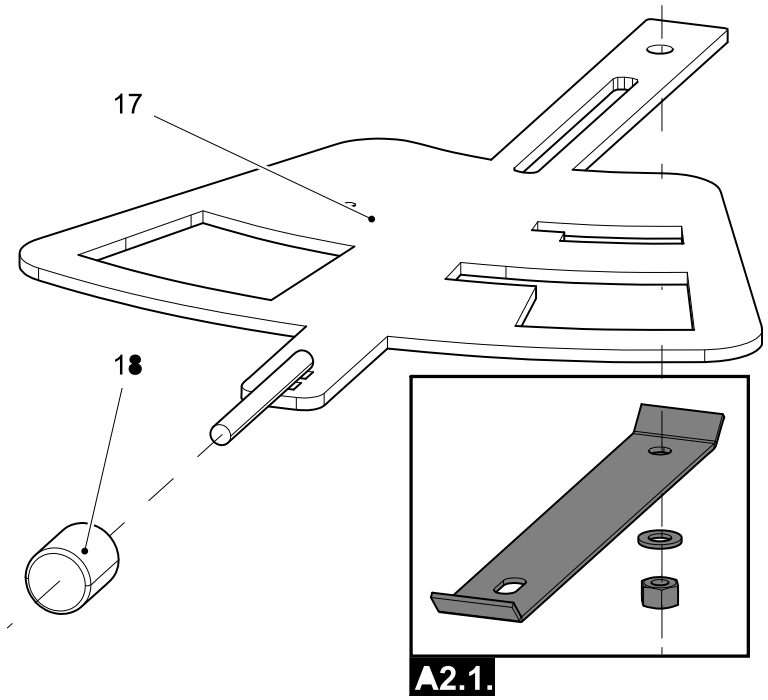

Pozice	Název	Množství	Číslo zboží
	Detail A2		
A2.1.	Spojovací materiál šoupátka — set/černá	1 ks	0434815005023
17	Šoupátko/černá	1 ks	0434815105020
18	Regulátor	1 ks	0429415006625

5. Záměna kouřového hrdla

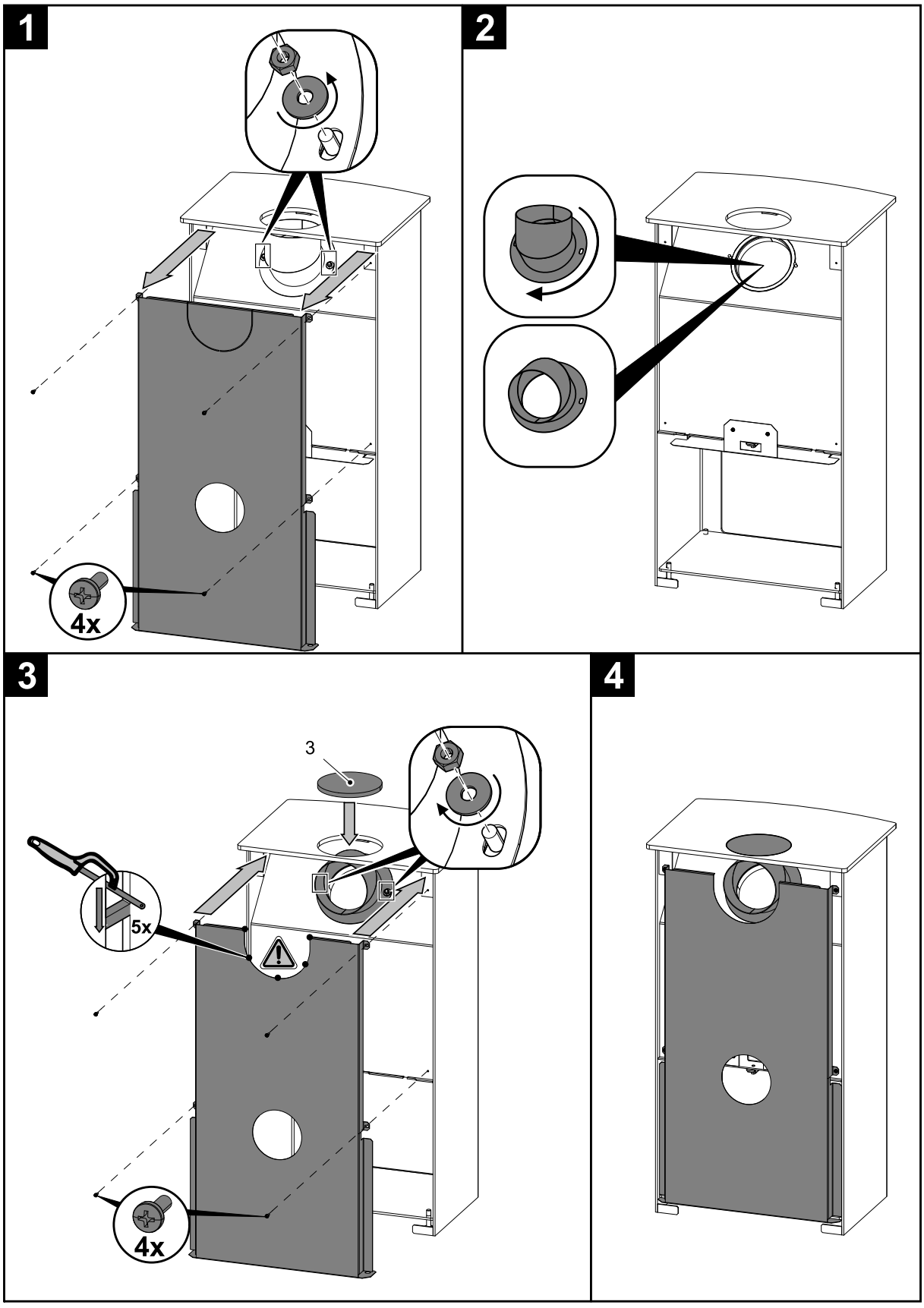

6. Montáž stavěcích šroubů

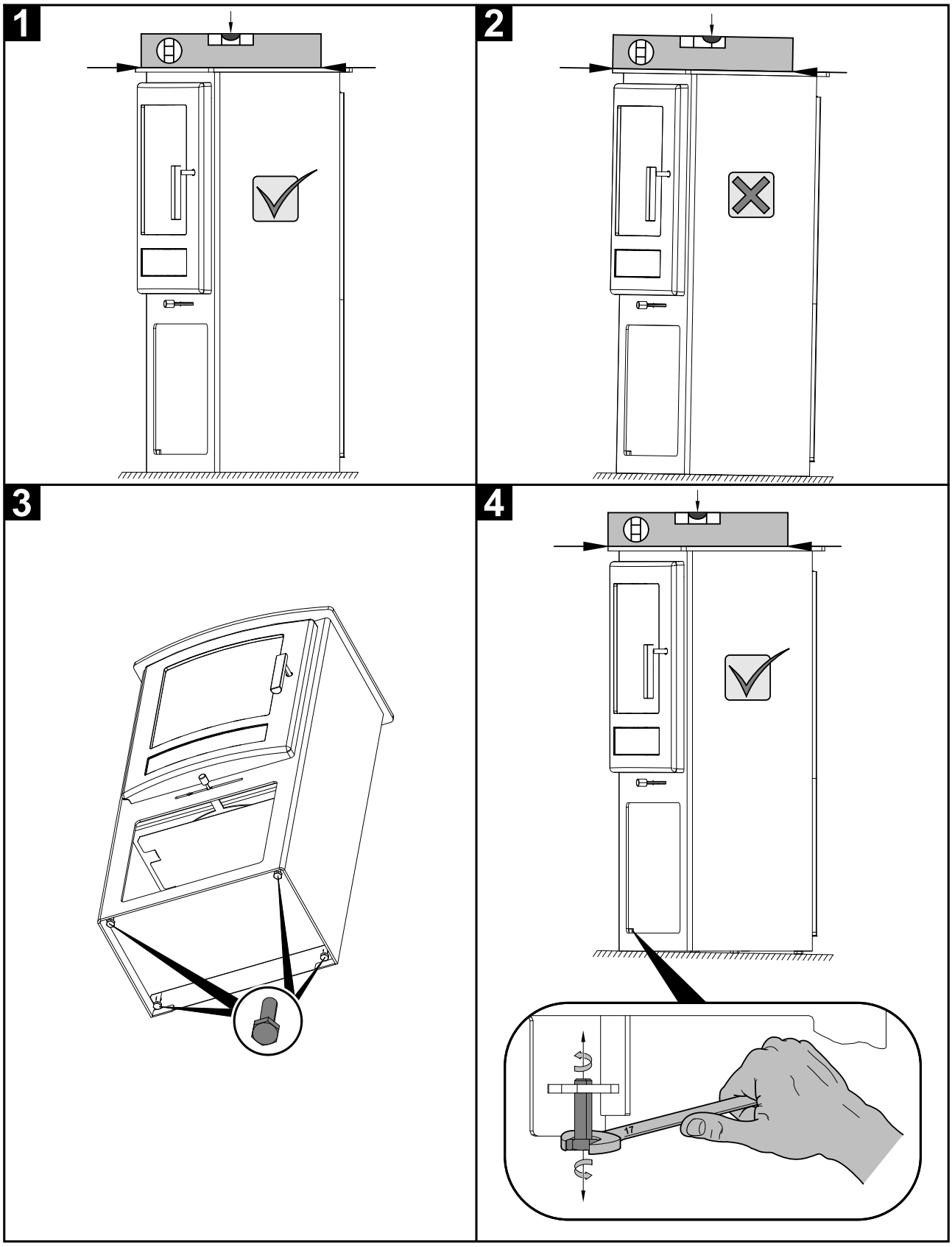

7. Montáž krytky kouřovodu

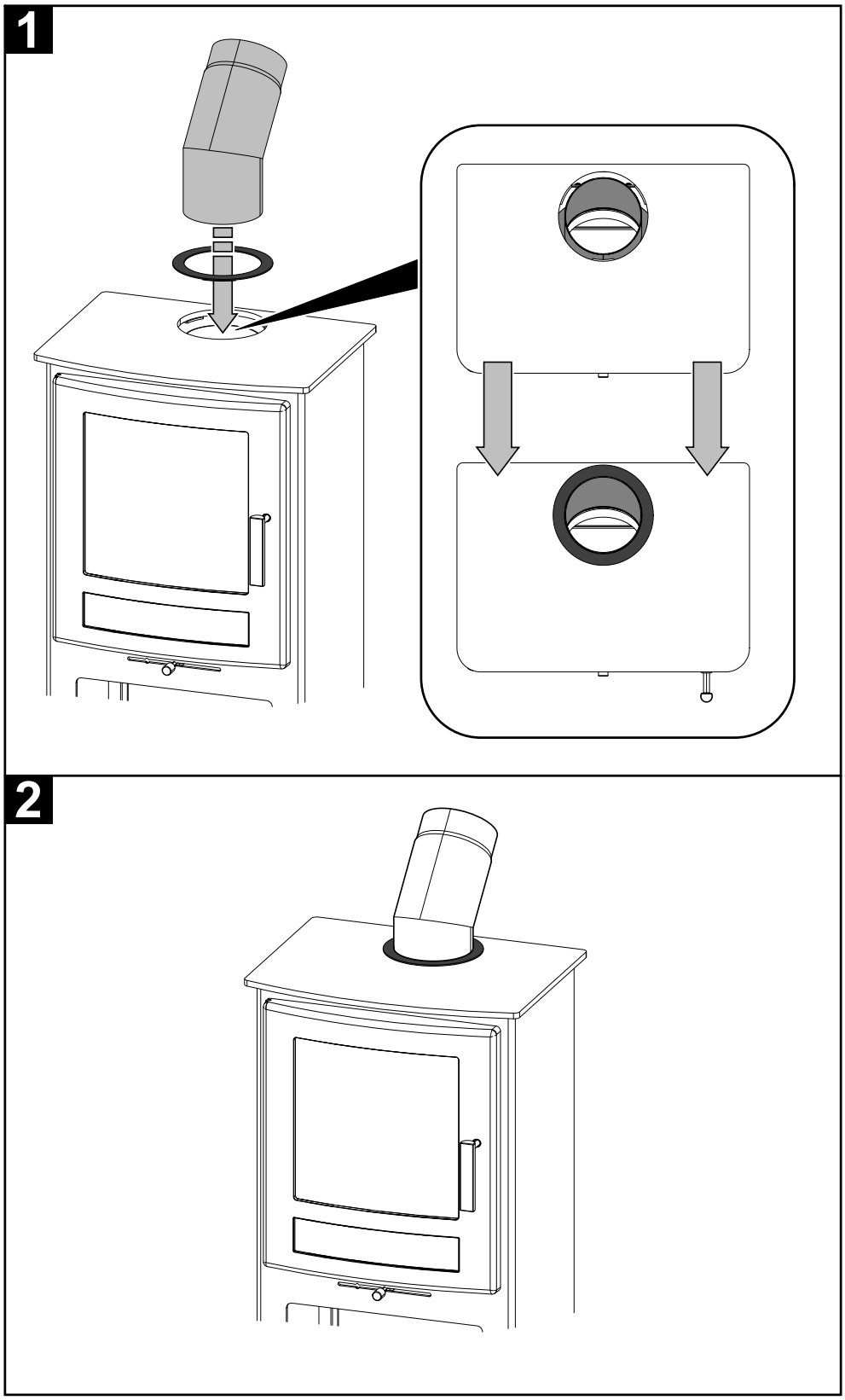

8. Montáž komory externího přívodu vzduchu

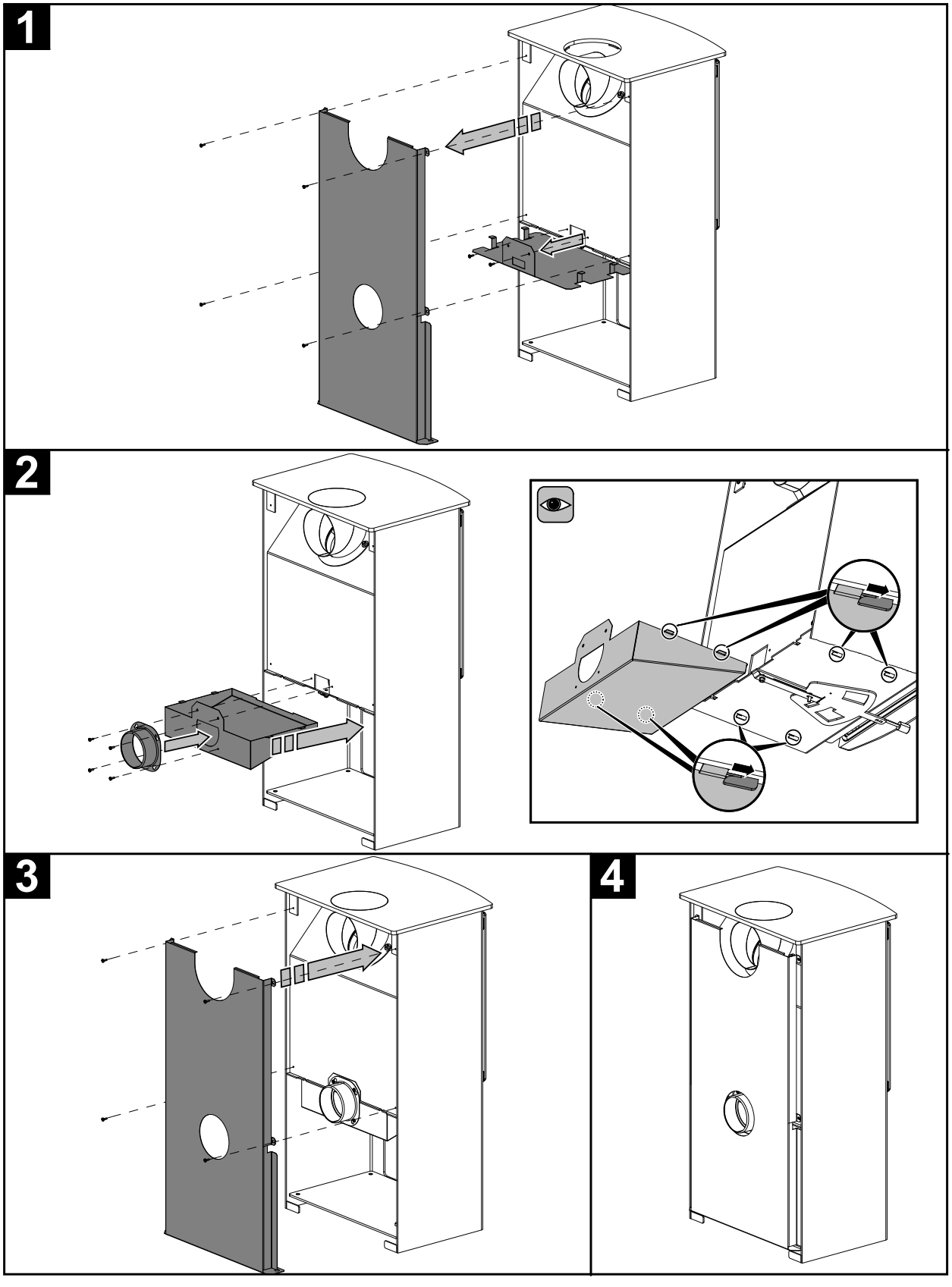

9. Součásti dodávky

