Slovenský referenčný preklad

HAAS+SOHN

Neoficiálny strojový preklad. Vyžaduje odbornú technickú a jazykovú kontrolu.

Tento preklad nie je novým certifikátom výrobcu.

Preklad vychádza z pôvodného dokumentu. Značky, označenia modelov, kódy a technické hodnoty zostávajú zachované.

Text je usporiadaný tak, aby sa neorezával. Pôvodné obrázky, diagramy a rozloženie sú v úplnom origináli.

ID: pdf_2d2e39d823ad61c0519c

SHA-256: 2d2e39d823ad61c0519c10726e17237473291284a7acc40e1e19fb6def0bd850

Pôvodná strana 1

Pôvodný text	Slovenčina
0421817851400c	0421817851400c
Technický list Pinus AL	Technický list Pinus AL
0421817850000	0421817850000
6	6
Číslo zboží	Číslo tovaru
Poz.	Poz.
Název	Názov
Číslo zboží	Číslo tovaru
Poz.	Poz.
Název	Názov
Dvířka topeniště	Dvierka ohniska
Rošt 360x224	Rošt 360 x 224
0421817815300	0421817815300
1	1
0020100100007	0020100100007
Sklo dvířek 583x340	Sklo dvierok 583x340
Zábrana 365x132	Zábrana 365 x 132
0601800705305	0601800705305
2	2
0421817805007	0421817805007
Klika	Kľučka
Popelník	Popolník
0425317035302	0425317035302
0433017005600	0433017005600
3	3
Regulátor primárního vzduchu	Regulátor primárneho vzduchu
Vermiculite	Vermiculite
-	-
4	4
-	-
Regulátor sekundárního vzduchu	Regulátor sekundárneho vzduchu

Pôvodný text	Slovenčina
Pružina dvířek	Pružina dvierok
-	-
0088400040005	0088400040005
5	5
Hrdlo kouřovodu	Hrdlo dymovodu
0601800706050	0601800706050
-	-
6	6
Externí přívod vzduchu (Ø100)	Externý prívod vzduchu (Ø100)
Vymezovací nožičky	Vymedzovacie nožičky
0089000020015	0089000020015
0601800715316	0601800715316
7	7
Kryt dvířek - smaltovaný	Kryt dvierok - smaltovaný
Clona dolní 410x210	Clona dolná 410x210
0421817805801	0421817805801
0040014140005	0040014140005
8	8
Těsnění - dvířka 14 mm	Tesnenie - dvierka 14 mm
-	-
Clona horní	Clona horná
0421817807701	0421817807701
9	9
Těsnění - sklo 10x4 mm	Tesnenie - sklo 10x4 mm
0040210040005	0040210040005
-	-
Držák obezdívky	Držiak obmurovky
0416315117501	0416315117501
Technická data:	Technické dáta:
Pinus AL	Pinus AL
Výška:	Výška:
Teplota na hrdle kouřovodu:	Teplota na hrdle dymovodu:

Pôvodný text	Slovenčina
1299 mm	1299 mm
290°C	290°C
Šířka:	Šírka:
Minimální tah komína:	Minimálny ťah komína:
500 mm	500 mm
12 Pa	12 Pa
Hloubka bez kliky:	Hĺbka bez kľ.:
Minimální tah komína při 0,8 násobku jmenovitého výkonu:	Minimálny ťah komína pri 0,8 násobku menovitého výkonu:
358 mm	358 mm
10 Pa	10 Pa
Hmotnost:	Hmotnosť:
Hmotnostní průtok spalin:	Hmotnostný prietok spalín:
102 kg	102 kg
7,2 g/s	7,2 g/s
Průměr hrdla kouřovodu:	Priemer hrdla dymovodu:
Palivo:	Palivo:
Dřevo	Drevo
Ekobrikety	Ekobrikety
150 mm	150 mm
Jmenovitý výkon:	Menovitý výkon:
CO2:	CO2:
8 kW	8 kW
9,3%	9,3%
9,4%	9,4%
Regulovatelný rozsah:	Regulovateľný rozsah:
Účinnost:	Účinnosť:
3,1-8,8 kW	3,1-8,8 kW
80,5%	80,5%
80,5%	80,5%
Certifikát: EN 13240 RRF-40-12 2982	Certifikát: EN 13240 RRF-40-12 2982
Náhradní díl	Náhradný diel
Pozice	Pozícia

Pôvodný text	Slovenčina
Rozměr	Rozmer
0601800705501	0601800705501
510x225x30	510x225x30
a	a
16	16
13	13
0421817805502	0421817805502
390x93x30	390x93x30
b	b
7	7
0601800705503	0601800705503
390x190x30	390x190x30
c	c
Ø100	Ø100
500	500
148	148
9	9
8	8
10	10
10	10
a	a
c	c
250	250
b	b
11	11
a	a
12	12
Palivo	Palivo
Max. dávka paliva	Max. dávka paliva
Regulátor primárního vzduchu (poz. 4 - přívod pod rošt)	Regulátor primárneho vzduchu (poz. 4 - prívod pod rošt)
Regulátor sekundárního	Regulátor sekundárneho
vzduchu (poz. 5)	vzduchu (poz. 5)

Pôvodný text	Slovenčina
Dřevo, dřevěné brikety:	Drevo, drevené brikety:
2-3 Polena (max. 2– 2,5 kg)	2-3 Polená (max. 2 – 2,5 kg)
10 minut nechat otevřený na 100%, pak zavřít	10 minút nechať otvorený na 100%, potom zavrieť
Otevřeno 100%	Otvorené 100%
Vhodná paliva:	Vhodné palivá:
Pro používání vhodného paliva nahlédněte do kapitoly 2.2 Palivo ve všeobecném návodu k obsluze.	Pre používanie vhodného paliva nahliadnite do kapitoly 2.2 Palivo vo všeobecnom návode na obsluhu.
5	5
9	9
17	17
8	8
Správný provoz:	Správna prevádzka:
15	15
Pro správné a bezpečné zacházení s krbovými kamny nahlédněte do kapitol:	Pre správne a bezpečné zaobchádzanie s krbovou pecou nahliadnite do kapitol:
10	10
2	2
14	14
2. Popis spalovacího procesu a	2. Popis spaľovacieho procesu a
5. Návod k obsluze	5. Návod na obsluhu
3	3
ve	vo
všeobecném	všeobecnom
návodu k obsluze.	návodu na obsluhu.
12	12
1	1
11	11
4	4

HAAS+SOHN

0421817851400c

Technický list Pinus AL
0421817850000

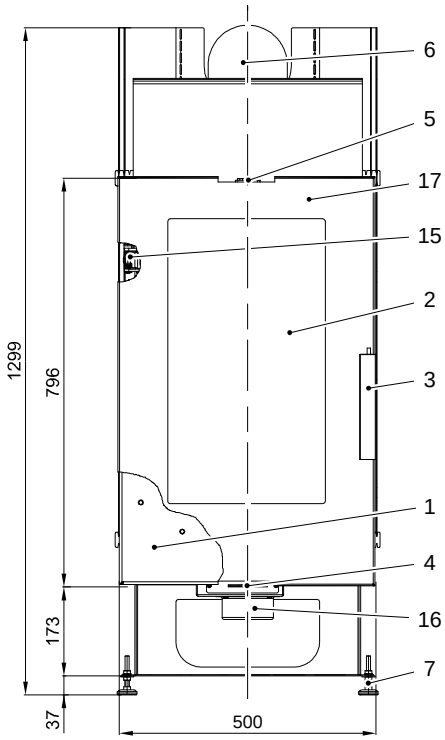

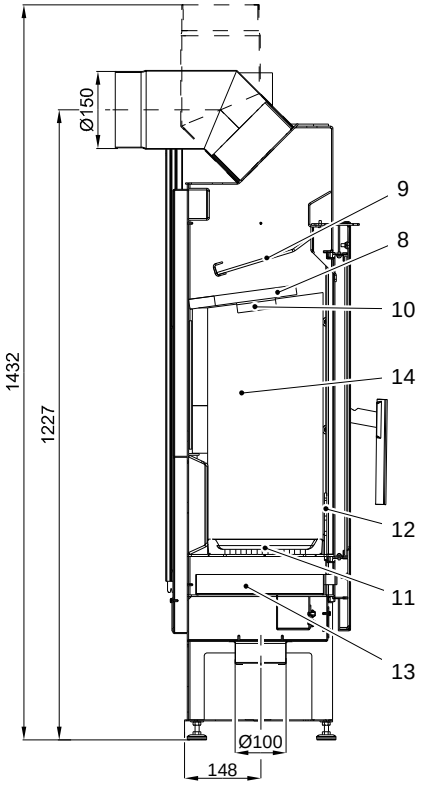

Vhodná paliva:
Pro používání vhodného paliva nahlédněte do kapitoly **2.2 Palivo** ve všeobecném návodu k obsluze.

Správný provoz:
Pro správné a bezpečné zacházení s krbovými kamny nahlédněte do kapitol:
2. Popis spalovacího procesu a **5. Návod k obsluze**
ve všeobecném návodu k obsluze.

Náhradní díl	Pozice	Rozměr
0601800705501	a	510x225x30
0421817805502	b	390x93x30
0601800705503	c	390x190x30

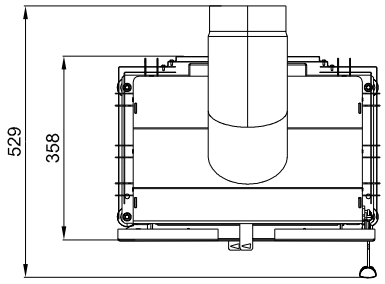

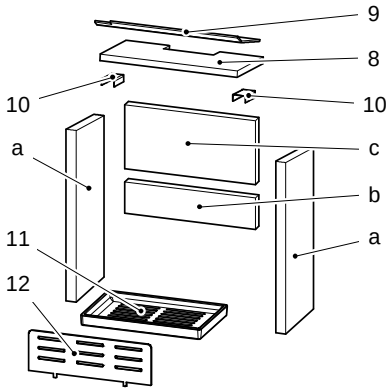

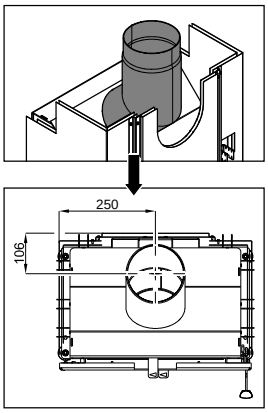

Palivo	Max. dávka paliva	Regulátor primárního vzduchu (poz. 4 - přívod pod rošt)	Regulátor sekundárního vzduchu (poz. 5)
Dřevo, dřevěné brikety:	2-3 Polena (max. 2– 2,5 kg)	10 minut nechat otevřený na 100%, pak zavřít	Otevřeno 100%

Číslo zboží	Poz.	Název	Číslo zboží	Poz.	Název
0421817815300	1	Dvířka topeniště	0020100100007	11	Rošt 360x224
0601800705305	2	Sklo dvířek 583x340	0421817805007	12	Zábrana 365x132
0425317035302	3	Klika	0433017005600	13	Popelník
-	4	Regulátor primárního vzduchu	-	14	Vermiculite
-	5	Regulátor sekundárního vzduchu	0088400040005	15	Pružina dvířek
0601800706050	6	Hrdlo kouřovodu	-	16	Externí přívod vzduchu (Ø100)
0089000020015	7	Vymezovací nožičky	0601800715316	17	Kryt dvířek - smaltovaný
0421817805801	8	Clona dolní 410x210	0040014140005	-	Těsnění - dvířka 14 mm
0421817807701	9	Clona horní	0040210040005	-	Těsnění - sklo 10x4 mm
0416315117501	10	Držák obezdívky			

Technická data:		Pinus AL		
Výška:	1299 mm	Teplota na hrdle kouřovodu:		290°C
Šířka:	500 mm	Minimální tah komína:		12 Pa
Hloubka bez kliky:	358 mm	Minimální tah komína při 0,8 násobku jmenovitého výkonu:		10 Pa
Hmotnost:	102 kg	Hmotnostní průtok spalin:		7,2 g/s
Průměr hrdla kouřovodu:	150 mm	Palivo:	Dřevo	Ekobrikety
Jmenovitý výkon:	8 kW	CO2:	9,3%	9,4%
Regulovatelný rozsah:	3,1-8,8 kW	Účinnost:	80,5%	80,5%
Certifikát: EN 13240 RRF-40-12 2982				