Slovenský referenčný preklad

HAAS+SOHN

Neoficiálny strojový preklad. Vyžaduje odbornú technickú a jazykovú kontrolu.

Tento preklad nie je novým certifikátom výrobcu.

Preklad vychádza z pôvodného dokumentu. Značky, označenia modelov, kódy a technické hodnoty zostávajú zachované.

Text je usporiadaný tak, aby sa neorezával. Pôvodné obrázky, diagramy a rozloženie sú v úplnom origináli.

ID: pdf_ce0a67582acd9e6545a4

SHA-256: ce0a67582acd9e6545a44aec8dccc7ffc72dd4b23294d3a296f9ff2b77d212f0

Pôvodná strana 1

Pôvodný text	Slovenčina
Skarnes s boxem na dřevo	Skarnes s boxom na drevo
Technická dokumentace	Technická dokumentácia
CZ	CZ
Krbová kamna	Krbové kachle
0434818601400g	0434818601400g
Technická dokumentace	Technická dokumentácia
Skarnes s boxem na dřevo	Skarnes s boxom na drevo

Pôvodná strana 2

Pôvodný text	Slovenčina
Úvod	Úvod
Srdečně děkujeme za zakoupení našeho výrobku!	Srdečne ďakujeme za zakúpenie nášho výrobku!
Popis topidla Vás podrobně seznámí s konstrukcí, technickou specifikací a obsluhou topidla. Doporučujeme seznámit se pozorně s těmito údaji. Vyvarujete se tak případných chyb při vlastní montáži a obsluze.	Popis ohrievača Vás podrobne zoznámi s konštrukciou, technickou špecifikáciou a obsluhou ohrievača. Odporúčame oboznámiť sa pozorne s týmito údajmi. Vyvarujete sa tak prípadných chýb pri vlastnej montáži a obsluhe.
Podrobné podmínky instalace a obsluhy naleznete ve Všeobecném návodu k obsluze (součást dodávky).	Podrobné podmienky inštalácie a obsluhy nájdete vo Všeobecnom návode na obsluhu (súčasť dodávky).
Poznámky v textu	Poznámky v texte
Nejdůležitější jsou poznámky nadepsané VAROVÁNÍ. Poznámky nadepsané VAROVÁNÍ Vás upozorňují na vážné nebezpečí poškození topidla či poranění.	Najdôležitejšie sú poznámky nadpísané VAROVANIE. Poznámky napísané VAROVANIE Vás upozorňujú na vážne nebezpečenstvo poškodenia ohrievača či poranenia.
CZ	CZ
Poznámka nadepsaná Upozornění Vás upozorňuje na možná poškození Vašeho topidla.	Poznámka nadpísaná Upozornenie Vás upozorňuje na možné poškodenie Vášho ohrievača.
Poznámka nadepsaná Důležité Vás upozorňuje na informace důležité k provozu Vašeho topidla.	Poznámka nadpísaná Dôležité Vás upozorňuje na informácie dôležité pre prevádzku Vášho ohrievača.
Poznámka jako taková Vás upozorňuje zcela obecně na informace důležité k provozu Vašeho topidla.	Poznámka ako taká Vás upozorňuje celkom všeobecne na informácie dôležité na prevádzku Vášho ohrievača.

Pôvodná strana 3

Pôvodný text	Slovenčina
Obsah	Obsah
CZ	CZ
Obsah	Obsah
1. Technická specifikace 1	1. Technická špecifikácia 1
2. Nastavení regulátoru..... 2	2. Nastavenie regulátora..... 2
3. Technický popis 3	3. Technický opis 3
4. Seznam náhradních dílů 4	4. Zoznam náhradných dielov 4
4.1. Celkový rozstřel modelu 4	4.1. Celkový rozstrel modelu 4
4.2. Detail A1..... 5	4.2. Detail A1..... 5
4.3. Detail A2..... 6	4.3. Detail A2..... 6
5. Záměna kouřového hrdla..... 7	5. Zámena dymového hrdla..... 7
6. Montáž stavěcích šroubů..... 8	6. Montáž stavacích skrutiek..... 8
7. Montáž krytky kouřovodu..... 9	7 . Montáž krytky dymovodu..... 9
8. Montáž komory externího přívodu vzduchu 10	8 . Montáž komory externého prívodu vzduchu 10
9. Součásti dodávky 11	9 . Súčasti dodávky 11

Pôvodná strana 5

Pôvodný text	Slovenčina
Technická specifikace	Technická špecifikácia
1. Technická specifikace	1. Technická špecifikácia
Vhodné palivo:	Vhodné palivo:
Pro používání vhodného paliva nahlédněte do kapitoly 2.2 Palivo ve Všeobecném návodu k obsluze.	Pre používanie vhodného paliva nahliadnite do kapitoly 2.2 Palivo vo Všeobecnom návode na obsluhu.
Správný provoz:	Správna prevádzka:
Pro správné a bezpečné zacházení s krbovými kamny nahlédněte do kapitol: 2. Popis spalovacího procesu a 5. Návod k obsluze ve Všeobecném návodu k obsluze.	Pre správne a bezpečné zaobchádzanie s krbovými kachľami nahliadnite do kapitol: 2. Popis spaľovacieho procesu a 5. Návod na obsluhu vo Všeobecnom návode na obsluhu.
Pokyny pro ovládání režimu spalování	Pokyny pre ovládanie režimu spaľovania
Palivo	Palivo
Výkon topidla	Výkon ohrievača
Množství paliva	Množstvo paliva
Primární vzduch	Primárny vzduch
Sekundární vzduch	Sekundárny vzduch
Dřevěná polena	Drevené polená
2,5 kg/h	2,5 kg/h
100%	100%
100%	100%
0,8 kg/h	0,8 kg/h
33%	33%
50%	50%
Technická data	Technické dáta
Dřevěná polena	Drevené polená
Dosažený tepelný výkon (100%)	Dosiahnutý tepelný výkon (100%)
8,3 kW	8,3 kW
Jmenovitý tepelný výkon	Menovitý tepelný výkon
8 kW	8 kW
Snížený tepelný výkon (33%)	Znížený tepelný výkon (33%)
2,7 kW	2,7 kW
Maximální dávka paliva pro přiložení	Maximálna dávka paliva pre priloženie
2,5 kg/hod	2,5 kg/hod

Pôvodný text	Slovenčina
Prům. teplota spalin za hrdl. kouřovodu	Priem. teplota spalín za hrdl. dymovodu
379 °C	379 °C
Hmotnostní průtok suchých spalin	Hmotnostný prietok suchých spalín
7,4 g/s	7,4 g/s
Energetická účinnost	Energetická účinnosť
75,2 %	75,2 %
Průměrná koncentrace CO2	Priemerná koncentrácia CO2
9,8 %	9,8 %
Koncentrace CO ve spalinách při 13% O2	Koncentrácia CO v spalinách pri 13% O2
746 mg/Nm3	746 mg/Nm 3
Prach při 13% O2	Prach pri 13% O2
37 mg/Nm3	37 mg/Nm3
Množství spalovacího vzduchu při jmenovitém výkonu	Množstvo spaľovacieho vzduchu pri menovitom výkone
cca 20 m3	cca 20 m 3
Zkoušeno dle ČSN EN 13 240:2002/A2:2005	Skúšané podľa ČSN EN 13 240:2002/A2:2005
Výška	Výška
900 mm	900 mm
Šířka	Šírka
595 mm	595 mm
CZ	CZ
Hloubka	Hĺbka
412 mm	412 mm
Hmotnost	Hmotnosť
124 kg	124 kg
Průměr kouřovodu	Priemer dymovodu
149 mm	149 mm
Minimální tah komína v hrdle kouřovodu	Minimálny ťah komína v hrdle dymovodu
12 Pa	12 Pa
Vytápěcí schopnost (střední tepelné ztráty) při 8,3 kW	Vykurovacia schopnosť (stredné tepelné straty) pri 8,3 kW
cca 149 m3	cca 149 m 3
Regulovatelný výkon	Regulovateľný výkon
2,7 – 8,3 kW	2,7 – 8,3 kW

Pôvodný text	Slovenčina
1	1

Pôvodná strana 6

Pôvodný text	Slovenčina
Nastavení regulátoru	Nastavenie regulátora
2. Nastavení regulátoru	2. Nastavenie regulátora
Ovládání přívodů vz	Ovládanie prívodov vz
duchu - primárního, sekundárního - pouze pomocí jednoho regulátoru.	duchu - primárneho, sekundárneho - iba pomocou jedného regulátora.
1. Regulátor je v pozici určené pro zátop (obr. A). Jsou otevřeny všechny přívody sekundární).	1 . Regulátor je v pozícii určenej na zakúrenie (obr. A). Sú otvorené všetky prívody sekundárne).
vzduchu (pri	vzduchu (pri
mární,	marné,
2. Nastavení regulátoru v režimu topení pro dřevo a hnědouhelné brikety (obr. B).	2. Nastavenie regulátora v režime kúrenia pre drevo a hnedouhoľné brikety (obr. B).
3. Regulátor je v pozici určené pro uzavření přívodů vzduchu (obr. C). Žádný přívod není otevře (primární, sekun ukončení procesu topení.	3 . Regulátor je v pozícii určenej na uzavretie prívodov vzduchu (obr. C). Žiadny prívod nie je otvorí (primárne, sekun ukončenie procesu kúrenia.
n	n
dární). Tato pozice se používá pouze v případě, kdy jsou kamna mimo provoz, po	darné). Táto pozícia sa používa iba v prípade, keď sú kachle mimo prevádzky, po
VAROVÁNÍ	VAROVANIE
Během procesu explozi v kamnech	Počas procesu explózii v kachliach
topení nesmí dojít k uzavření přívodů vzduchu (obr. C)! V kraj	kúrenie nesmie dôjsť k uzavretiu prívodov vzduchu (obr. C)! V kraj
ním pří	ním prí
padě může dojít i k vzniku požáru.	pade môže dôjsť aj k vzniku požiaru.
a následnému roztříštění skla, rozmetání uhlíků po místnosti a ke	a následnému roztrieštení skla, rozmetaniu uhlíkov po miestnosti ak
CZ	CZ
2	2

Pôvodná strana 7

Pôvodný text	Slovenčina
Technický popis	Technický popis
CZ	CZ
3. Technický popis	3. Technický popis
Poznámka	Poznámka
Není součástí dodávky (montážní návod kap. 8).	Nie je súčasťou dodávky (montážny návod kap. 8).
3	3

Pôvodná strana 8

Pôvodný text	Slovenčina
Seznam náhradních dílů	Zoznam náhradných dielov
CZ	CZ
4. Seznam náhradních dílů	4. Zoznam náhradných dielov
4.1. Celkový rozstřel modelu	4.1. Rozložený pohľad modelu
Pozice	Pozícia
Název	Názov
Množství	Množstvo
Číslo zboží	Číslo tovaru
Celkový rozstřel modelu	Rozložený pohľad modelu
Dvířka topeniště (komplet)/černá	Dvierka ohniska (komplet)/čierna
1 ks	1 ks
0434818505300	0434818505300
A1	A1
Šoupátko (komplet)/černá	Šupátko (komplet)/čierna
1 ks	1 ks
0434818005002	0434818005002
A2	A2
Hrdlo kouřovodu/černá	Hrdlo dymovodu/čierna
1 ks	1 ks
1	1
0434818505400	0434818505400
Kryt zadní/černá	Kryt zadný/čierny
1 ks	1 ks
0434818105050	0434818105050
2	2
Záslepka víka/černá (kap. 7)	Záslepka veka/čierna (kap. 7)
1 ks	1 ks
3	3
0434818005060	0434818005060
Rošt/černá	Rošt/čierna
1 ks	1 ks

Pôvodný text	Slovenčina
4	4
0434815005040	0434815005040
Popelník	Popolník
1 ks	1 ks
5	5
0434815005045	0434815005045
Zábrana/černá	Zábrana/čierna
1 ks	1 ks
6	6
0434818005035	0434818005035
Clona volná/černá (5x545x190,8)	Clona voľná/čierna (5 x 545 x 190,8)
1 ks	1 ks
7	7
0434818005030	0434818005030
Žáruvzdorná vyzdívka 204x258x30	Žiaruvzdorná výmurovka 204 x 258 x 30
1 ks	1 ks
8	8
0434818005503	0434818005503
4	4

Pôvodná strana 9

Pôvodný text	Slovenčina
Seznam náhradních dílů	Zoznam náhradných dielov
CZ	CZ
Žáruvzdorná vyzdívka 170x65x30	Žiaruvzdorná výmurovka 170 x 65 x 30
1 ks	1 ks
9	9
0434818005504	0434818005504
Žáruvzdorná vyzdívka 322x220x30	Žiaruvzdorná výmurovka 322x220x30
1 ks	1 ks
10	10
0434815005501	0434815005501
Žáruvzdorná vyzdívka 322x220x30	Žiaruvzdorná výmurovka 322x220x30
1 ks	1 ks
0434815005502	0434815005502
11	11
Stavěcí šroub M10x40	Nastavovacia skrutka M 10 x 40
4 ks	4 ks
12	12
0030001000405	0030001000405
4.2. Detail A1	4.2. Detail A1
Pozice	Pozícia
Název	Názov
Množství	Množstvo
Číslo zboží	Číslo tovaru
Detail A1	Detail A1
Spojovací materiál kliky — set/černá	Spojovací materiál kľučky — set/čierna
1 ks	1 ks
0434818005011	0434818005011
A1.1.	A1.1.
Držák skla — set/černá	Držiak skla — set/čierna
1 ks	1 ks
A1.2.	A1.2.

Pôvodný text	Slovenčina
0434818005012	0434818005012
Doraz dveří — set/černá	Doraz dverí — set/čierna
1 ks	1 ks
A1.3.	A1.3.
0434818005013	0434818005013
Pákový uzávěr dvířek topeniště + spojovací materiál kliky — set	Pákový uzáver dvierok ohniska + spojovací materiál kľučky — set
1 ks	1 ks
0434817507310	0434817507310
A1.4.	A1.4.
Dvířka topeniště/černá	Dvierka ohniska/čierna
1 ks	1 ks
13	13
0434818005200	0434818005200
Pákový uzávěr dvířek topeniště	Pákový uzáver dvierok ohniska
1 ks	1 ks
0434817505310	0434817505310
14	14
Těsnící šňůra dveří - 11 mm	Tesniaca šnúra dverí - 11 mm
15	15
2290 mm	2290 mm
0040300110005	0040300110005
Těsnící šňůra skla 10x4 mm	Tesniaca šnúra skla 10x4 mm
16	16
1500 mm	1500 mm
0040210040005	0040210040005
Žáruvzdorné sklo (320x438)	Žiaruvzdorné sklo (320 x 438)
1 ks	1 ks
0429515055306	0429515055306
17	17
5	5

Pôvodná strana 10

Pôvodný text	Slovenčina
Seznam náhradních dílů	Zoznam náhradných dielov
4.3. Detail A2	4.3. Detail A2
Pozice	Pozícia
Název	Názov
Množství	Množstvo
Číslo zboží	Číslo tovaru
Detail A2	Detail A2
Spojovací materiál šoupátka — set/černá	Spojovací materiál posúvača — set/čierna
1 ks	1 ks
0434815005023	0434815005023
A2.1.	A2.1.
Šoupátko/černá	Šúpatko/čierna
1 ks	1 ks
18	18
0434818005020	0434818005020
Regulátor	Regulátor
1 ks	1 ks
19	19
0429415006625	0429415006625
CZ	CZ
6	6

Pôvodná strana 11

Pôvodný text	Slovenčina
Záměna kouřového hrdla	Prestavenie dymového hrdla
CZ	CZ
7	7
5. Záměna kouřového hrdla	5. Prestavenie dymového hrdla

Pôvodná strana 12

Pôvodný text	Slovenčina
Montáž stavěcích šroubů	Montáž stavacích skrutiek
CZ	CZ
8	8
6. Montáž stavěcích šroubů	6 . Montáž stavacích skrutiek

Pôvodná strana 13

Pôvodný text	Slovenčina
Montáž krytky kouřovodu	Montáž krytky dymovodu
CZ	CZ
9	9
7. Montáž krytky kouřovodu	7 . Montáž krytky dymovodu

Pôvodná strana 14

Pôvodný text	Slovenčina
Montáž komory externího přívodu vzduchu	Montáž komory externého prívodu vzduchu
CZ	CZ
10	10
8. Montáž komory externího přívodu vzduchu	8 . Montáž komory externého prívodu vzduchu

Pôvodná strana 15

Pôvodný text	Slovenčina
Součásti dodávky	Súčasti dodávky
CZ	CZ
11	11
9. Součásti dodávky	9 . Súčasti dodávky

HAAS + SOHN

Skarnes s boxem na dřevo

Technická dokumentace
Krbová kamna

CZ

04348186014000g

Úvod

Srdečně děkujeme za zakoupení našeho výrobku!

Popis topidla Vás podrobně seznámí s konstrukcí, technickou specifikací a obsluhou topidla. Doporučujeme seznámit se pozorně s těmito údaji. Vyvarujete se tak případných chyb při vlastní montáži a obsluze.

Podrobné podmínky instalace a obsluhy naleznete ve Všeobecném návodu k obsluze (součást dodávky).

Poznámky v textu



Nejdůležitější jsou poznámky nadepsané **VAROVÁNÍ**. Poznámky nadepsané **VAROVÁNÍ** Vás upozorňují na **vážné nebezpečí poškození topidla či poranění.**



Poznámka nadepsaná **Upozornění** Vás upozorňuje na možná poškození Vašeho topidla.



Poznámka nadepsaná **Důležité** Vás upozorňuje na informace důležité k provozu Vašeho topidla.



Poznámka jako taková Vás upozorňuje zcela obecně na informace důležité k provozu Vašeho topidla.

CZ

Obsah

1. Technická specifikace 1
2. Nastavení regulátoru 2
3. Technický popis 3
4. Seznam náhradních dílů 4
4.1. Celkový rozstřel modelu 4
4.2. Detail A1 5
4.3. Detail A2 6
5. Záměna kouřového hrdla 7
6. Montáž stavěcích šroubů 8
7. Montáž krytky kouřovodu 9
8. Montáž komory externího přívodu vzduchu 10
9. Součásti dodávky 11

1. Technická specifikace

Vhodné palivo:

Pro používání vhodného paliva nahlédněte do kapitoly **2.2 Palivo** ve Všeobecném návodu k obsluze.

Správný provoz:

Pro správné a bezpečné zacházení s krbovými kamny nahlédněte do kapitol: **2. Popis spalovacího procesu** a **5. Návod k obsluze** ve Všeobecném návodu k obsluze.

Pokyny pro ovládání režimu spalování

Palivo		Výkon topidla	Množství paliva	Primární vzduch	Sekundární vzduch
Dřevěná polena		100%	2,5 kg/h	100%	
		33%	0,8 kg/h	50%	

Technická data

	Dřevěná polena
Dosažený tepelný výkon (100%)	8,3 kW
Jmenovitý tepelný výkon	8 kW
Snížený tepelný výkon (33%)	2,7 kW
Maximální dávka paliva pro přiložení	2,5 kg/hod
Prům. teplota spalin za hrdl. kouřovodu	379 °C
Hmotnostní průtok suchých spalin	7,4 g/s
Energetická účinnost	75,2 %
Průměrná koncentrace CO_2	9,8 %
Koncentrace CO ve spalinách při 13% O_2	746 mg/Nm^3
Prach při 13% O_2	37 mg/Nm^3
Množství spalovacího vzduchu při jmenovitém výkonu	cca 20 m^3
Zkoušeno dle ČSN EN 13 240:2002/A2:2005	

Výška	900 mm
Šířka	595 mm
Hloubka	412 mm
Hmotnost	124 kg
Průměr kouřovodu	149 mm
Minimální tah komína v hrdle kouřovodu	12 Pa
Vytápěcí schopnost (střední tepelné ztráty) při 8,3 kW	cca 149 m^3
Regulovatelný výkon	2,7 – 8,3 kW

2. Nastavení regulátoru

Ovládání přívodů vzduchu - primárního, sekundárního - pouze pomocí jednoho regulátoru.

1. Regulátor je v pozici určené pro zátop (obr. A). Jsou otevřeny všechny přívody vzduchu (primární, sekundární).
2. Nastavení regulátoru v režimu topení pro dřevo a hnědouhelné brikety (obr. B).
3. Regulátor je v pozici určené pro uzavření přívodů vzduchu (obr. C). Žádný přívod není otevřen (primární, sekundární). Tato pozice se používá pouze v případě, kdy jsou kamna mimo provoz, po ukončení procesu topení.

VAROVÁNÍ

Během procesu topení nesmí dojít k uzavření přívodů vzduchu (obr. C)! V krajním případě může dojít i k explozi v kamnech a následnému roztříštění skla, rozmetání uhlíků po místnosti a ke vzniku požáru.

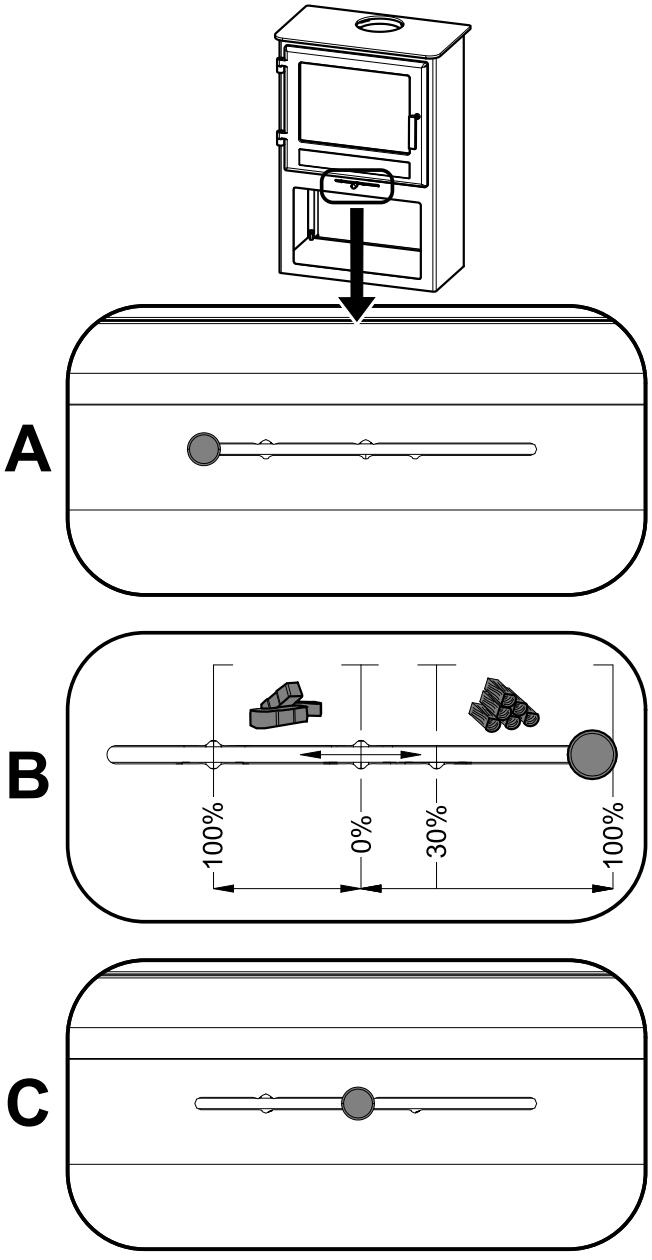

3. Technický popis

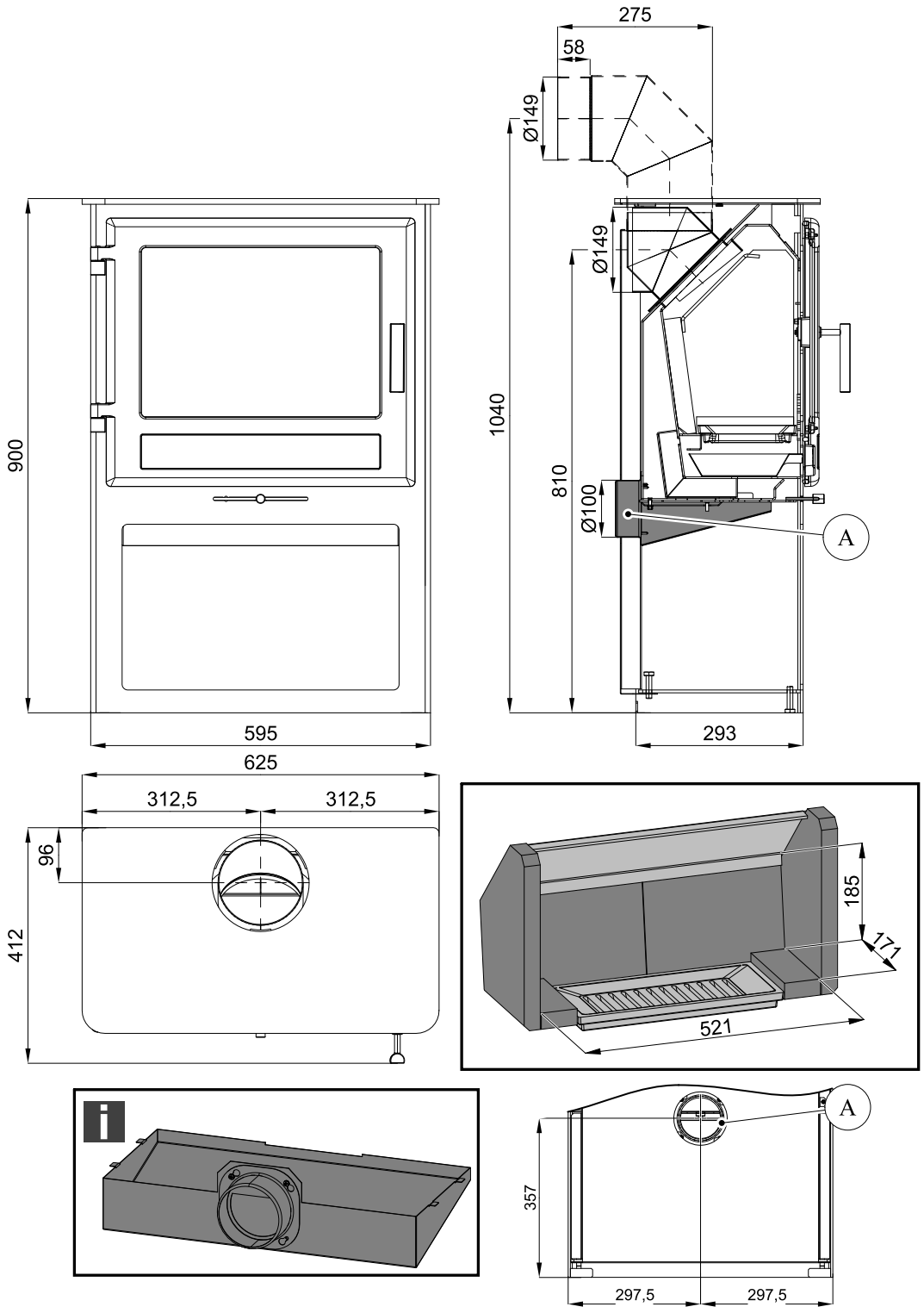

Poznámka

Není součástí dodávky (montážní návod kap. 8).

4. Seznam náhradních dílů

4.1. Celkový rozstřel modelu

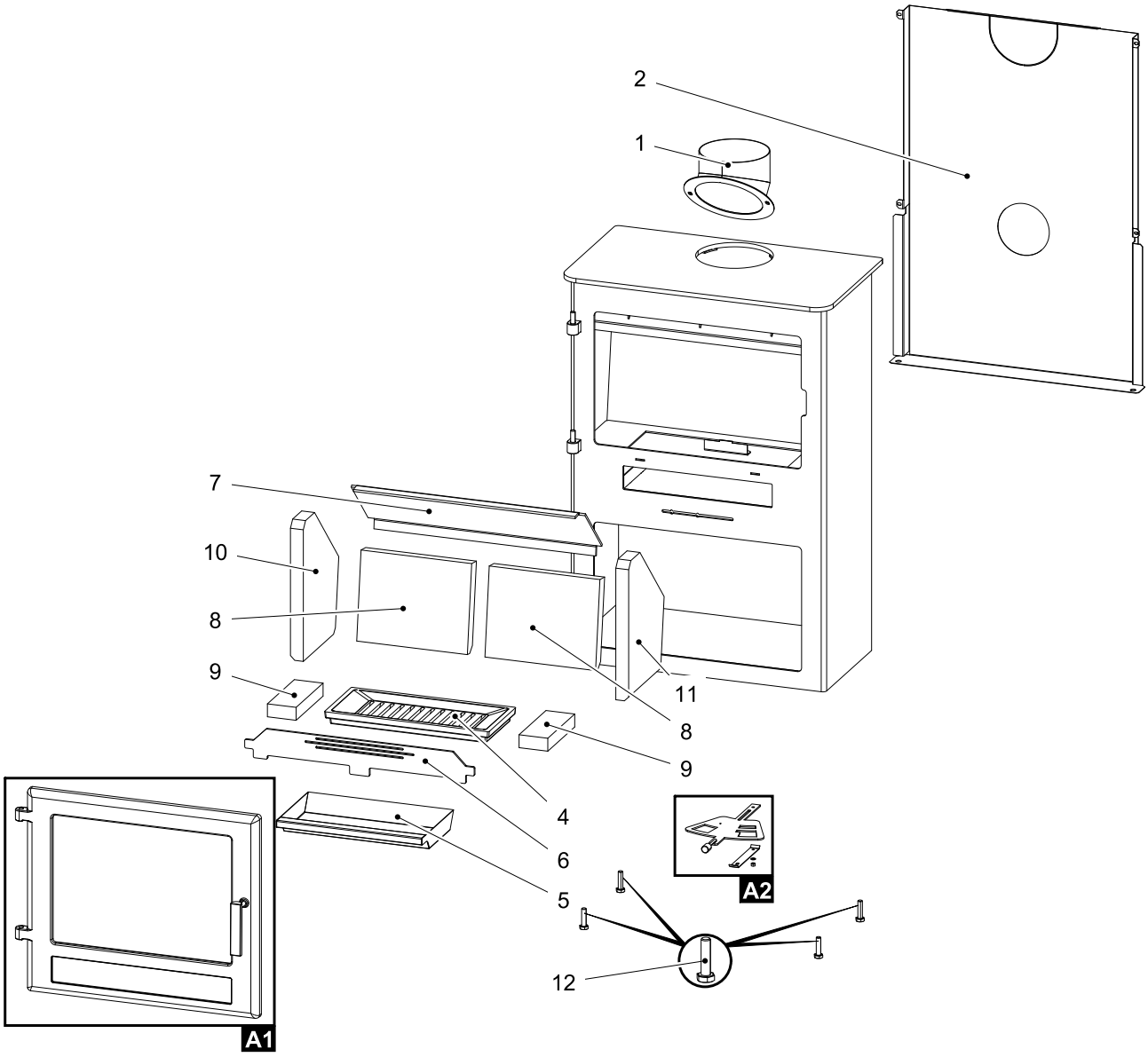

Pozice	Název	Množství	Číslo zboží
	Celkový rozstřel modelu		
A1	Dvířka topeniště (komplet)/černá	1 ks	0434818505300
A2	Šoupátko (komplet)/černá	1 ks	0434818005002
1	Hrdlo kouřovodu/černá	1 ks	0434818505400
2	Kryt zadní/černá	1 ks	0434818105050
3	Záslepka víka/černá (kap. 7)	1 ks	0434818005060
4	Rošt/černá	1 ks	0434815005040
5	Popelník	1 ks	0434815005045
6	Zábrana/černá	1 ks	0434818005035
7	Clona volná/černá (5x545x190,8)	1 ks	0434818005030
8	Žáruvzdorná vyzdívka 204x258x30	1 ks	0434818005503

9	Žáruvzdorná vyzdívka 170x65x30	1 ks	0434818005504
10	Žáruvzdorná vyzdívka 322x220x30	1 ks	0434815005501
11	Žáruvzdorná vyzdívka 322x220x30	1 ks	0434815005502
12	Stavěcí šroub M10x40	4 ks	0030001000405

4.2. Detail A1

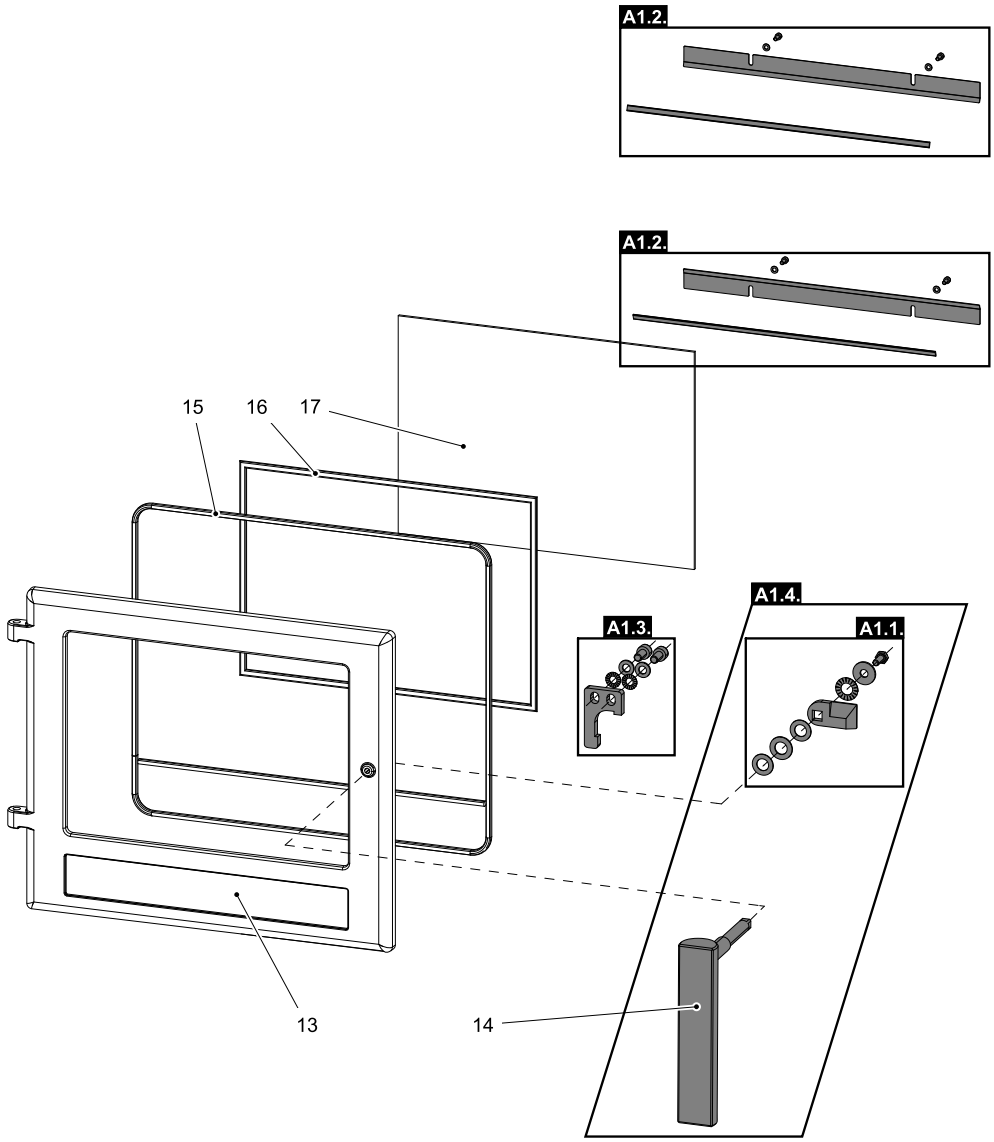

Pozice	Název	Množství	Číslo zboží
Detail A1			
A1.1.	Spojovací materiál kliky — set/černá	1 ks	0434818005011
A1.2.	Držák skla — set/černá	1 ks	0434818005012
A1.3.	Doraz dveří — set/černá	1 ks	0434818005013
A1.4.	Pákový uzávěr dvířek topeniště + spojovací materiál kliky — set	1 ks	0434817507310
13	Dvířka topeniště/černá	1 ks	0434818005200
14	Pákový uzávěr dvířek topeniště	1 ks	0434817505310
15	Těsnící šňůra dveří - 11 mm	2290 mm	0040300110005
16	Těsnící šňůra skla 10x4 mm	1500 mm	0040210040005
17	Žáruvzdorné sklo (320x438)	1 ks	0429515055306

4.3. Detail A2

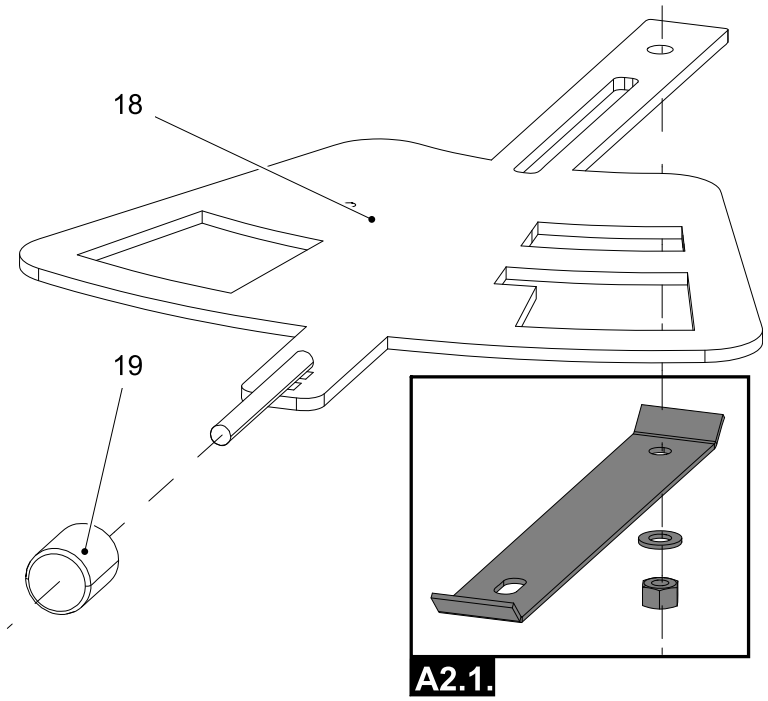

Pozice	Název	Množství	Číslo zboží
	Detail A2		
A2.1.	Spojovací materiál šoupátka — set/černá	1 ks	0434815005023
18	Šoupátko/černá	1 ks	0434818005020
19	Regulátor	1 ks	0429415006625

5. Záměna kouřového hrdla

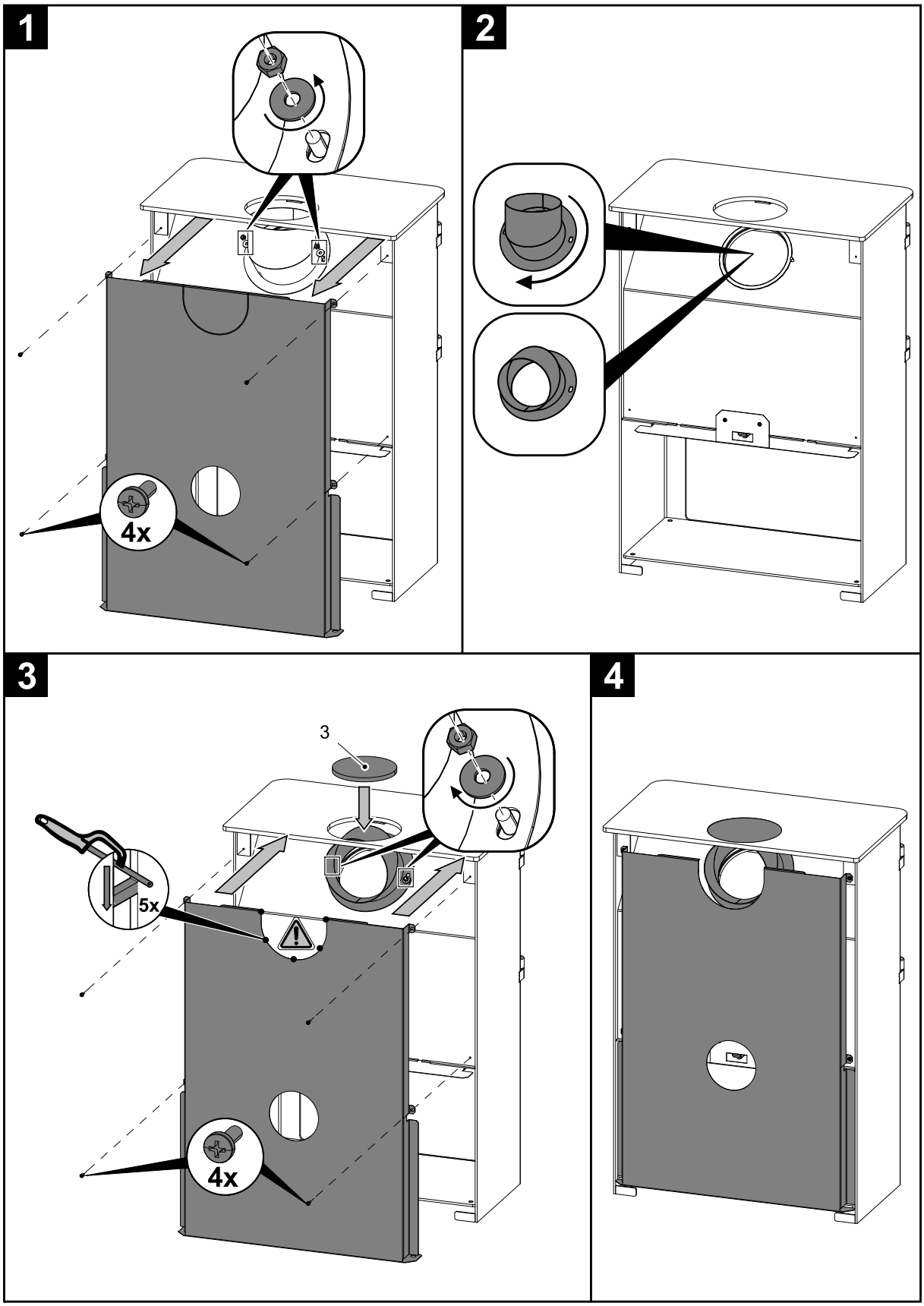

6. Montáž stavěcích šroubů

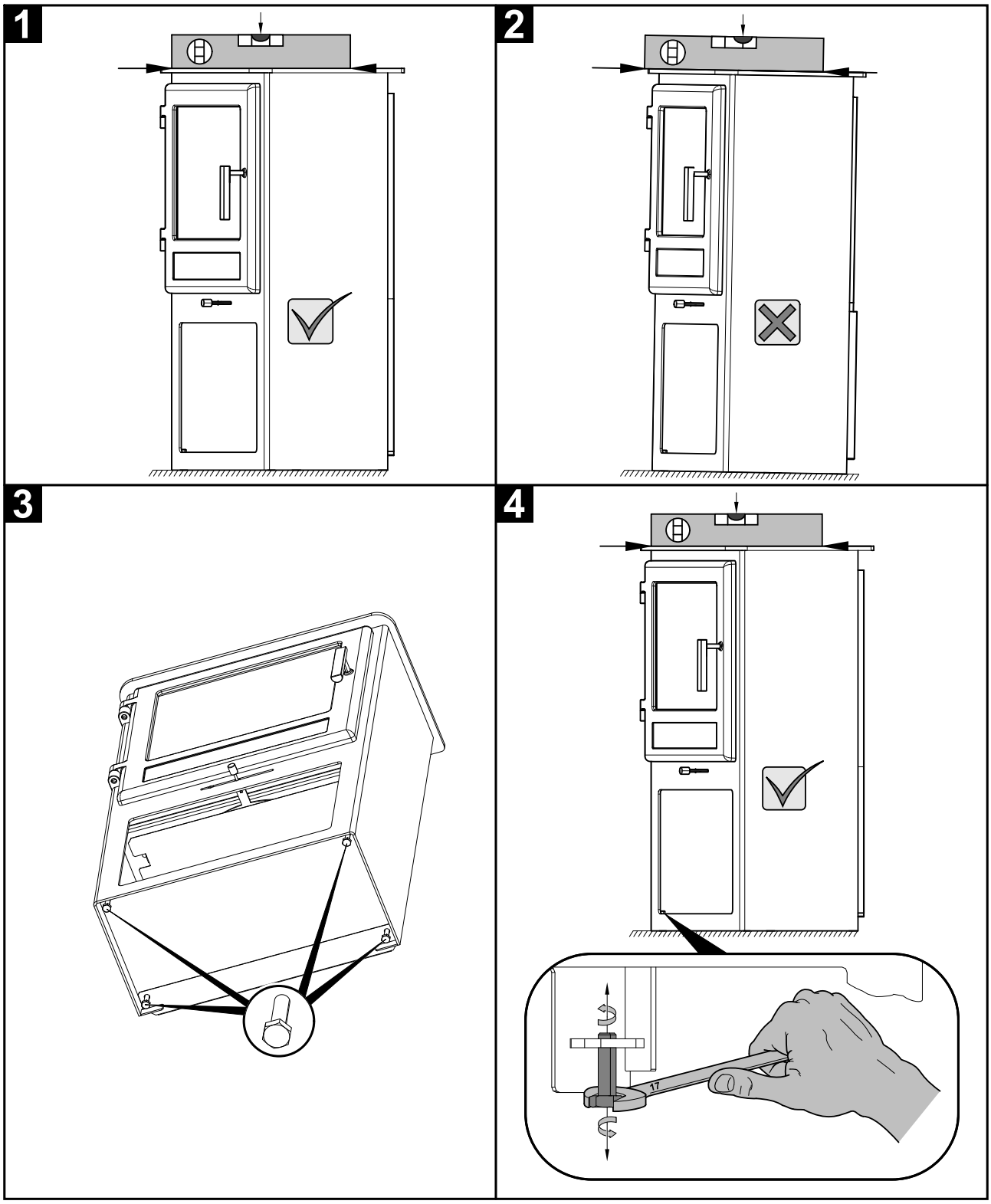

7. Montáž krytky kouřovodu

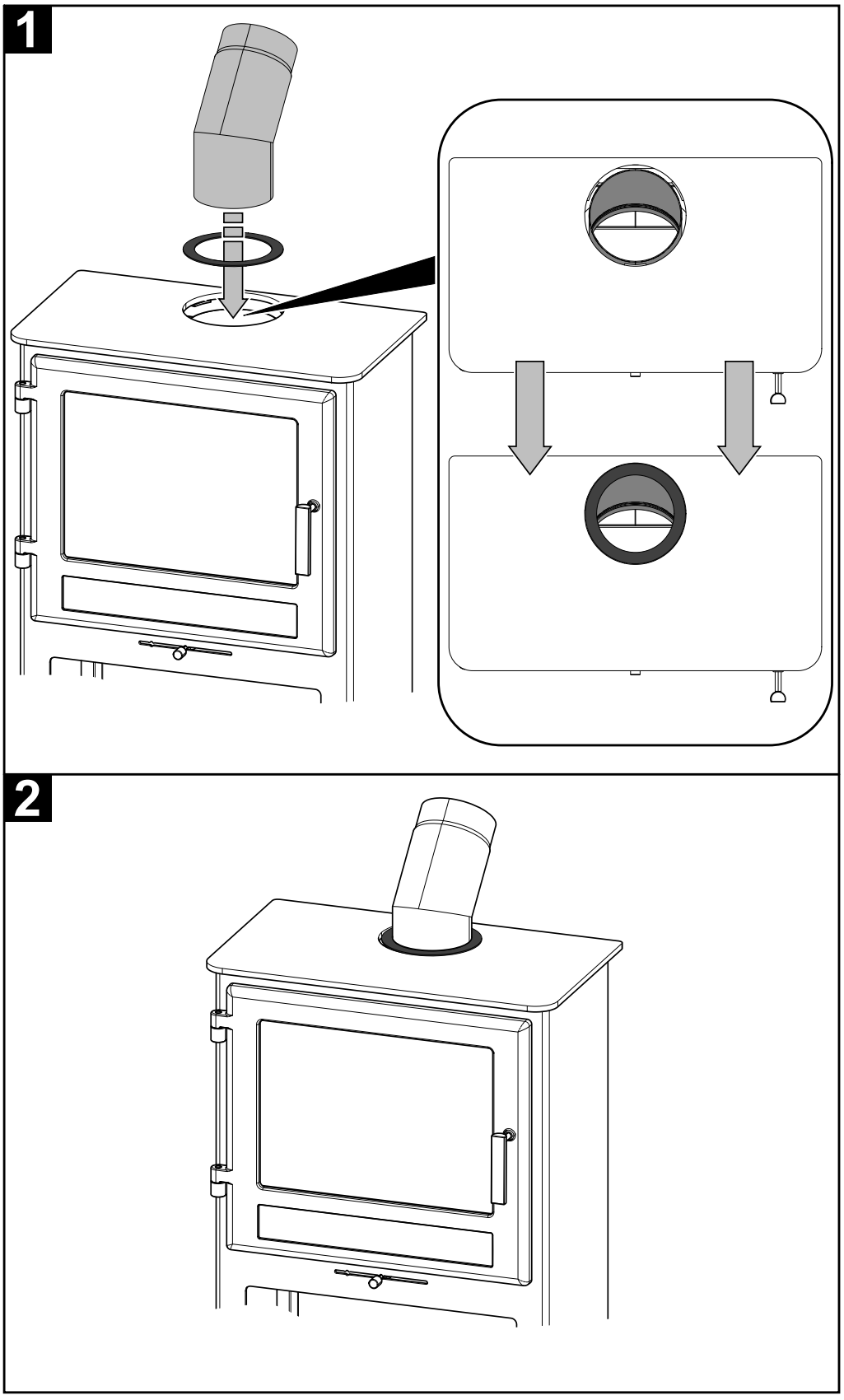

8. Montáž komory externího přívodu vzduchu

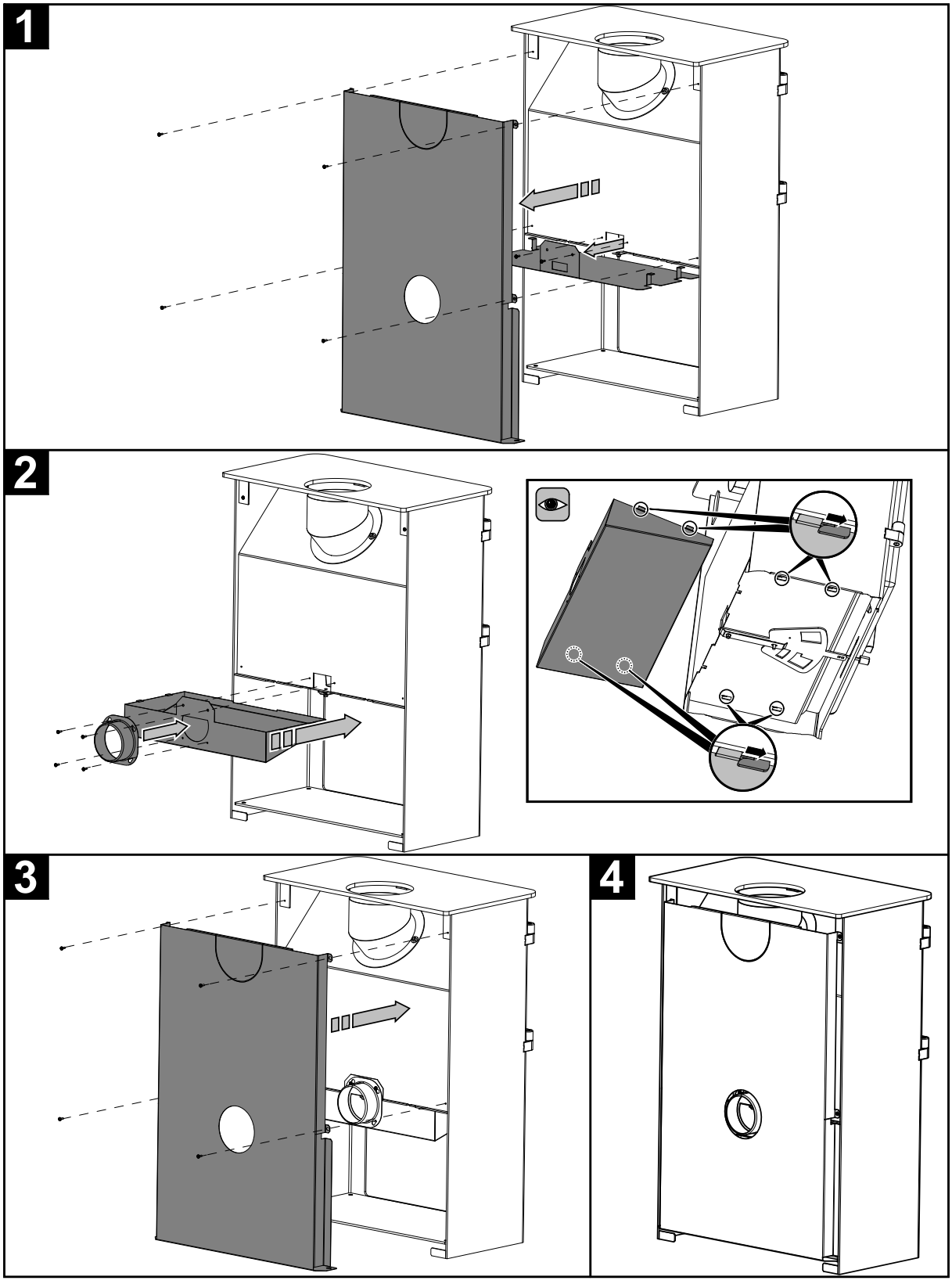

9. Součásti dodávky

