Slovenský referenčný preklad

ABX

Neoficiálny strojový preklad. Vyžaduje odbornú technickú a jazykovú kontrolu.

Tento preklad nie je novým certifikátom výrobcu.

Preklad vychádza z pôvodného dokumentu. Značky, označenia modelov, kódy a technické hodnoty zostávajú zachované.

Text je usporiadaný tak, aby sa neorezával. Pôvodné obrázky, diagramy a rozloženie sú v úplnom origináli.

ID: pdf_cc77c3ef951a795597ab

SHA-256: cc77c3ef951a795597ab957f7b04c39b7fe40ba05951f220a05ba6720428d35d

Pôvodná strana 2

Pôvodný text	Slovenčina
Technický list výrobku (cs)	Technický list výrobku (sk)
Kachlová kamna Typ: 402	Kachľové pece Typ: 402
FLORENCIE EXKLUSIVE	FLORENCIE EXKLUSIVE
Technické parametry	Technické parametre
Výkon	Výkon
402 FLC	402 FLC
Jmenovitý tepelný výkon (kW) / Regulovatelný tepelný výkon (kW)	Menovitý tepelný výkon (kW) / Regulovateľný tepelný výkon (kW)
6,0 / 3,0 - 8,0	6,0 / 3,0 - 8,0
Rozměry	Rozmery
Výška (1) x Šířka (2) x Hloubka (3) (mm)	Výška (1) x Šírka (2) x Hĺbka (3) (mm)
770 x 714 x 510	770 x 714 x 510
Vnitřní rozměr topeniště (š x v x h) / Maximální délka polen (mm)	Vnútorný rozmer ohniska (š x v x h) / Maximálna dĺžka polien (mm)
380 x 345 x 225 / 340	380 x 345 x 225 / 340
Hmotnost podle obložení	Hmotnosť podľa obloženia
kachle (kg)	kachľa (kg)
123	123
Vzduch	Vzduch
Centrální přívod vzduchu (7) / průměr (mm) / hrdlo součástí kamen	Centrálny prívod vzduchu (7) / priemer (mm) / hrdlo súčasťou kachlí
ano / Ø 100 / ne	áno / Ø 100 / nie
Ovládání sekundárního vzduchu / Ovládání primárního vzduchu / Terciární přívod vzduchu	Ovládanie sekundárneho vzduchu / Ovládanie primárneho vzduchu / Terciárny prívod vzduchu
ano / ano / ano	áno / áno / áno
Automatická regulace přívodu vzduchu	Automatická regulácia prívodu vzduchu
ne	nie
Výška osy centrálního přívodu vzduchu od podlahy (8) (mm)	Výška osi centrálneho prívodu vzduchu od podlahy (8) (mm)
227	227
Tepelná ztráta vzduchu Vh (m3/hod)	Tepelná strata vzduchu Vh (m3/hod)
≤ 1,5	≤ 1,5
Parametry	Parametre
Klasifikace výrobku	Klasifikácia výrobku

Pôvodný text	Slovenčina
Typ BE	Typ BE
Palivo: dřevo / dřevěné brikety [D / DB]	Palivo: drevo / drevené brikety [D / DB]
Spotřeba přípustného paliva při jmenovitém výkonu (kg/hod) [D / DB]	Spotreba prípustného paliva pri menovitom výkone (kg/hod) [D / DB]
1,9 / 1,6	1,9 / 1,6
Vytápěný prostor (m3)	Vykurovaný priestor (m3)
60 - 160	60 - 160
Energetická účinnost (%) [D / DB]	Energetická účinnosť (%) [D/DB]
77,7 / 78,4	77,7 / 78,4
Sezónní energetická účinnost ηs (%)	Sezónna energetická účinnosť ηs (%)
67,7	67,7
Index energetické účinnosti EEI / Třída energetické účinnosti	Index energetickej účinnosti EEI / Trieda energetickej účinnosti
103 / A	103 / A
Minimální tah komína (Pa)	Minimálny ťah komína (Pa)
12	12
Výstupní teplota spalin (°C) [D / DB]	Výstupná teplota spalín (°C) [D/DB]
304 / 287	304 / 287
Hmotnostní tok spalin (g/s) [D / DB]	Hmotnostný tok spalín (g/s) [D / DB]
6,9 / 6,8	6,9 / 6,8
Koncentrace CO při 13 % O2 (mg/Nm3) [D / DB]	Koncentrácia CO pri 13 % O2 (mg/Nm3) [D / DB]
777 / 886	777 / 886
Koncentrace NOx při 13 % O2 (mg/Nm3) [D / DB]	Koncentrácia NOx pri 13 % O2 (mg/Nm3) [D / DB]
89 / 114	89 / 114
Koncentrace OGC při 13 % O2 (mg/Nm3) [D / DB]	Koncentrácia OGC pri 13 % O2 (mg/Nm3) [D / DB]
57 / 21	57 / 21
Koncentrace prachu při 13 % O2 (mg/Nm3) [D / DB]	Koncentrácia prachu pri 13 % O2 (mg/Nm3) [D / DB]
30 / 39	30 / 39
Vícenásobné zavírání dvířek	Viacnásobné zatváranie dvierok
ne	nie
Přerušovaný provoz (INT) / Nepřetržitý provoz (NOC)	Prerušovaná prevádzka (INT) / Nepretržitá prevádzka (NOC)
INT	INT
Kouřovod	Dymovod

Pôvodný text	Slovenčina
Připojení kouřovodu (4)	Pripojenie dymovodu (4)
zadní	zadné
Průměr kouřovodu (mm)	Priemer dymovodu (mm)
Ø 150	Ø 150
Výška osy zadního kouřovodu od podlahy (5) (mm)	Výška osi zadného dymovodu od podlahy (5) (mm)
687	687
Teplotní třída komínu	Teplotná trieda komína
T 400 G	T 400 G
Maximální zatížení komínu mchim (kg)	Maximálne zaťaženie komína mchim (kg)
-	-
Připojení na společný komín	Pripojenie na spoločný komín
ne	nie
Zkoušky	Skúšky
ČSN EN 16510-1	ČSN EN 16510-1
ano	áno

Pôvodná strana 3

Pôvodný text	Slovenčina
ČSN EN 16510-2-1	ČSN EN 16510-2-1
ano	áno
I. BImSchV Stufe 2	I. BImSchV Stufe 2
ano	áno
EKODESIGN	EKODESIGN
ano	áno
Minimální odstupové vzdálenosti od hořlavých materiálů	Minimálne odstupové vzdialenosti od horľavých materiálov
Strop dC (mm)	Strop dC (mm)
>750	>750
Část před sklem dP (mm)	Časť pred sklom dP (mm)
800	800
Podlaha v přední části dF (mm)	Podlaha v prednej časti dF (mm)
0	0
Podlaha spodní část dB (mm)	Podlaha spodná časť dB (mm)
0	0
Boční oblast sálání dL (mm)	Bočná oblasť sálania dL (mm)
300	300
Boční část dS1 / dS2 / dS3 (mm)	Bočná časť dS1 / dS2 / dS3 (mm)
200 / 200 / 200	200 / 200 / 200
Boční část dS (mm)	Bočná časť dS (mm)
200	200
Zadní část dR (mm)	Zadná časť dR (mm)
200	200
Minimální vzdálenost od stěn z nehořlavých materiálů dnon (mm)	Minimálna vzdialenosť od stien z nehorľavých materiálov dnon (mm)
50	50

Pôvodná strana 4

Pôvodný text	Slovenčina
Rozměrový náčrt	Rozmerový náčrt
Doplňující informace	Doplňujúce informácie
výška	výška
1	1
770 mm	770 mm
šířka	šírka
2	2
714 mm	714 mm
hloubka	hĺbka
3	3
510 mm	510 mm
kouřovod	dymovod
Ø 150 mm	Ø 150 mm
4	4
výška osy zadního kouřovodu od podlahy	výška osi zadného dymovodu od podlahy
5	5
687 mm	687 mm
centrální přívod vzduchu	centrálny prívod vzduchu
Ø 100 mm	Ø 100 mm
7	7
výška osy centrálního přívodu vzduchu od podlahy	výška osi centrálneho prívodu vzduchu od podlahy
8	8
227 mm	227 mm
ovládání intenzity hoření - vpravo otevřeno	ovládanie intenzity horenia - vpravo otvorené
22	22

Pôvodná strana 5

Pôvodný text	Slovenčina
Ovládání produktu	Ovládanie produktu
Topení dřevem a dřevěnými briketami	Kúrenie drevom a drevenými briketami
Výkon regulujte jen pomocí ovládání intenzity hoření.	Výkon regulujte len pomocou ovládania intenzity horenia.
Výrobce: ABX, spol. s r.o., Žitná 1091/3, 408 01 Rumburk, Česká republika	Výrobca: ABX, spol. s r.o., Žitná 1091/3, 408 01 Rumburk, Česká republika
tel.: 412 332 523, 412 333 614, fax: 412 333 521, e-mail: info@abx.cz, web: www.abx.cz	tel.: 412 332 523, 412 333 614, fax: 412 333 521, e-mail: info@abx.cz, web: www.abx.cz
Servis: ABX s r.o., Plynární 1518/12, 408 01 Rumburk, tel.: 412 372 147, fax: 412 375 113, e-mail: reklamace@abx.cz	Servis: ABX s r.o., Plynárna 1518/12, 408 01 Rumburk, tel.: 412 372 147, fax: 412 375 113, e-mail: reklamace@abx.cz
Stav ke dni: 22.6. 2026	Stav k: 22.6.2026

Technický list výrobku (cs)

Kachlová kamna Typ: 402

FLORENCIE EXKLUSIVE



Technický list výrobku (cs)

Kachlová kamna Typ: 402

FLORENCIE EXKLUSIVE

Technické parametry

	402 FLC

Výkon

Jmenovitý tepelný výkon (kW) / **Regulovatelný tepelný výkon** (kW)	6,0 / 3,0 - 8,0

Rozměry

Výška (1) x **Šířka** (2) x **Hloubka** (3) (mm)	770 x 714 x 510
Vnitřní rozměr topeniště (š x v x h) / **Maximální délka polen** (mm)	380 x 345 x 225 / 340

Hmotnost podle obložení

kachle (kg)	123

Vzduch

Centrální přívod vzduchu (7) / **průměr** (mm) / **hrdlo součástí kamen**	ano / Ø 100 / ne
Ovládání sekundárního vzduchu / **Ovládání primárního vzduchu** / **Terciární přívod vzduchu**	ano / ano / ano
Automatická regulace přívodu vzduchu	ne
Výška osy centrálního přívodu vzduchu od podlahy (8) (mm)	227
Tepelná ztráta vzduchu V_h (m^3/hod)	≤ 1,5

Parametry

Klasifikace výrobku	Typ BE
Palivo: dřevo / dřevěné brikety [*D / DB*]	
Spotřeba přípustného paliva při jmenovitém výkonu (kg/hod) [*D / DB*]	1,9 / 1,6
Vytápěný prostor (m^3)	60 - 160
Energetická účinnost (%) [*D / DB*]	77,7 / 78,4
Sezónní energetická účinnost η_s (%)	67,7
Index energetické účinnosti EEI / **Třída energetické účinnosti**	103 / A
Minimální tah komína (Pa)	12
Výstupní teplota spalin (°C) [*D / DB*]	304 / 287
Hmotnostní tok spalin (g/s) [*D / DB*]	6,9 / 6,8
Koncentrace CO při 13 % O_2 (mg/Nm^3) [*D / DB*]	777 / 886
Koncentrace NO_x při 13 % O_2 (mg/Nm^3) [*D / DB*]	89 / 114
Koncentrace OGC při 13 % O_2 (mg/Nm^3) [*D / DB*]	57 / 21
Koncentrace prachu při 13 % O_2 (mg/Nm^3) [*D / DB*]	30 / 39
Vícenásobné zavírání dvířek	ne
Přerušovaný provoz (INT) / Nepřetržitý provoz (NOC)	INT

Kouřovod

Připojení kouřovodu (4)	zadní
Průměr kouřovodu (mm)	Ø 150
Výška osy zadního kouřovodu od podlahy (5) (mm)	687
Teplotní třída komínu	T 400 G
Maximální zatížení komínu m_{chim} (kg)	-
Připojení na společný komín	ne

Zkoušky

ČSN EN 16510-1	ano

ČSN EN 16510-2-1	ano
I. BImSchV Stufe 2	ano
EKODESIGN	ano

Minimální odstupové vzdálenosti od hořlavých materiálů

Strop d_C (mm)	>750
Část před sklem d_P (mm)	800
Podlaha v přední části d_F (mm)	0
Podlaha spodní část d_B (mm)	0
Boční oblast sálání d_L (mm)	300
Boční část d_{S1} / d_{S2} / d_{S3} (mm)	200 / 200 / 200
Boční část d_S (mm)	200
Zadní část d_R (mm)	200
Minimální vzdálenost od stěn z nehořlavých materiálů d_{non} (mm)	50

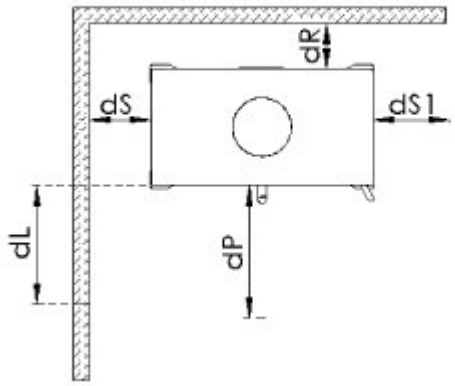

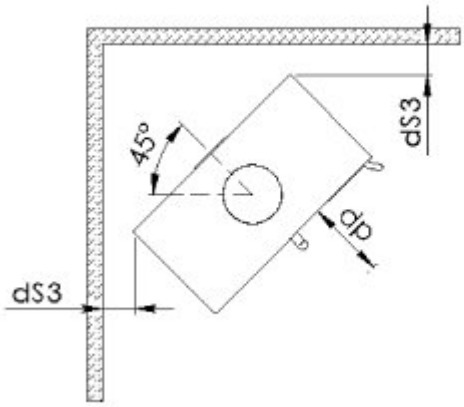

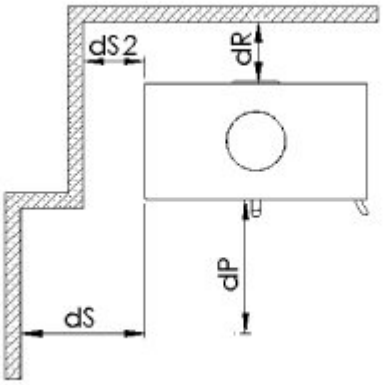

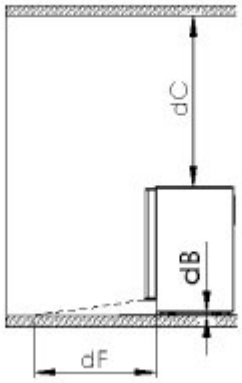

Rozměrový náčrt

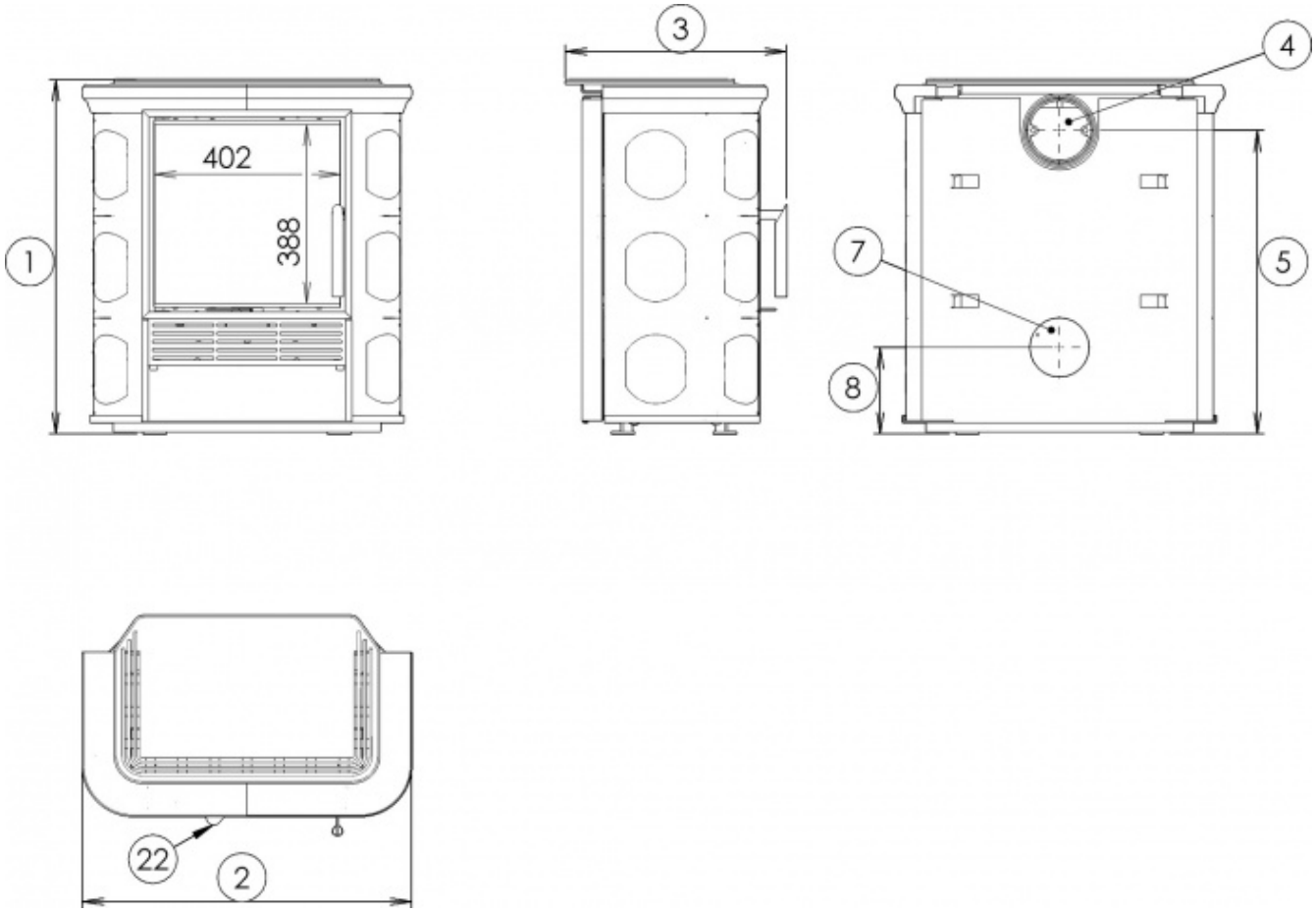

Doplňující informace

1	výška	770 mm
2	šířka	714 mm
3	hloubka	510 mm
4	kouřovod	Ø 150 mm
5	výška osy zadního kouřovodu od podlahy	687 mm
7	centrální přívod vzduchu	Ø 100 mm
8	výška osy centrálního přívodu vzduchu od podlahy	227 mm
22	ovládání intenzity hoření - vpravo otevřeno	

Ovládání produktu

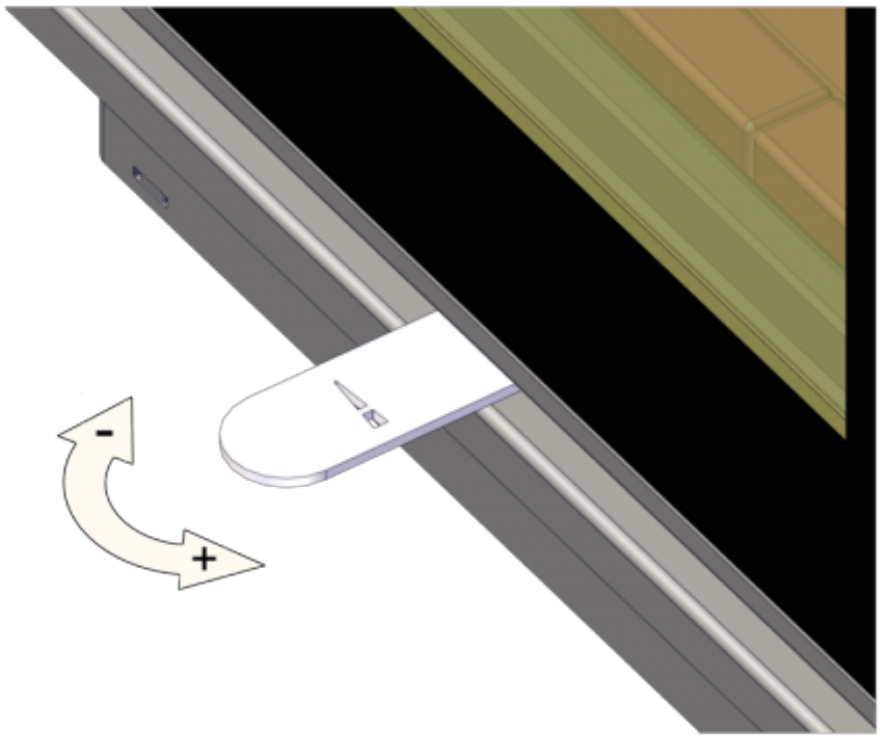

Topení dřevem a dřevěnými briketami
Výkon regulujte jen pomocí ovládání intenzity hoření.

Výrobce: ABX, spol. s r.o., Žitná 1091/3, 408 01 Rumburk, Česká republika
tel.: 412 332 523, 412 333 614, fax: 412 333 521, e-mail: info@abx.cz, web: www.abx.cz
Servis: ABX s r.o., Plynární 1518/12, 408 01 Rumburk, tel.: 412 372 147, fax: 412 375 113, e-mail: reklamace@abx.cz
Stav ke dni: 22.6. 2026