Slovenský referenčný preklad

Foxmark, HAAS+SOHN

Neoficiálny strojový preklad. Vyžaduje odbornú technickú a jazykovú kontrolu.

Tento preklad nie je novým certifikátom výrobcu.

Preklad vychádza z pôvodného dokumentu. Značky, označenia modelov, kódy a technické hodnoty zostávajú zachované.

Text je usporiadaný tak, aby sa neorezával. Pôvodné obrázky, diagramy a rozloženie sú v úplnom origináli.

ID: pdf_50e4edb5e9abf6f4ccdd

SHA-256: 50e4edb5e9abf6f4ccdd4c1d5d8ab66d6012d2717e3385003a908eda62a4cd0c

Pôvodná strana 1

Pôvodný text	Slovenčina
Technická dokumentace	Technická dokumentácia
CZ	CZ
Krbová vložka	Krbová vložka
0619062151400c	0619062151400c
Technická dokumentace	Technická dokumentácia
Vesuvio II/1S – II/2S	Vesuvio II/1S – II/2S
Vesuvio II/1S – II/2S	Vesuvio II/1S – II/2S

Pôvodná strana 2

Pôvodný text	Slovenčina
Úvod	Úvod
Srdečně děkujeme za zakoupení našeho výrobku!	Srdečne ďakujeme za zakúpenie nášho výrobku!
Popis topidla Vás podrobně seznámí s konstrukcí, technickou specifikací a obsluhou topidla. Doporučujeme seznámit se pozorně s těmito údaji. Vyvarujete se tak případných chyb při vlastní montáži a obsluze.	Popis ohrievača Vás podrobne zoznámi s konštrukciou, technickou špecifikáciou a obsluhou ohrievača. Odporúčame oboznámiť sa pozorne s týmito údajmi. Vyvarujete sa tak prípadných chýb pri vlastnej montáži a obsluhe.
Podrobné podmínky instalace a obsluhy naleznete ve Všeobecném návodu k obsluze (součást dodávky).	Podrobné podmienky inštalácie a obsluhy nájdete vo Všeobecnom návode na obsluhu (súčasť dodávky).
Poznámky v textu	Poznámky v texte
Nejdůležitější jsou poznámky nadepsané VAROVÁNÍ. Poznámky nadepsané VAROVÁNÍ Vás upozorňují na vážné nebezpečí poškození topidla či poranění.	Najdôležitejšie sú poznámky nadpísané VAROVANIE. Poznámky napísané VAROVANIE Vás upozorňujú na vážne nebezpečenstvo poškodenia ohrievača či poranenia.
CZ	CZ
Poznámka nadepsaná Upozornění Vás upozorňuje na možná poškození Vašeho topidla.	Poznámka nadpísaná Upozornenie Vás upozorňuje na možné poškodenie Vášho ohrievača.
Poznámka nadepsaná Důležité Vás upozorňuje na informace důležité k provozu Vašeho topidla.	Poznámka nadpísaná Dôležité Vás upozorňuje na informácie dôležité pre prevádzku Vášho ohrievača.
Poznámka jako taková Vás upozorňuje zcela obecně na informace důležité k provozu Vašeho topidla.	Poznámka ako taká Vás upozorňuje celkom všeobecne na informácie dôležité na prevádzku Vášho ohrievača.

Pôvodná strana 3

Pôvodný text	Slovenčina
Obsah	Obsah
CZ	CZ
Obsah	Obsah
1. Technický popis 1	1. Technický popis 1
2. Seznam náhradních dílů 2	2. Zoznam náhradných dielov 2
2.1. Celkový rozstřel modelu 2	2.1. Celkový rozstrel modelu 2
2.2. Detail A1..... 4	2.2. Detail A1..... 4
2.3. Detail A2..... 5	2.3. Detail A2..... 5
3. Easy control 7	3. Easy control 7
4. Návod na čištění nástavce..... 8	4. Návod na čistenie nadstavca..... 8

Pôvodná strana 6

Pôvodný text	Slovenčina
Seznam náhradních dílů	Zoznam náhradných dielov
16	16
B2	B2
17	17
12	12
11	11
11	11
8	8
B1.1.	B1.1.
5	5
6	6
B1.2.	B1.2.
10	10
P	P
9	9
4	4
CZ	CZ
2	2
7	7
4	4
A1	A1
3	3
1	1
A2	A2
2. Seznam náhradních dílů	2. Zoznam náhradných dielov
2.1. Celkový rozstřel modelu	2.1. Rozložený pohľad modelu
15	15
N	N
14	14
13	13
13	13

Pôvodný text	Slovenčina
Celkový rozstřel modelu	Rozložený pohľad modelu
Pozice	Pozícia
Název	Názov
Množství	Množstvo
Číslo zboží	Číslo tovaru
Dvířka topeniště litinová (komplet)/černá	Dvierka ohniska liatinové (komplet)/čierna
1 ks	1 ks
0619018155300	0619018155300
A1	A1
Dvířka topeniště se dvěma skly (komplet)/ černá	Dvierka ohniska s dvoma sklami (komplet)/ čierna
1 ks	1 ks
0619018165300	0619018165300
A2	A2
2	2

Pôvodná strana 7

Pôvodný text	Slovenčina
Seznam náhradních dílů	Zoznam náhradných dielov
Čep zavírání (komplet) – dveře A1	Čap zatvárania (komplet) – dvere A1
1 ks	1 ks
0619018165007	0619018165007
B1.1.	B1.1.
Lišta zavírání (komplet) – dveře A2	Lišta zatvárania (komplet) – dvere A2
1 ks	1 ks
0619018155017	0619018155017
B1.2.	B1.2.
Závěs dvířek topeniště (komplet)	Záves dvierok ohniska (komplet)
1 ks	1 ks
0619018155005	0619018155005
B2	B2
Popelník	Popolník
1 ks	1 ks
0432317005600	0432317005600
1	1
Zábrana/černá	Zábrana/čierna
1 ks	1 ks
2	2
0619018155006	0619018155006
Žárobetonový rošt	Žarobetónový rošt
1 ks	1 ks
3	3
0619018155552	0619018155552
Žáruvzdorná vyzdívka	Žiaruvzdorná výmurovka
2 ks	2 ks
0619018155554	0619018155554
4	4
Žáruvzdorná vyzdívka – levá (85x295x342)	Žiaruvzdorná výmurovka - ľavá (85x295x342)
5	5

Pôvodný text	Slovenčina
1 ks	1 ks
0619018155551	0619018155551
Žáruvzdorná vyzdívka – zadní (35x185x530)	Žiaruvzdorná výmurovka - zadná (35x185x530)
1 ks	1 ks
6	6
0619018155553	0619018155553
Žáruvzdorná vyzdívka – pravá (85x295x342)	Žiaruvzdorná výmurovka - pravá (85x295x342)
1 ks	1 ks
7	7
0619018155511	0619018155511
Rám/černá	Rám/čierna
1 ks	1 ks
8	8
0619018155400	0619018155400
Madlo regulátoru	Madlo regulátora
1 ks	1 ks
9	9
0420915005625	0420915005625
Táhlo regulátoru/černá	Tiahlo regulátora/čierna
1 ks	1 ks
10	10
0619018155610	0619018155610
Lišta rámu/černá	Lišta rámu/čierna
2 ks	2 ks
11	11
0619018155404	0619018155404
Těsnící šňůra nástavce 10x4 mm	Tesniaca šnúra nástavca 10x4 mm
3600 mm	3600 mm
0040210040005	0040210040005
12	12
Clona	Clona
2 ks	2 ks

Pôvodný text	Slovenčina
13	13
0619018155149	0619018155149
Clona	Clona
1 ks	1 ks
14	14
0619018155148	0619018155148
Táhlo čištění/černá	Tiahlo čistenie/čierna
1 ks	1 ks
15	15
0619018157167	0619018157167
Externí přívod vzduchu (Ø100)	Externý prívod vzduchu (Ø100)
1 ks	1 ks
16	16
0088500050008	0088500050008
Modul vzduchu	Modul vzduchu
1 ks	1 ks
17	17
0619068156500	0619068156500
Podstavec (zvláštní příslušenství)	Podstavec (zvláštne príslušenstvo)
1 ks	1 ks
0619018151300	0619018151300
P	P
Nástavec/černá	Nadstavec/čierna
1 ks	1 ks
N	N
0619018155150	0619018155150
CZ	CZ
3	3

Pôvodná strana 8

Pôvodný text	Slovenčina
Seznam náhradních dílů	Zoznam náhradných dielov
21	21
20	20
19	19
A1.1.	A1.1.
CZ	CZ
18	18
2.2. Detail A1	2.2. Detail A1
A1.2.	A1.2.
22	22
Detail A1	Detail A1
Pozice	Pozícia
Název	Názov
Množství	Množstvo
Číslo zboží	Číslo tovaru
A1.1. + 18	A1.1. + 18
Pákový uzávěr dvířek topeniště (komplet) + spojovací materiál kliky – set	Pákový uzáver dvierok ohniska (komplet) + spojovací materiál kľučky - set
1 ks	1 ks
0420114017301	0420114017301
Držák skla – set/černá	Držiak skla – set/čierna
1 ks	1 ks
A1.2.	A1.2.
0619018155303	0619018155303
Dvířka topeniště litinová/černá	Dvierka ohniska liatinové/čierne
1 ks	1 ks
19	19
0619018155301	0619018155301
Těsnící šňůra dveří 10 mm	Tesniaca šnúra dverí 10 mm
20	20
2600 mm	2600 mm
0040300100005	0040300100005

Pôvodný text	Slovenčina
Těsnící šňůra skla 10x4 mm	Tesniaca šnúra skla 10x4 mm
1700 mm	1700 mm
0040210040005	0040210040005
21	21
Žáruvzdorné sklo (4x370x501)	Žiaruvzdorné sklo (4x370x501)
1 ks	1 ks
0619018155302	0619018155302
22	22
4	4

Pôvodná strana 9

Pôvodný text	Slovenčina
Seznam náhradních dílů	Zoznam náhradných dielov
20	20
26	26
A2.2.	A2.2.
A2.1.	A2.1.
25	25
24	24
A2.4.	A2.4.
23	23
CZ	CZ
2.3. Detail A2	2.3. Detail A2
A2.3.	A2.3.
22	22
21	21
Detail A2	Detail A2
Pozice	Pozícia
Název	Názov
Množství	Množstvo
Číslo zboží	Číslo tovaru
A2.1. + 23	A2.1. + 23
Pákový uzávěr dvířek topeniště (komplet) + spojovací materiál kliky – set	Pákový uzáver dvierok ohniska (komplet) + spojovací materiál kľučky - set
1 ks	1 ks
0434715007320	0434715007320
Táhlo zavírání – set	Tiahlo zatvárania – set
1 ks	1 ks
A2.2.	A2.2.
0619015005325	0619015005325
Držák skla 1 – set/černá	Držiak skla 1 – set/čierna
1 ks	1 ks
A2.3.	A2.3.
0619018155304	0619018155304

Pôvodný text	Slovenčina
Držák skla 2 – set/černá	Držiak skla 2 – set/čierna
1 ks	1 ks
A2.4.	A2.4.
0619018165207	0619018165207
Těsnící šňůra dveří 12 mm	Tesniaca šnúra dverí 12 mm
20	20
2600 mm	2600 mm
0041012120005	0041012120005
Těsnící šňůra skla 10x4 mm	Tesniaca šnúra skla 10x4 mm
1700 mm	1700 mm
0040210040005	0040210040005
21	21
Žáruvzdorné sklo (4x370x501)	Žiaruvzdorné sklo (4x370x501)
1 ks	1 ks
0619018155302	0619018155302
22	22
5	5

Pôvodná strana 10

Pôvodný text	Slovenčina
Seznam náhradních dílů	Zoznam náhradných dielov
CZ	CZ
6	6
Sklo s potiskem (4x542x590)	Sklo s potlačou (4x542x590)
1 ks	1 ks
0619018155312	0619018155312
24	24
Těsnící šňůra skla s potiskem 6 mm	Tesniaca šnúra skla s potlačou 6 mm
25	25
1800 mm	1800 mm
0040406000006	0040406000006
Dvířka topeniště (svařovaný díl)/černá	Dvierka ohniska (zváraný diel)/čierna
1 ks	1 ks
26	26
0619018165200	0619018165200

Pôvodná strana 11

Pôvodný text	Slovenčina
Easy control	Easy control
B	B
CZ	CZ
C	C
100%	100%
50%	50%
0%	0%
7	7
3. Easy control	3. Easy control
Ovládání všech tří přívodů vzduchů (primárního, sekundárního, terciálního) pouze pomocí jednoho regulátoru.	Ovládanie všetkých troch prívodov vzduchov (primárneho, sekundárneho, terciálneho) iba pomocou jedného regulátora.
1. Regulátor je v pozici určené pro zátop (obr. A). Jsou otevřeny všechny tři přívody vzduchu (primární, sekundární, terciální).	1. Regulátor je v pozícii určenej pre zakúrenie (obr. A). Sú otvorené všetky tri prívody vzduchu (primárne, sekundárne, terciálne).
2. Nastavení regulátoru Easy control v režimu topení (obr. B).	2. Nastavenie regulátora Easy control v režime kúrenia (obr. B).
3. Regulátor je v pozici určené pro uzavření přívodů vzduchu (obr. C). Žádný přívod není otevřen (primární, sekundární, terciální). Tato pozice se používá pouze v případě, kdy jsou kamna mimo provoz, po ukončení procesu topení.	3. Regulátor je v pozícii určenej na uzavretie prívodov vzduchu (obr. C). Žiadny prívod nie je otvorený (primárny, sekundárny, terciálny). Táto pozícia sa používa iba v prípade, keď sú kachle mimo prevádzky, po ukončení procesu kúrenia.
VAROVÁNÍ	VAROVANIE
Během procesu topení nesmí dojít k uzavření přívodů vzduchu (obr. C)! V krajním případě může dojít i k explozi v kamnech a následnému roztříštění skla, rozmetání uhlíků po místnosti a ke vzniku požáru.	Počas procesu kúrenia nesmie dôjsť k uzavretiu prívodov vzduchu (obr. C)! V krajnom prípade môže dôjsť aj k explózii v kachliach a následnému roztrieštení skla, rozmetaniu uhlíkov po miestnosti ak vzniku požiaru.
A	A

Pôvodná strana 12

Pôvodný text	Slovenčina
Návod na čištění nástavce	Návod na čistenie nadstavca
A	A
B	B
2	2
CZ	CZ
8	8
4. Návod na čištění nástavce	4. Návod na čistenie nadstavca
DŮLEŽITÉ	DÔLEŽITÉ
Čištění stírací lištou se doporučuje provádět minimálně 1x za rok (např. před topnou sezónou), případně i častěji v závislosti na intenzitě topení.	Čistenie stieracou lištou sa odporúča vykonávať minimálne 1x za rok (napr. pred vykurovacou sezónou), prípadne aj častejšie v závislosti od intenzity kúrenia.
1	1

HAAS + SOHN

Vesuvio II/1S – II/2S

Technická dokumentace
Krbová vložka

CZ

06190621514000c

Úvod

Srdečně děkujeme za zakoupení našeho výrobku!

Popis topidla Vás podrobně seznámí s konstrukcí, technickou specifikací a obsluhou topidla. Doporučujeme seznámit se pozorně s těmito údaji. Vyvarujete se tak případných chyb při vlastní montáži a obsluze.

Podrobné podmínky instalace a obsluhy naleznete ve Všeobecném návodu k obsluze (součást dodávky).

Poznámky v textu



Nejdůležitější jsou poznámky nadepsané **VAROVÁNÍ**. Poznámky nadepsané **VAROVÁNÍ** Vás upozorňují na **vážné nebezpečí poškození topidla či poranění.**



Poznámka nadepsaná **Upozornění** Vás upozorňuje na možná poškození Vašeho topidla.



Poznámka nadepsaná **Důležité** Vás upozorňuje na informace důležité k provozu Vašeho topidla.



Poznámka jako taková Vás upozorňuje zcela obecně na informace důležité k provozu Vašeho topidla.

CZ

Obsah

1. Technický popis 1

2. Seznam náhradních dílů 2
2.1. Celkový rozstřel modelu 2
2.2. Detail A1 4
2.3. Detail A2 5

3. Easy control 7

4. Návod na čištění nástavce 8

1. Technický popis

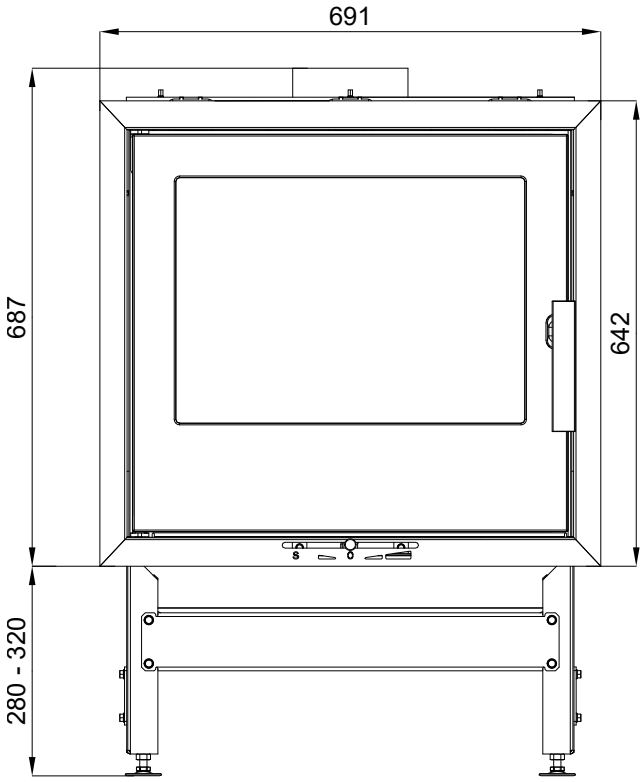

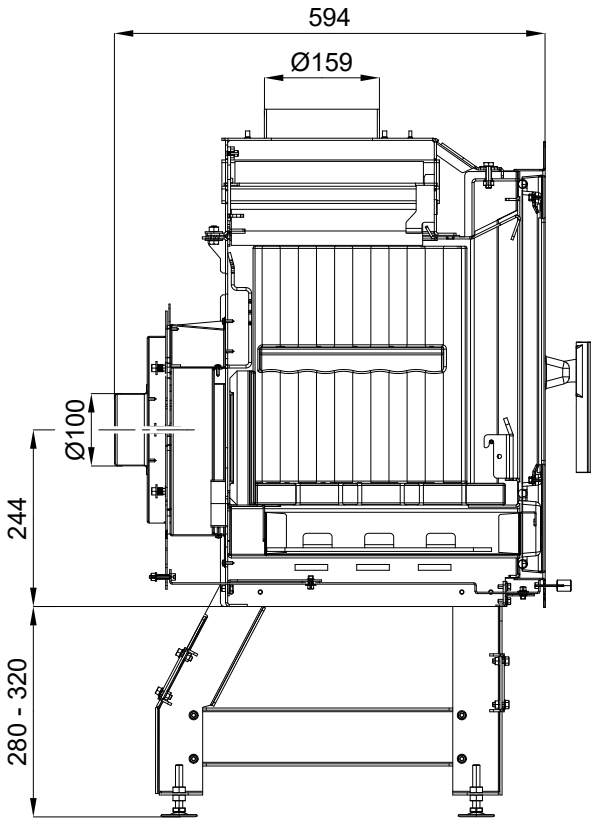

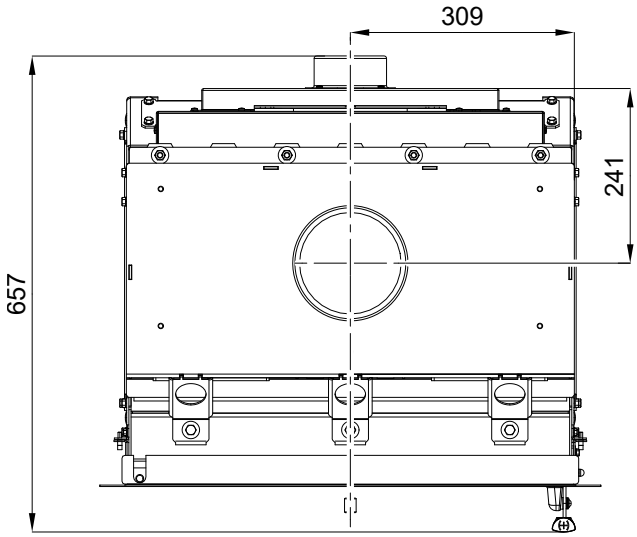

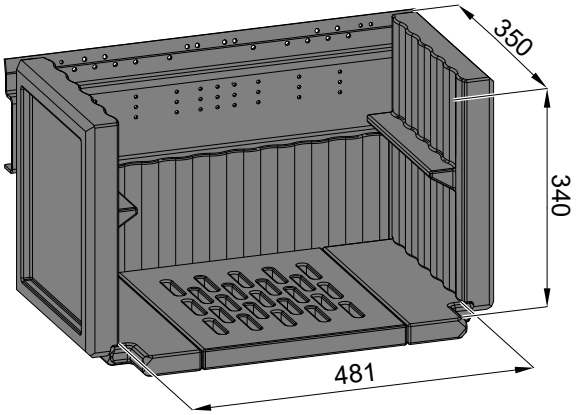

2. Seznam náhradních dílů

2.1. Celkový rozstřel modelu

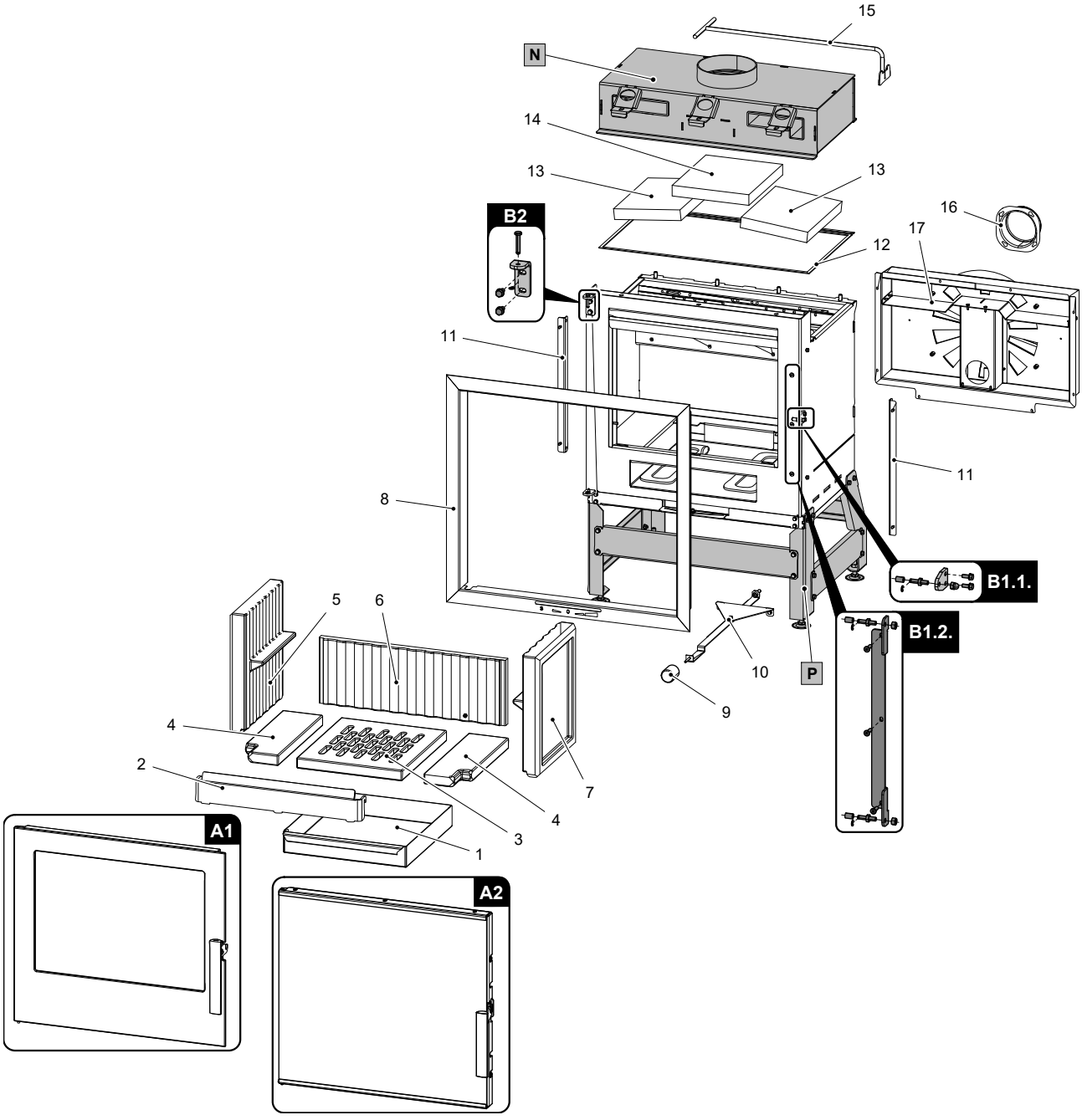

Celkový rozstřel modelu			
Pozice	**Název**	**Množství**	**Číslo zboží**
A1	Dvířka topeniště litinová (komplet)/černá	1 ks	0619018155300
A2	Dvířka topeniště se dvěma skly (komplet)/ černá	1 ks	0619018165300

B1.1.	Čep zavírání (komplet) – dveře A1	1 ks	0619018165007
B1.2.	Lišta zavírání (komplet) – dveře A2	1 ks	0619018155017
B2	Závěs dvířek topeniště (komplet)	1 ks	0619018155005
1	Popelník	1 ks	0432317005600
2	Zábrana/černá	1 ks	0619018155006
3	Žárobetonový rošt	1 ks	0619018155552
4	Žáruvzdorná vyzdívka	2 ks	0619018155554
5	Žáruvzdorná vyzdívka – levá (85x295x342)	1 ks	0619018155551
6	Žáruvzdorná vyzdívka – zadní (35x185x530)	1 ks	0619018155553
7	Žáruvzdorná vyzdívka – pravá (85x295x342)	1 ks	0619018155511
8	Rám/černá	1 ks	0619018155400
9	Madlo regulátoru	1 ks	0420915005625
10	Táhlo regulátoru/černá	1 ks	0619018155610
11	Lišta rámu/černá	2 ks	0619018155404
12	Těsnící šňůra nástavce 10x4 mm	3600 mm	0040210040005
13	Clona	2 ks	0619018155149
14	Clona	1 ks	0619018155148
15	Táhlo čištění/černá	1 ks	0619018157167
16	Externí přívod vzduchu (Ø100)	1 ks	0088500050008
17	Modul vzduchu	1 ks	0619068156500
P	Podstavec (zvláštní příslušenství)	1 ks	0619018151300
N	Nástavec/černá	1 ks	0619018155150

2.2. Detail A1

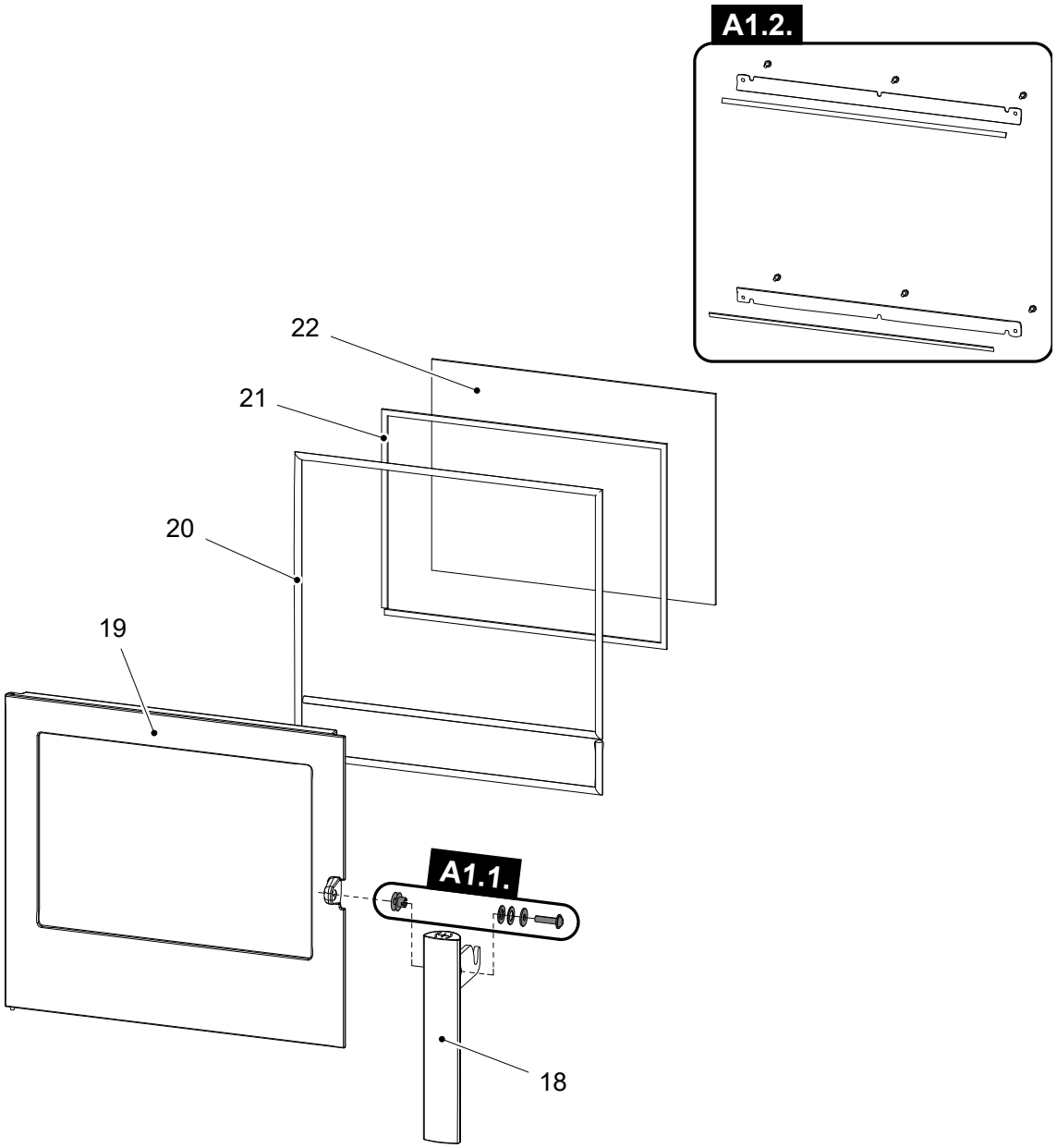

Detail A1			
Pozice	**Název**	**Množství**	**Číslo zboží**
A1.1. + 18	Pákový uzávěr dvířek topeniště (komplet) + spojovací materiál kliky – set	1 ks	0420114017301
A1.2.	Držák skla – set/černá	1 ks	0619018155303
19	Dvířka topeniště litinová/černá	1 ks	0619018155301
20	Těsnící šňůra dveří 10 mm	2600 mm	0040300100005
21	Těsnící šňůra skla 10x4 mm	1700 mm	0040210040005
22	Žáruvzdorné sklo (4x370x501)	1 ks	0619018155302

2.3. Detail A2

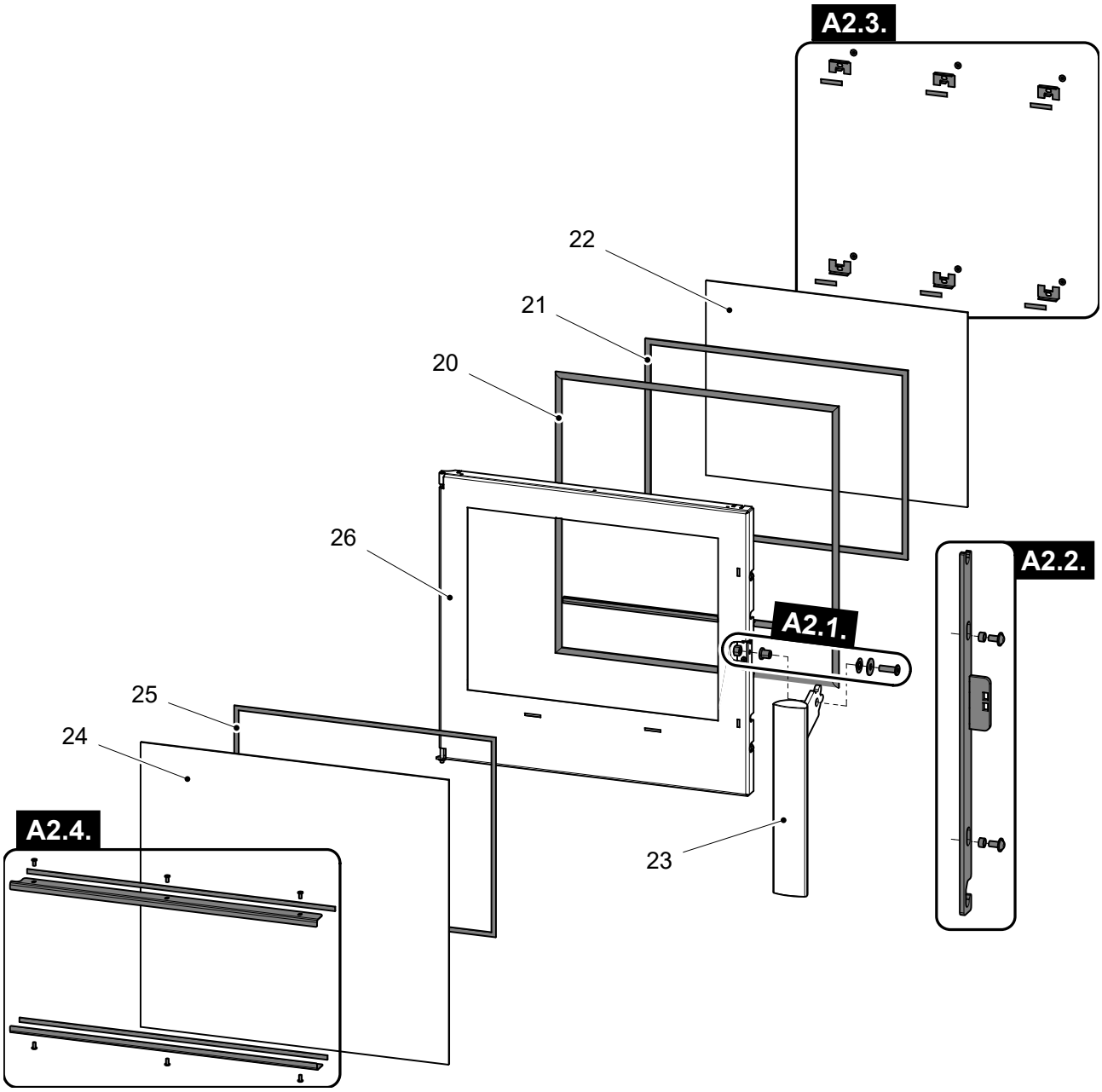

Detail A2			
Pozice	**Název**	**Množství**	**Číslo zboží**
A2.1. + 23	Pákový uzávěr dvířek topeniště (komplet) + spojovací materiál kliky – set	1 ks	0434715007320
A2.2.	Táhlo zavírání – set	1 ks	0619015005325
A2.3.	Držák skla 1 – set/černá	1 ks	0619018155304
A2.4.	Držák skla 2 – set/černá	1 ks	0619018165207
20	Těsnící šňůra dveří 12 mm	2600 mm	0041012120005
21	Těsnící šňůra skla 10x4 mm	1700 mm	0040210040005
22	Žáruvzdorné sklo (4x370x501)	1 ks	0619018155302

24	Sklo s potiskem (4x542x590)	1 ks	0619018155312
25	Těsnící šňůra skla s potiskem 6 mm	1800 mm	0040406000006
26	Dvířka topeniště (svařovaný díl)/černá	1 ks	0619018165200

3. Easy control

Ovládání všech tří přívodů vzduchů (primárního, sekundárního, terciálního) pouze pomocí jednoho regulátoru.

1. Regulátor je v pozici určené pro zátop (obr. A). Jsou otevřeny všechny tři přívody vzduchu (primární, sekundární, terciální).
2. Nastavení regulátoru Easy control v režimu topení (obr. B).
3. Regulátor je v pozici určené pro uzavření přívodů vzduchu (obr. C). Žádný přívod není otevřen (primární, sekundární, terciální). Tato pozice se používá pouze v případě, kdy jsou kamna mimo provoz, po ukončení procesu topení.

VAROVÁNÍ

Během procesu topení nesmí dojít k uzavření přívodů vzduchu (obr. C)! V krajním případě může dojít i k explozi v kamnech a následnému roztříštění skla, rozmetání uhlíků po místnosti a ke vzniku požáru.

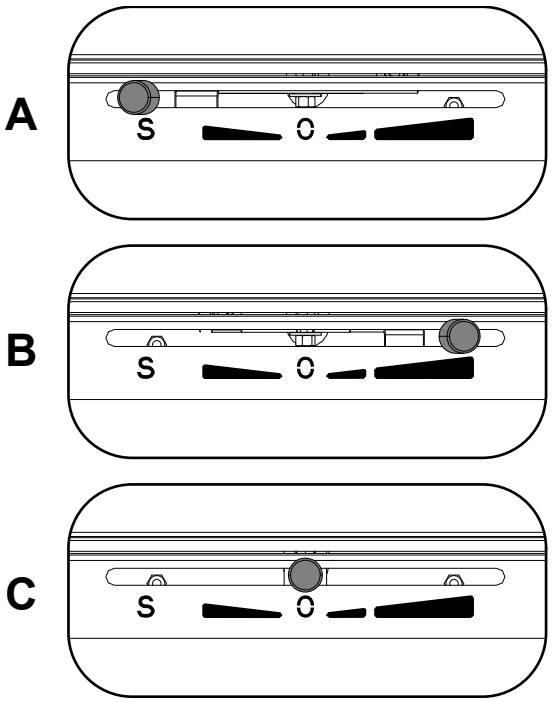

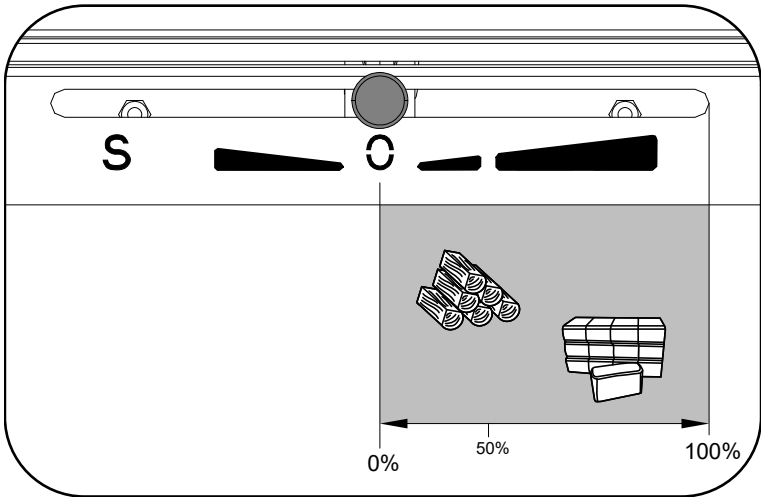

4. Návod na čištění nástavce

DŮLEŽITÉ

Čištění stírací lištou se doporučuje provádět minimálně 1x za rok (např. před topnou sezónou), případně i častěji v závislosti na intenzitě topení.

1

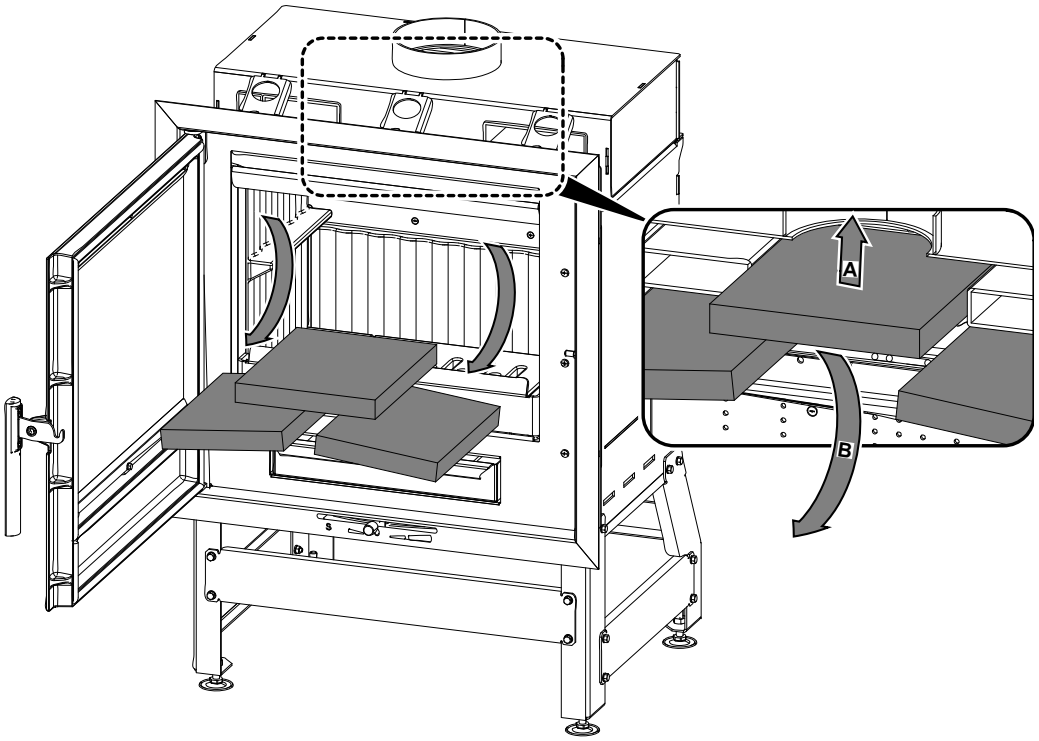

2

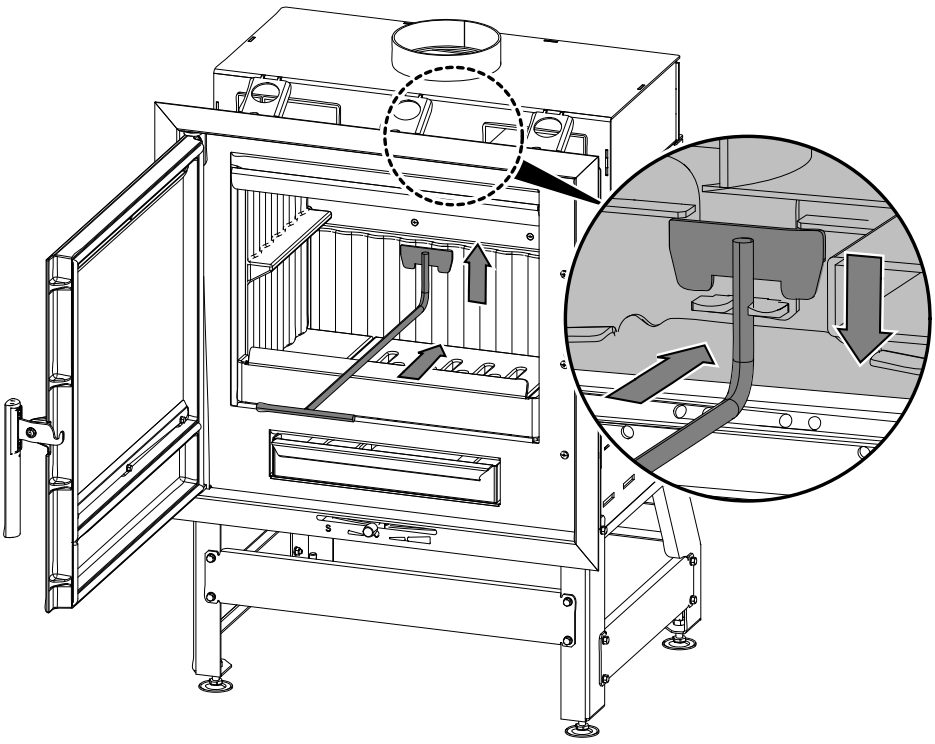

3

