Slovenský referenčný preklad

HAAS+SOHN

Neoficiálny strojový preklad. Vyžaduje odbornú technickú a jazykovú kontrolu.

Tento preklad nie je novým certifikátom výrobcu.

Preklad vychádza z pôvodného dokumentu. Značky, označenia modelov, kódy a technické hodnoty zostávajú zachované.

Text je usporiadaný tak, aby sa neorezával. Pôvodné obrázky, diagramy a rozloženie sú v úplnom origináli.

ID: pdf_a87438636f8c5f13e9d1

SHA-256: a87438636f8c5f13e9d1dd36fe28b5a943d85793483f441c8963c8895989d6fd

Pôvodná strana 1

Pôvodný text	Slovenčina
Epic / Fenix / Brillo	Epic / Fenix / Brillo
Technická dokumentace	Technická dokumentácia
CZ	CZ
Krbová kamna	Krbové kachle
0435315001400d	0435315001400d
Technická dokumentace	Technická dokumentácia
Epic / Fenix / Brillo	Epic / Fenix / Brillo

Pôvodná strana 2

Pôvodný text	Slovenčina
Úvod	Úvod
Srdečně děkujeme za zakoupení našeho výrobku!	Srdečne ďakujeme za zakúpenie nášho výrobku!
Popis topidla Vás podrobně seznámí s konstrukcí, technickou specifikací a obsluhou topidla. Doporučujeme seznámit se pozorně s těmito údaji. Vyvarujete se tak případných chyb při vlastní montáži a obsluze.	Popis ohrievača Vás podrobne zoznámi s konštrukciou, technickou špecifikáciou a obsluhou ohrievača. Odporúčame oboznámiť sa pozorne s týmito údajmi. Vyvarujete sa tak prípadných chýb pri vlastnej montáži a obsluhe.
Podrobné podmínky instalace a obsluhy naleznete ve Všeobecném návodu k obsluze (součást dodávky).	Podrobné podmienky inštalácie a obsluhy nájdete vo Všeobecnom návode na obsluhu (súčasť dodávky).
Poznámky v textu	Poznámky v texte
Nejdůležitější jsou poznámky nadepsané VAROVÁNÍ. Poznámky nadepsané VAROVÁNÍ Vás upozorňují na vážné nebezpečí poškození topidla či poranění.	Najdôležitejšie sú poznámky nadpísané VAROVANIE. Poznámky napísané VAROVANIE Vás upozorňujú na vážne nebezpečenstvo poškodenia ohrievača či poranenia.
CZ	CZ
Poznámka nadepsaná Upozornění Vás upozorňuje na možná poškození Vašeho topidla.	Poznámka nadpísaná Upozornenie Vás upozorňuje na možné poškodenie Vášho ohrievača.
Poznámka nadepsaná Důležité Vás upozorňuje na informace důležité k provozu Vašeho topidla.	Poznámka nadpísaná Dôležité Vás upozorňuje na informácie dôležité pre prevádzku Vášho ohrievača.
Poznámka jako taková Vás upozorňuje zcela obecně na informace důležité k provozu Vašeho topidla.	Poznámka ako taká Vás upozorňuje celkom všeobecne na informácie dôležité na prevádzku Vášho ohrievača.

Pôvodná strana 3

Pôvodný text	Slovenčina
Obsah	Obsah
CZ	CZ
Obsah	Obsah
1. Technický popis 1	1. Technický popis 1
1.1. Epic 1	1.1. Epic 1
1.2. Fenix 2	1.2. Fenix 2
1.3. Brillo..... 3	1.3. Brillo..... 3
2. Seznam náhradních dílů 4	2. Zoznam náhradných dielov 4
2.1. Celkový rozstřel modelu Epic/Brillo..... 4	2.1. Celkový rozstrel modelu Epic/Brillo..... 4
2.2. Celkový rozstřel modelu Fenix..... 6	2.2. Celkový rozstrel modelu Fenix..... 6
2.3. Detail A1..... 8	2.3. Detail A1..... 8
3. Easy control 9	3. Easy control 9
4. Záměna přívodu vzduchu 10	4. Zámena prívodu vzduchu 10
5. Záměna kouřovodu 11	5. Zámena dymovodu 11
5.1. Epic 11	5.1. Epic 11
5.2. Brillo.....12	5.2. Brillo.....12
6. Připojení na koncentrický komín.....13	6. Pripojenie na koncentrický komín.....13
6.1. Montážní návod.....14	6.1. Montážny návod.....14

Pôvodná strana 8

Pôvodný text	Slovenčina
Seznam náhradních dílů	Zoznam náhradných dielov
23	23
22	22
21	21
20	20
20	20
17b	17b
17a	17a
17	17
15	15
11	11
13	13
10	10
7	7
8	8
18	18
CZ	CZ
9	9
17b	17b
17a	17a
12	12
14	14
A1	A1
6	6
5	5
16	16
4	4
3	3
2	2
1	1
4	4

Pôvodný text	Slovenčina
2. Seznam náhradních dílů	2. Zoznam náhradných dielov
2.1. Celkový rozstřel modelu Epic/Brillo	2.1. Rozložený pohľad modelu Epic/Brillo
28	28
23b	23b
19	19
23a	23a

Pôvodná strana 9

Pôvodný text	Slovenčina
Seznam náhradních dílů	Zoznam náhradných dielov
Pozice	Pozícia
Název	Názov
Množství	Množstvo
Číslo zboží	Číslo tovaru
Celkový rozstřel modelu Epic/Brillo	Rozložený pohľad modelu Epic/Brillo
Dvířka topeniště (komplet)/černá	Dvierka ohniska (komplet)/čierna
1 ks	1 ks
0435315405300	0435315405300
A1	A1
Dvířka spodní/černá	Dvierka spodné/čierne
1 ks	1 ks
0435315005360	0435315005360
1	1
Magnet	Magnet
1 ks	1 ks
0595015005002	0595015005002
2	2
Popelník	Popolník
1 ks	1 ks
3	3
0494015005603	0494015005603
Rošt	Rošt
1 ks	1 ks
4	4
0494015005501	0494015005501
Záda (30x274x366,2)	Chrbát (30x274x366,2)
1 ks	1 ks
5	5
0494015005502	0494015005502
Bok pravý (26x382,2x159,7)	Bok pravý (26x382,2x159,7)

Pôvodný text	Slovenčina
1 ks	1 ks
6	6
0494015005504	0494015005504
Bok zadní pravý (28x89,5x373,5)	Bok zadný pravý (28x89,5x373,5)
1 ks	1 ks
7	7
0494015005515	0494015005515
Bok zadní levý (28x89,5x373,5)	Bok zadný ľavý (28x89,5x373,5)
1 ks	1 ks
8	8
0494015005505	0494015005505
Bok levý (26x382,2x159,7)	Bok ľavý (26x382,2x159,7)
1 ks	1 ks
9	9
0494015005503	0494015005503
Clona spodní (vermikulit)	Clona spodná (vermikulit)
1 ks	1 ks
10	10
0494015005506	0494015005506
Clona vrchní (vermikulit)	Clona vrchná (vermikulit)
1 ks	1 ks
0494015005507	0494015005507
11	11
Madlo regulátoru	Madlo regulátora
1 ks	1 ks
0435315005047	0435315005047
12	12
Pružina dveří	Pružina dverí
1 ks	1 ks
13	13
0491015005031	0491015005031
Externí přívod vzduchu/černá	Externý prívod vzduchu/čierna

Pôvodný text	Slovenčina
1 ks	1 ks
0494015005065	0494015005065
14	14
Záslepka přívodu vzduchu/černá	Záslepka prívodu vzduchu/čierna
1 ks	1 ks
15	15
0494015005061	0494015005061
Štelovací noha	Šteľovacia noha
4 ks	4 ks
16	16
0494015005090	0494015005090
Kryt boční levý/bílá	Kryt bočný ľavý/biela
1 ks	1 ks
0494015006120	0494015006120
17	17
Kryt boční levý/titan	Kryt bočný ľavý/titán
1 ks	1 ks
0494015016120	0494015016120
17	17
Boční obklad kámen/woodstone	Bočný obklad kameň/woodstone
2 ks	2 ks
17a	17a
0494015005171	0494015005171
Boční obklad kámen/pískovec Graywood	Bočný obklad kameň/pieskovec Graywood
2 ks	2 ks
17a	17a
0494015015171	0494015015171
CZ	CZ
Boční obklad keramika/slonová kost	Bočný obklad keramika/slonová kosť
2 ks	2 ks
17b	17b
0494015305170	0494015305170

Pôvodný text	Slovenčina
Kryt boční pravý/bílá	Kryt bočný pravý/biela
1 ks	1 ks
18	18
0494015006110	0494015006110
Kryt boční pravý/titan	Kryt bočný pravý/titán
1 ks	1 ks
18	18
0494015016110	0494015016110
Zadní kryt/bílá	Zadný kryt/biela
1 ks	1 ks
19	19
0494015006130	0494015006130
Zadní kryt/titan	Zadný kryt/titán
1 ks	1 ks
19	19
0494015015130	0494015015130
Zadní kryt/černá	Zadný kryt/čierna
1 ks	1 ks
19	19
0494015016130	0494015016130
Těsnění kouřovodu 8x2 mm	Tesnenie dymovodu 8x2 mm
20	20
470 mm	470 mm
0040208020006	0040208020006
Kouřovod/černá	Dymovod/čierna
1 ks	1 ks
21	21
0494015005020	0494015005020
Záslepka kouřovodu/černá	Záslepka dymovodu/čierna
1 ks	1 ks
0494015005030	0494015005030
22	22

Pôvodný text	Slovenčina
Víko/bílá	Veko/biela
1 ks	1 ks
23	23
0435315005800	0435315005800
Víko/titan	Veko/titán
1 ks	1 ks
23	23
0435315006800	0435315006800
Víko kámen/woodstone	Veko kameň/woodstone
1 ks	1 ks
23a	23a
0494015005173	0494015005173
Víko kámen/pískovec Graywood	Veko kameň/pieskovec Graywood
1 ks	1 ks
23a	23a
0494015015173	0494015015173
Keramické víko/slonová kost	Keramické veko/slonová kosť
1 ks	1 ks
23b	23b
0494015305173	0494015305173
Keramické víčko/slonová kost	Keramické viečko/slonová kosť
1 ks	1 ks
28	28
0494015305174	0494015305174
5	5

Pôvodná strana 10

Pôvodný text	Slovenčina
Seznam náhradních dílů	Zoznam náhradných dielov
16	16
13	13
9	9
11	11
8	8
6	6
15	15
7	7
17	17
10	10
12	12
A1	A1
CZ	CZ
5	5
14	14
4	4
3	3
2	2
1	1
2.2. Celkový rozstřel modelu Fenix	2.2. Rozložený pohľad modelu Fenix
18	18
22	22
21	21
20	20
19	19
19	19
15	15
Pozice	Pozícia
Název	Názov
Množství	Množstvo

Pôvodný text	Slovenčina
Číslo zboží	Číslo tovaru
Celkový rozstřel modelu Fenix	Rozložený pohľad modelu Fenix
Dvířka topeniště (komplet)/černá	Dvierka ohniska (komplet)/čierna
1 ks	1 ks
0435315405300	0435315405300
A1	A1
Dvířka spodní/černá	Dvierka spodné/čierne
1 ks	1 ks
0435315005360	0435315005360
1	1
Magnet	Magnet
1 ks	1 ks
0595015005002	0595015005002
2	2
Popelník	Popolník
1 ks	1 ks
3	3
0494015005603	0494015005603
6	6

Pôvodná strana 11

Pôvodný text	Slovenčina
Seznam náhradních dílů	Zoznam náhradných dielov
Rošt	Rošt
1 ks	1 ks
4	4
0494015005501	0494015005501
Záda (30x274x366,2)	Chrbát (30x274x366,2)
1 ks	1 ks
5	5
0494015005502	0494015005502
Bok zadní pravý (28x89,5x373,5)	Bok zadný pravý (28x89,5x373,5)
1 ks	1 ks
6	6
0494015005515	0494015005515
Bok zadní levý (28x89,5x373,5)	Bok zadný ľavý (28x89,5x373,5)
1 ks	1 ks
7	7
0494015005505	0494015005505
Clona spodní (vermikulit)	Clona spodná (vermikulit)
1 ks	1 ks
8	8
0494015005506	0494015005506
Clona vrchní (vermikulit)	Clona vrchná (vermikulit)
1 ks	1 ks
9	9
0494015005507	0494015005507
Madlo regulátoru	Madlo regulátora
1 ks	1 ks
10	10
0435315005047	0435315005047
Pružina dveří	Pružina dverí
1 ks	1 ks

Pôvodný text	Slovenčina
11	11
0491015005031	0491015005031
Externí přívod vzduchu/černá	Externý prívod vzduchu/čierna
1 ks	1 ks
0494015005065	0494015005065
12	12
Záslepka přívodu vzduchu	Záslepka prívodu vzduchu
1 ks	1 ks
13	13
0494015005061	0494015005061
Štelovací noha	Šteľovacia noha
4 ks	4 ks
0494015005090	0494015005090
14	14
Žáruvzdorné sklo (4x120x460)	Žiaruvzdorné sklo (4x120x460)
2 ks	2 ks
15	15
0494015005322	0494015005322
Kryt boční levý/černá	Kryt bočný ľavý/čierna
1 ks	1 ks
16	16
0435315405150	0435315405150
Kryt boční pravý/černá	Kryt bočný pravý/čierna
1 ks	1 ks
0435315405140	0435315405140
17	17
Zadní kryt/černá	Zadný kryt/čierna
1 ks	1 ks
18	18
0494015016130	0494015016130
Těsnění kouřovodu 8x2 mm	Tesnenie dymovodu 8x2 mm
19	19

Pôvodný text	Slovenčina
470 mm	470 mm
0040208020006	0040208020006
Kouřovod/černá	Dymovod/čierna
1 ks	1 ks
20	20
0494015005020	0494015005020
Záslepka kouřovodu/černá	Záslepka dymovodu/čierna
1 ks	1 ks
0494015005030	0494015005030
21	21
Víko/černá	Veko/čierna
1 ks	1 ks
22	22
0435315015800	0435315015800
CZ	CZ
7	7

Pôvodná strana 12

Pôvodný text	Slovenčina
Seznam náhradních dílů	Zoznam náhradných dielov
25	25
24	24
2.3. Detail A1	2.3. Detail A1
26	26
27	27
A1.1.	A1.1.
Pozice	Pozícia
Název	Názov
Množství	Množstvo
Číslo zboží	Číslo tovaru
Detail A1	Detail A1
CZ	CZ
Držák skla — set/černá	Držiak skla — set/čierna
1 ks	1 ks
A1.1.	A1.1.
0435315405301	0435315405301
Žáruvzdorné sklo (4x378x768 R346)	Žiaruvzdorné sklo (4x378x768 R346)
1 ks	1 ks
24	24
0435315005324	0435315005324
Těsnící šňůra skla 6 mm	Tesniaca šnúra skla 6 mm
25	25
1500 mm	1500 mm
0040300060005	0040300060005
Těsnící šňůra dveří 16 mm	Tesniaca šnúra dverí 16 mm
26	26
2200 mm	2200 mm
0040300160005	0040300160005
Madlo dveří/černá	Madlo dverí/čierna
1 ks	1 ks

Pôvodný text	Slovenčina
27	27
0435315005370	0435315005370
8	8

Pôvodná strana 13

Pôvodný text	Slovenčina
Easy control	Easy control
B	B
CZ	CZ
C	C
3. Easy control	3. Easy control
Ovládání všech tří přívodů vzduchu-primárního, sekundárního, terciárního-pouze pomocí jednoho regulátoru.	Ovládanie všetkých troch prívodov vzduchu-primárneho, sekundárneho, terciárneho-len pomocou jedného regulátora.
1. Regulátor je v pozici určené pro zátop (obr. A). Jsou otevřeny všechny tři přívody vzduchu (primární, sekundární, terciární).	1. Regulátor je v pozícii určenej pre zakúrenie (obr. A). Sú otvorené všetky tri prívody vzduchu (primárne, sekundárne, terciárne).
2. Nastavení regulátoru Easy control v režimu topení (obr. B).	2. Nastavenie regulátora Easy control v režime kúrenia (obr. B).
3. Regulátor je v pozici určené pro uzavření přívodů vzduchu (obr. C). Žádný přívod není otevřen (primární, sekundární, terciární). Tato pozice se používá pouze v případě, kdy jsou kamna mimo provoz, po ukončení procesu topení.	3. Regulátor je v pozícii určenej na uzavretie prívodov vzduchu (obr. C). Žiadny prívod nie je otvorený (primárny, sekundárny, terciárny). Táto pozícia sa používa iba v prípade, keď sú kachle mimo prevádzky, po ukončení procesu kúrenia.
VAROVÁNÍ	VAROVANIE
Během procesu topení nesmí dojít k uzavření přívodů vzduchu (obr. C)! V krajním případě může dojít i k explozi v kamnech a následnému roztříštění skla, rozmetání uhlíků po místnosti a ke vzniku požáru.	Počas procesu kúrenia nesmie dôjsť k uzavretiu prívodov vzduchu (obr. C)! V krajnom prípade môže dôjsť aj k explózii v kachliach a následnému roztrieštení skla, rozmetaniu uhlíkov po miestnosti ak vzniku požiaru.
A	A
START	ŠTART
0%	0%
50%	50%
100%	100%
9	9

Pôvodná strana 15

Pôvodný text	Slovenčina
Záměna kouřovodu	Zámena dymovodu
1	1
4	4
3	3
2	2
4	4
CZ	CZ
5. Záměna kouřovodu	5. Zámena dymovodu
5.1. Epic	5.1. Epic
6	6
1	1
1	1
5	5
1	1
2	2
2	2
3	3
Poznámka	Poznámka
Záslepka víka (poz. 1) je součástí standardního příslušenství dodávaného spolu s kamny.	Záslepka veka (poz. 1) je súčasťou štandardného príslušenstva dodávaného spolu s pecou.
11	11

Pôvodná strana 16

Pôvodný text	Slovenčina
Záměna kouřovodu	Zámena dymovodu
2	2
4	4
5	5
CZ	CZ
5.2. Brillo	5.2. Brillo
7	7
2	2
1	1
6	6
1	1
2	2
3	3
1	1
3	3
2	2
1	1
4	4
Poznámka	Poznámka
Keramické víčko a podpěra (poz. 1 a 2) jsou součástí standardního příslušenství dodávaného spolu s kamny.	Keramické viečko a podpera (poz. 1 a 2) sú súčasťou štandardného príslušenstva dodávaného spolu s pecou.
12	12

Pôvodná strana 17

Pôvodný text	Slovenčina
Připojení na koncentrický komín	Pripojenie na koncentrický komín
6. Připojení na koncentrický komín	6. Pripojenie na koncentrický komín
Poznámka	Poznámka
Kamna Epic/Fenix/Ember/Glow/Brillo/Orba umožňují připojení na koncentrický dvouvrstvý komínový systém, který zajišťuje jak odvod spalin, tak přívod čerstvého spalovacího vzduchu, a to jedním tělesem kouřovodu, potažmo komínu. Použití této konfigurace zapojení poskytne uživateli větší volnost při volbě umístění kamen, neboť nemusí brát ohled na připojení přívodu vzduchu do spodní části topidla. Navíc toto zapojení významně zmenšuje minimální bezpečnostní vzdálenosti kamen od hořlavých zdí, nebo jiných hořlavých předmětů, na min. hodnoty viz tabulky níže.	Kachle Epic/Fenix/Ember/Glow/Brillo/Orba umožňujú pripojenie na koncentrický dvojvrstvový komínový systém, ktorý zaisťuje ako odvod spalín, tak prívod čerstvého spaľovacieho vzduchu, a to jedným telesom dymovodu, prípadne komína. Použitie tejto konfigurácie zapojenia poskytne užívateľovi väčšiu voľnosť pri voľbe umiestnenia kachlí, pretože nemusí brať ohľad na pripojenie prívodu vzduchu do spodnej časti ohrievača. Navyše toto zapojenie významne zmenšuje minimálne bezpečnostné vzdialenosti kachlí od horľavých múrov, alebo iných horľavých predmetov, na min. hodnoty viď tabuľky nižšie.
Epic/Brillo	Epic/Brillo
Fenix	Fenix
Pozice	Pozícia
Vzdálenost (mm)	Vzdialenosť (mm)
Pozice	Pozícia
A	A
50	50
A	A
60	60
B	B
250	250
B	B
350	350
C	C
950	950
C	C
800	800
A	A
50	50
B	B
250	250
B1	B1

Pôvodný text	Slovenčina
150	150
950	950
C	C
CZ	CZ
B2	B2
120	120
950	950
C	C
13	13
Vzdálenost (mm)	Vzdialenosť (mm)

Pôvodná strana 18

Pôvodný text	Slovenčina
Připojení na koncentrický komín	Pripojenie na koncentrický komín
1	1
2	2
4	4
3	3
2	2
1	1
5	5
CZ	CZ
14	14
6.1. Montážní návod	6.1. Montážny návod
Poznámka	Poznámka
Pro Epic Woodstone/Graywood a Brillo je nutné vyměnit víko za plechové (č. zboží 0435315015800).	Pre Epic Woodstone/Graywood a Brillo je nutné vymeniť veko za plechové (č. tovar 0435315015800).

Pôvodná strana 19

Pôvodný text	Slovenčina
3	3
Připojení na koncentrický komín	Pripojenie na koncentrický komín
6	6
Pozice	Pozícia
Název	Názov
Množství	Množstvo
Číslo zboží	Číslo tovaru
Těsnící šňůra 8x2 mm	Tesniaca šnúra 8x2 mm
1	1
630 mm	630 mm
Není součástí do-	Nie je súčasťou do-
dávky, č. zboží	dávky, č. tovaru
Hrdlo D200 mm	Hrdlo D200 mm
1 ks	1 ks
2	2
Podložka 5,3 DIN 125	Podložka 5,3 DIN 125
3	3
4 ks	4 ks
Šroub M5x16 DIN 933	Skrutka M5x16 DIN 933
0494015006025	0494015006025
4 ks	4 ks
4	4
Stínění	Tienenie
1 ks	1 ks
5	5
Záslepka přívodu vzduchu	Záslepka prívodu vzduchu
6	6
1 ks	1 ks
CZ	CZ
15	15

HAAS + SOHN

Epic / Fenix / Brillo

Technická dokumentace
Krbová kamna

CZ

04353150014000d

Úvod

Srdečně děkujeme za zakoupení našeho výrobku!

Popis topidla Vás podrobně seznámí s konstrukcí, technickou specifikací a obsluhou topidla. Doporučujeme seznámit se pozorně s těmito údaji. Vyvarujete se tak případných chyb při vlastní montáži a obsluze.

Podrobné podmínky instalace a obsluhy naleznete ve Všeobecném návodu k obsluze (součást dodávky).

Poznámky v textu



Nejdůležitější jsou poznámky nadepsané **VAROVÁNÍ**. Poznámky nadepsané **VAROVÁNÍ** Vás upozorňují na **vážné nebezpečí poškození topidla či poranění.**



Poznámka nadepsaná **Upozornění** Vás upozorňuje na možná poškození Vašeho topidla.



Poznámka nadepsaná **Důležité** Vás upozorňuje na informace důležité k provozu Vašeho topidla.



Poznámka jako taková Vás upozorňuje zcela obecně na informace důležité k provozu Vašeho topidla.

CZ

Obsah

1. Technický popis 1
1.1. Epic 1
1.2. Fenix 2
1.3. Brillo 3

2. Seznam náhradních dílů 4
2.1. Celkový rozstřel modelu Epic/Brillo 4
2.2. Celkový rozstřel modelu Fenix 6
2.3. Detail A1 8

3. Easy control 9

4. Záměna přívodu vzduchu 10

5. Záměna kouřovodu 11
5.1. Epic 11
5.2. Brillo 12

6. Připojení na koncentrický komín 13
6.1. Montážní návod 14

1. Technický popis

1.1. Epic

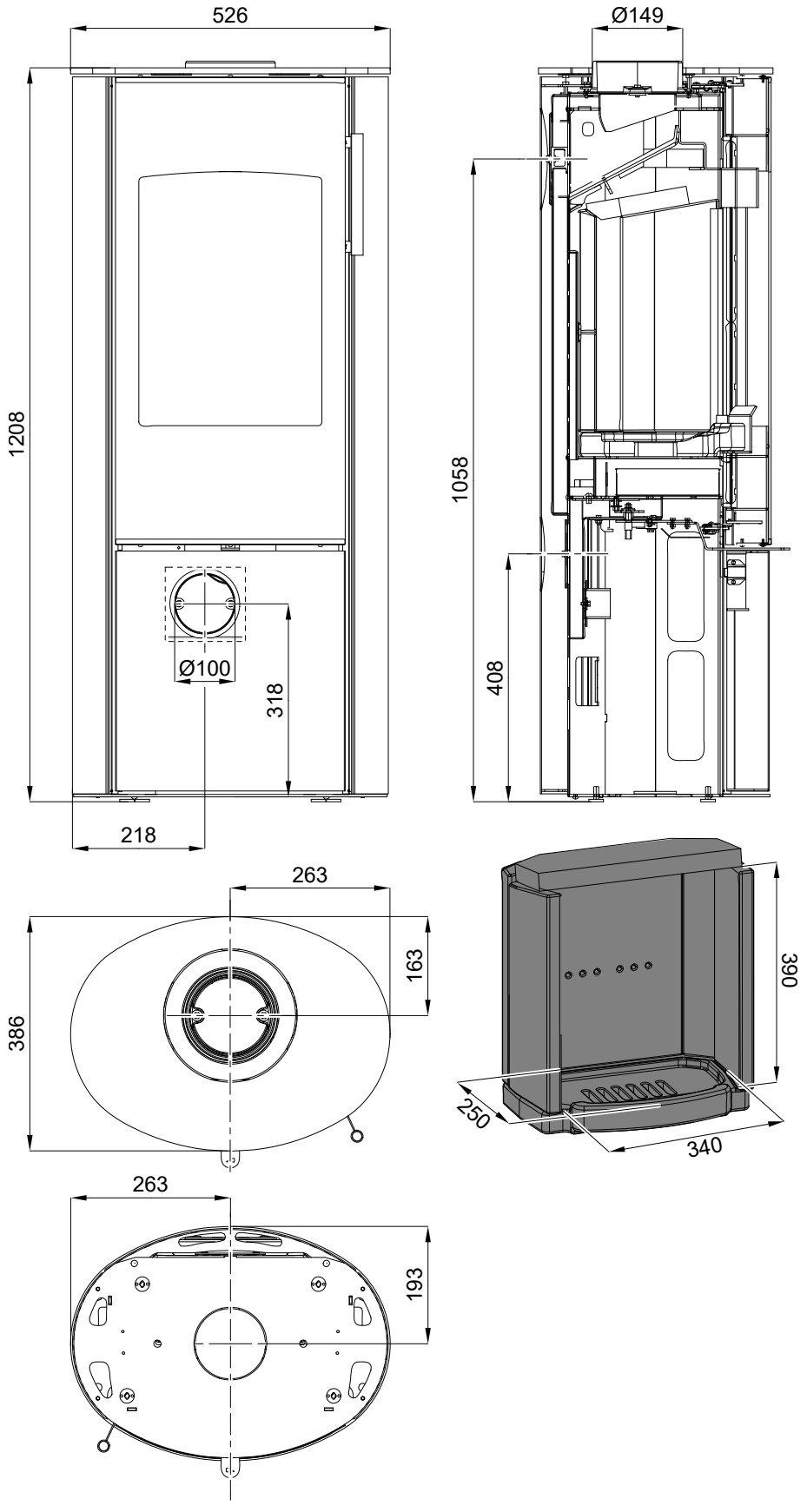

1.2. Fenix

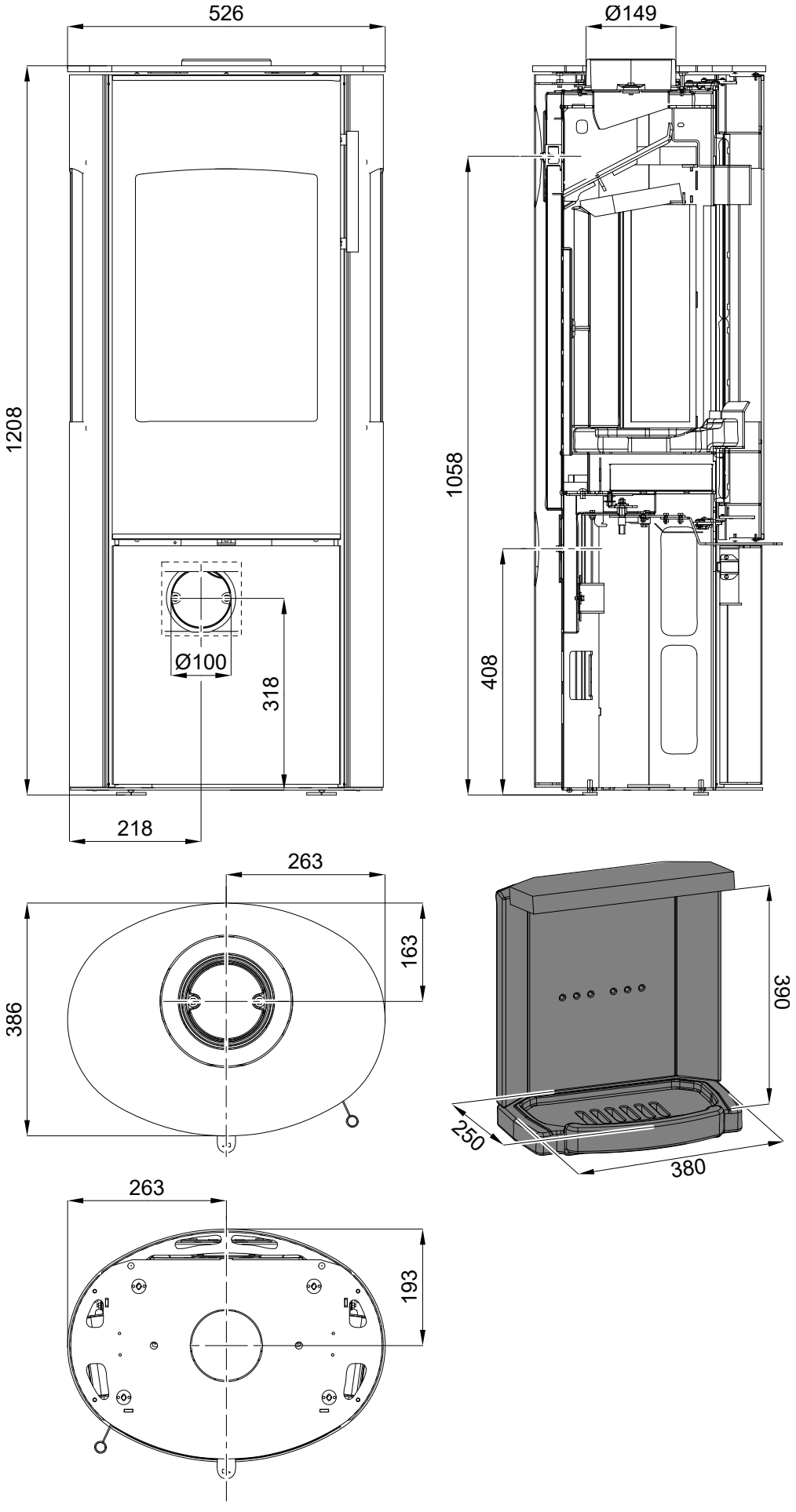
526
1208
Ø100
318
218
Ø149
1058
408
263
163
386
390
250
380
263
193

1.3. Brillo

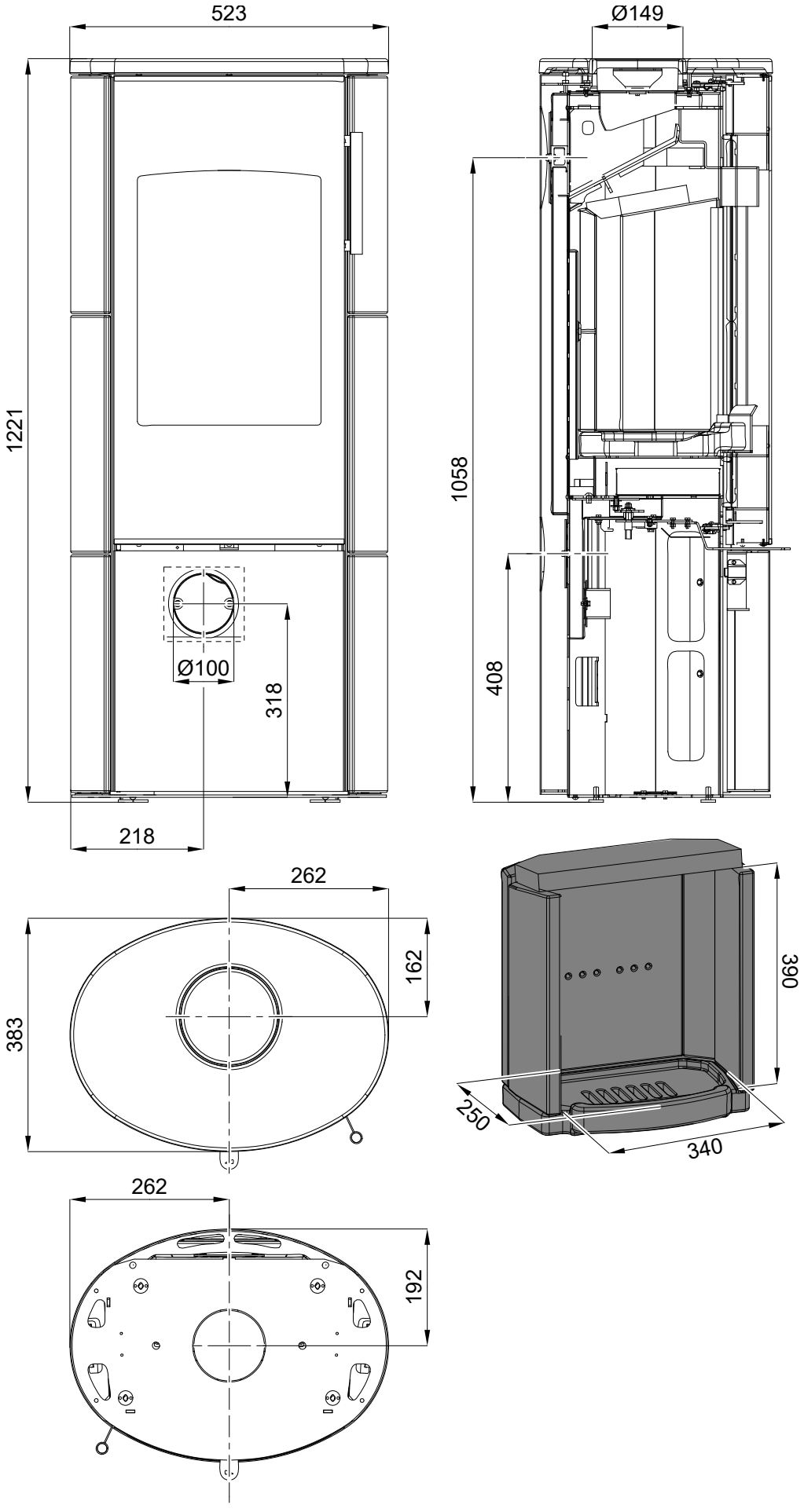
523
Ø149
1221
1058
408
Ø100
318
218
262
162
383
390
250
340
262
192

2. Seznam náhradních dílů

2.1. Celkový rozstřel modelu Epic/Brillo

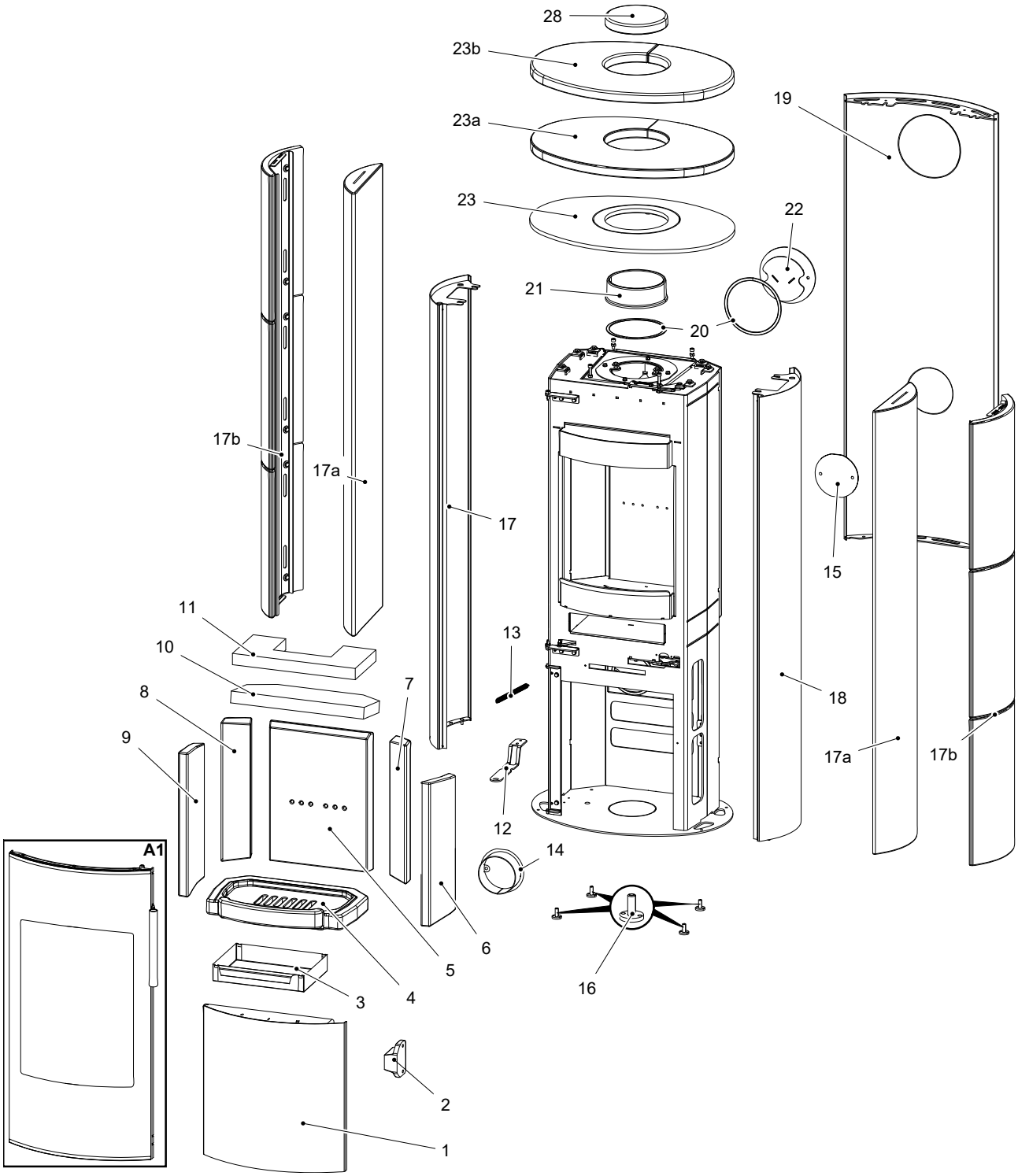

Pozice	Název	Množství	Číslo zboží
Celkový rozstřel modelu Epic/Brillo			
A1	Dvířka topeniště (komplet)/černá	1 ks	0435315405300
1	Dvířka spodní/černá	1 ks	0435315005360
2	Magnet	1 ks	0595015005002
3	Popelník	1 ks	0494015005603
4	Rošt	1 ks	0494015005501
5	Záda (30x274x366,2)	1 ks	0494015005502
6	Bok pravý (26x382,2x159,7)	1 ks	0494015005504
7	Bok zadní pravý (28x89,5x373,5)	1 ks	0494015005515
8	Bok zadní levý (28x89,5x373,5)	1 ks	0494015005505
9	Bok levý (26x382,2x159,7)	1 ks	0494015005503
10	Clona spodní (vermikulit)	1 ks	0494015005506
11	Clona vrchní (vermikulit)	1 ks	0494015005507
12	Madlo regulátoru	1 ks	0435315005047
13	Pružina dveří	1 ks	0491015005031
14	Externí přívod vzduchu/černá	1 ks	0494015005065
15	Záslepka přívodu vzduchu/černá	1 ks	0494015005061
16	Štelovací noha	4 ks	0494015005090
17	Kryt boční levý/bílá	1 ks	0494015006120
17	Kryt boční levý/titan	1 ks	0494015016120
17a	Boční obklad kámen/woodstone	2 ks	0494015005171
17a	Boční obklad kámen/pískovec Graywood	2 ks	0494015015171
17b	Boční obklad keramika/slonová kost	2 ks	0494015305170
18	Kryt boční pravý/bílá	1 ks	0494015006110
18	Kryt boční pravý/titan	1 ks	0494015016110
19	Zadní kryt/bílá	1 ks	0494015006130
19	Zadní kryt/titan	1 ks	0494015015130
19	Zadní kryt/černá	1 ks	0494015016130
20	Těsnění kouřovodu 8x2 mm	470 mm	0040208020006
21	Kouřovod/černá	1 ks	0494015005020
22	Záslepka kouřovodu/černá	1 ks	0494015005030
23	Víko/bílá	1 ks	0435315005800
23	Víko/titan	1 ks	0435315006800
23a	Víko kámen/woodstone	1 ks	0494015005173
23a	Víko kámen/pískovec Graywood	1 ks	0494015015173
23b	Keramické víko/slonová kost	1 ks	0494015305173
28	Keramické víčko/slonová kost	1 ks	0494015305174

2.2. Celkový rozstřel modelu Fenix

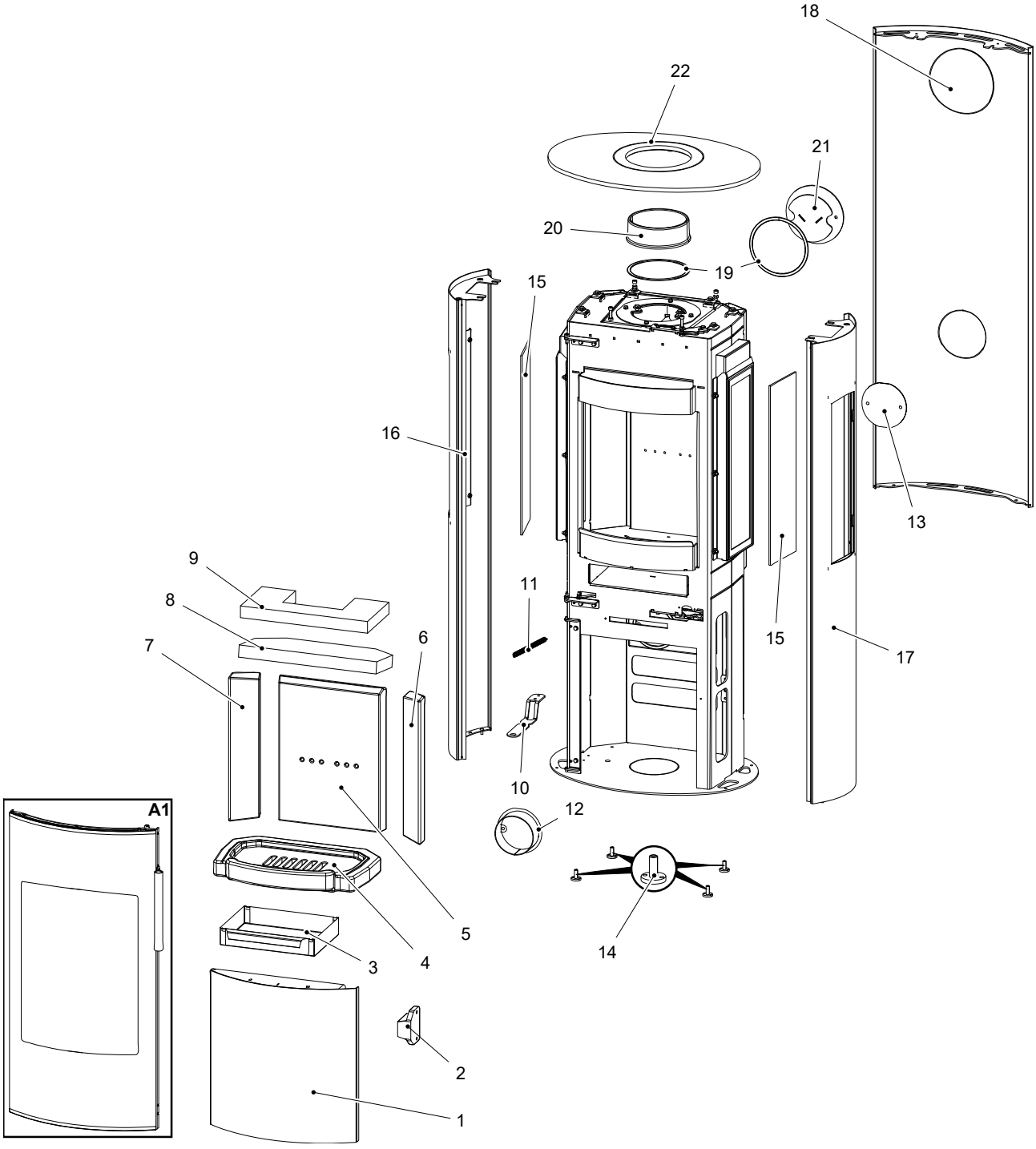

Pozice	Název	Množství	Číslo zboží
Celkový rozstřel modelu Fenix			
A1	Dvířka topeniště (komplet)/černá	1 ks	0435315405300
1	Dvířka spodní/černá	1 ks	0435315005360
2	Magnet	1 ks	0595015005002
3	Popelník	1 ks	0494015005603

4	Rošt	1 ks	0494015005501
5	Záda (30x274x366,2)	1 ks	0494015005502
6	Bok zadní pravý (28x89,5x373,5)	1 ks	0494015005515
7	Bok zadní levý (28x89,5x373,5)	1 ks	0494015005505
8	Clona spodní (vermikulit)	1 ks	0494015005506
9	Clona vrchní (vermikulit)	1 ks	0494015005507
10	Madlo regulátoru	1 ks	0435315005047
11	Pružina dveří	1 ks	0491015005031
12	Externí přívod vzduchu/černá	1 ks	0494015005065
13	Záslepka přívodu vzduchu	1 ks	0494015005061
14	Štelovací noha	4 ks	0494015005090
15	Žáruvzdorné sklo (4x120x460)	2 ks	0494015005322
16	Kryt boční levý/černá	1 ks	0435315405150
17	Kryt boční pravý/černá	1 ks	0435315405140
18	Zadní kryt/černá	1 ks	0494015016130
19	Těsnění kouřovodu 8x2 mm	470 mm	0040208020006
20	Kouřovod/černá	1 ks	0494015005020
21	Záslepka kouřovodu/černá	1 ks	0494015005030
22	Víko/černá	1 ks	0435315015800

2.3. Detail A1

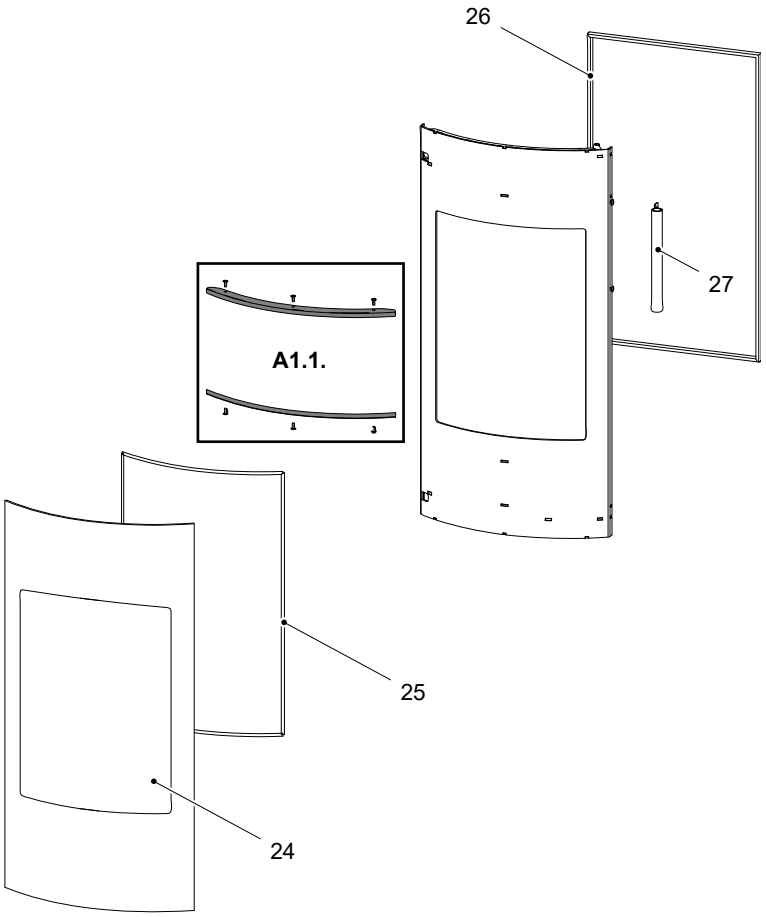

Pozice	Název	Množství	Číslo zboží
Detail A1			
A1.1.	Držák skla — set/černá	1 ks	0435315405301
24	Žáruvzdorné sklo (4x378x768 R346)	1 ks	0435315005324
25	Těsnící šňůra skla 6 mm	1500 mm	0040300060005
26	Těsnící šňůra dveří 16 mm	2200 mm	0040300160005
27	Madlo dveří/černá	1 ks	0435315005370

3. Easy control

Ovládání všech tří přívodů vzduchu-primárního, sekundárního, terciárního-pouze pomocí jednoho regulátoru.

1. Regulátor je v pozici určené pro zátop (obr. A). Jsou otevřeny všechny tři přívody vzduchu (primární, sekundární, terciární).
2. Nastavení regulátoru Easy control v režimu topení (obr. B).
3. Regulátor je v pozici určené pro uzavření přívodů vzduchu (obr. C). Žádný přívod není otevřen (primární, sekundární, terciární). Tato pozice se používá pouze v případě, kdy jsou kamna mimo provoz, po ukončení procesu topení.

VAROVÁNÍ

Během procesu topení nesmí dojít k uzavření přívodů vzduchu (obr. C)! V krajním případě může dojít i k explozi v kamnech a následnému roztříštění skla, rozmetání uhlíků po místnosti a ke vzniku požáru.

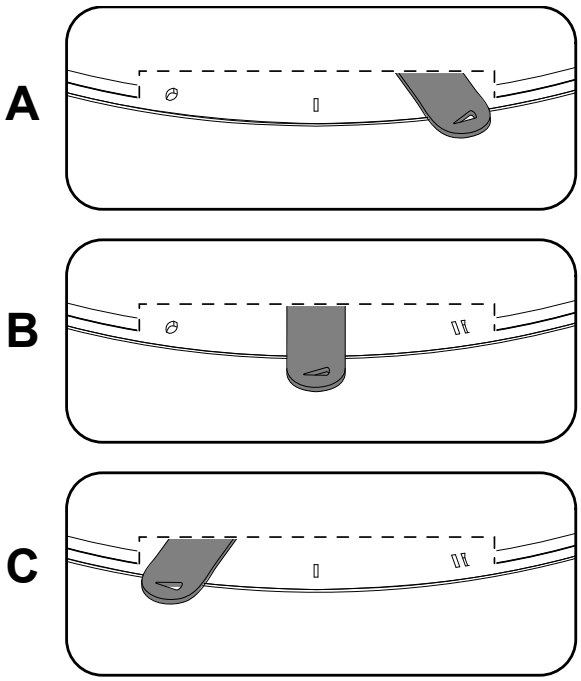

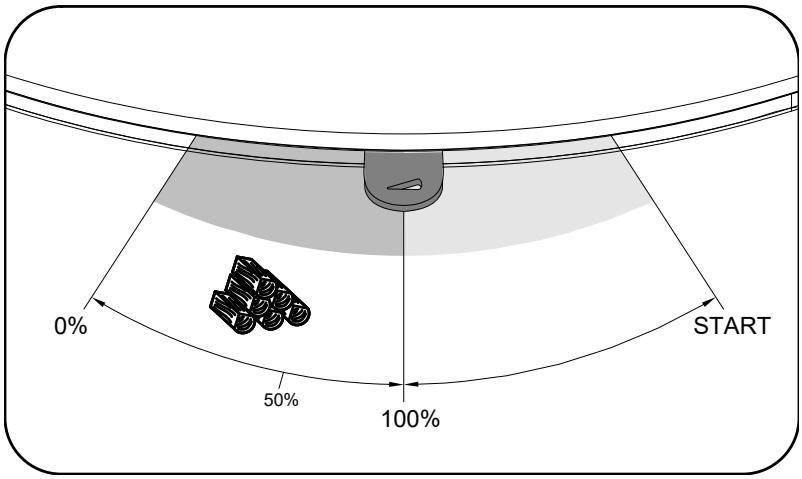

4. Záměna přívodu vzduchu

1

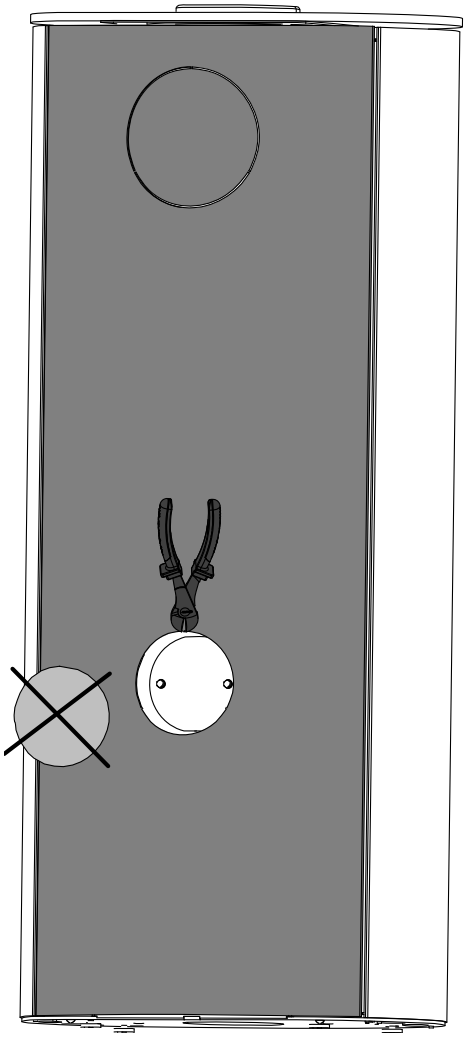

2

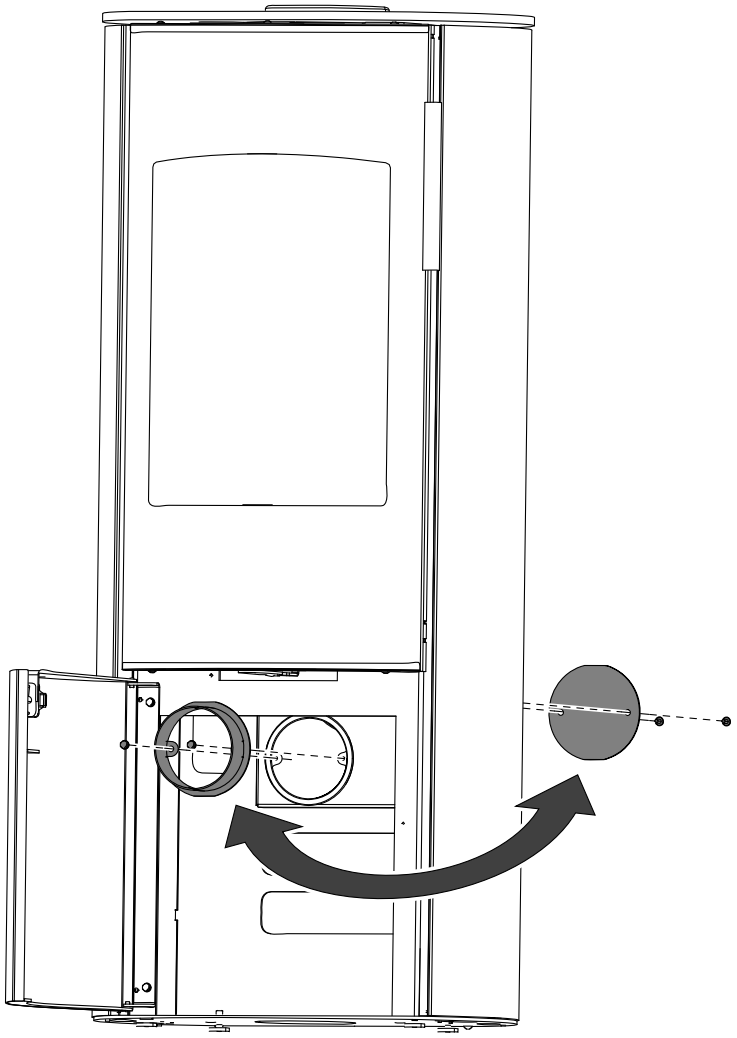

5. Záměna kouřovodu

5.1. Epic

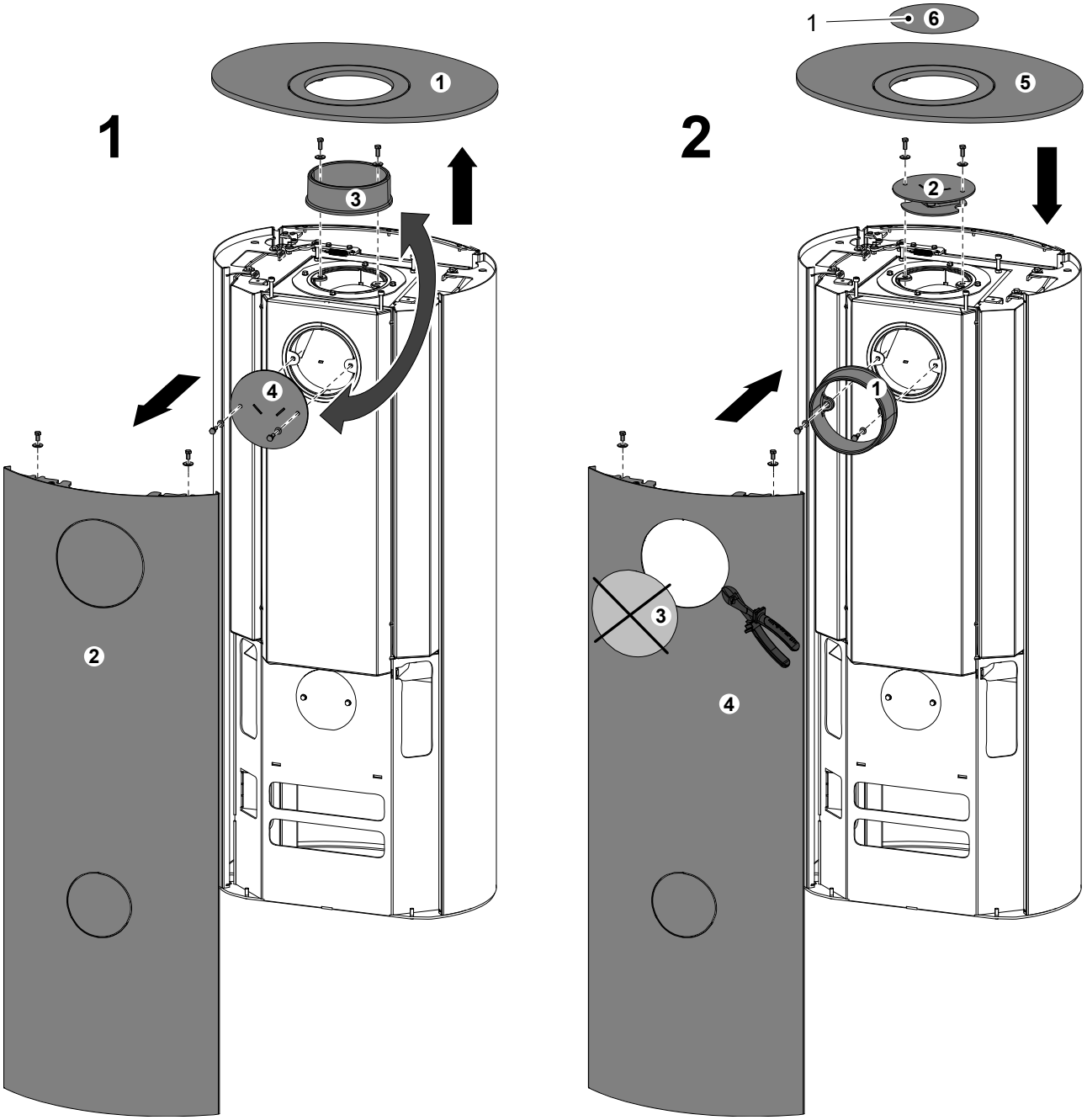

Poznámka

Záslepka víka (poz. 1) je součástí standardního příslušenství dodávaného spolu s kamny.

5.2. Brillo

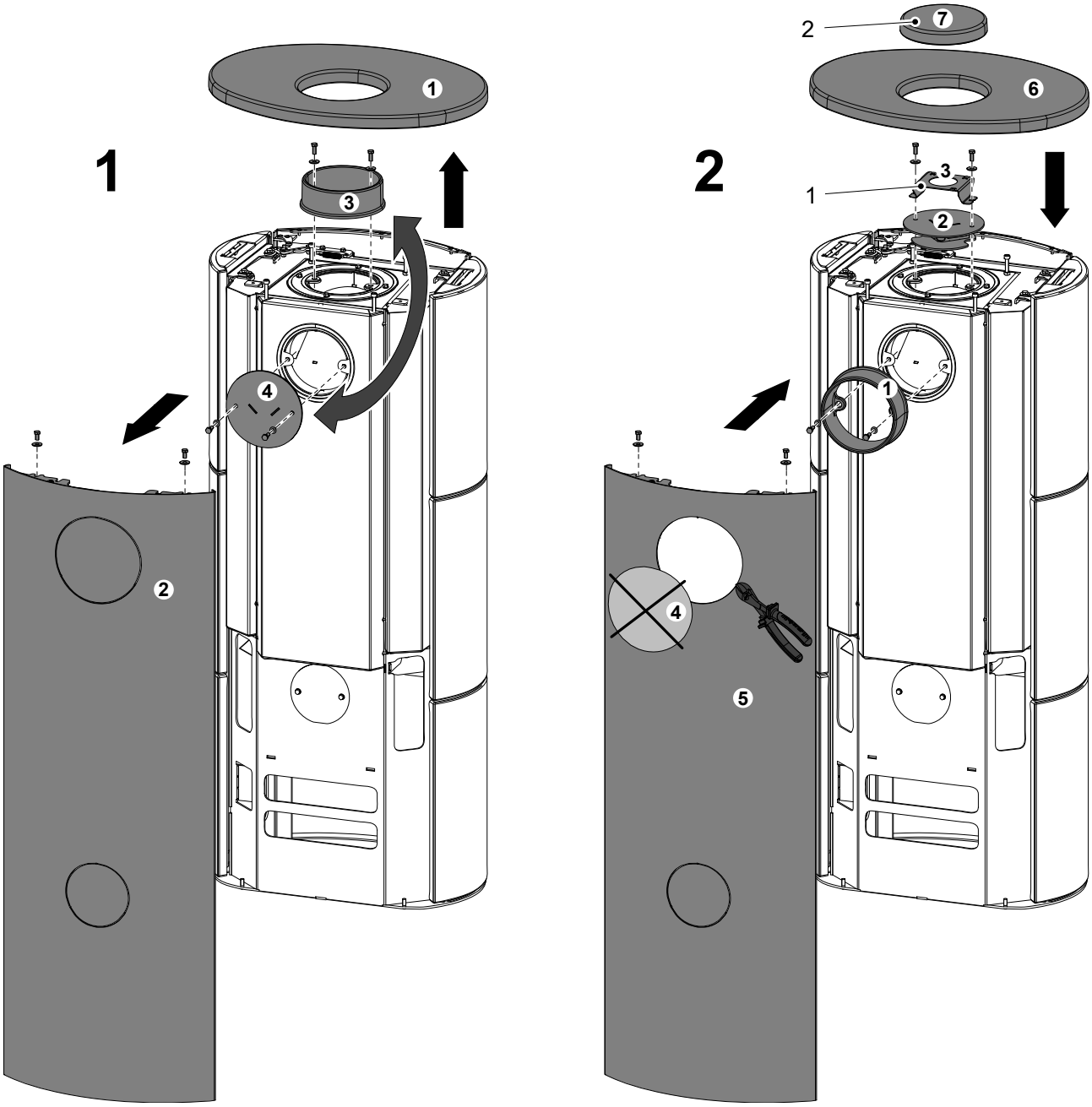

Poznámka

Keramické víčko a podpěra (poz. 1 a 2) jsou součástí standardního příslušenství dodávaného spolu s kamny.

6. Připojení na koncentrický komín

Poznámka

Kamna Epic/Fenix/Ember/Glow/Brillo/Orba umožňují připojení na koncentrický dvouvrstvý komínový systém, který zajišťuje jak odvod spalin, tak přívod čerstvého spalovacího vzduchu, a to jedním tělesem kouřovodu, potažmo komínu. Použití této konfigurace zapojení poskytne uživateli větší volnost při volbě umístění kamen, neboť nemusí brát ohled na připojení přívodu vzduchu do spodní části topidla. Navíc toto zapojení významně zmenšuje minimální bezpečnostní vzdálenosti kamen od hořlavých zdí, nebo jiných hořlavých předmětů, na min. hodnoty viz tabulky níže.

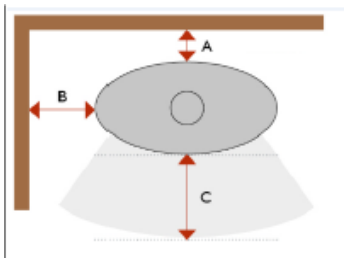

	Epic/Brillo	Fenix
Pozice	Vzdálenost (mm)	Vzdálenost (mm)
A	50	60
B	250	350
C	950	800

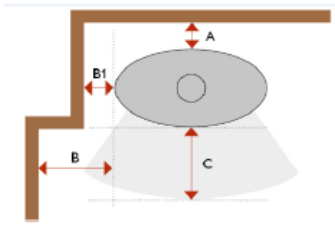

A	50
B	250
B1	150
C	950

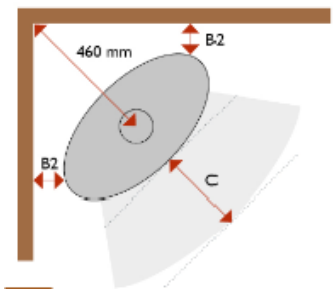

B2	120
C	950

6.1. Montážní návod

Poznámka

Pro Epic Woodstone/Graywood a Brillo je nutné vyměnit víko za plechové (č. zboží 0435315015800).

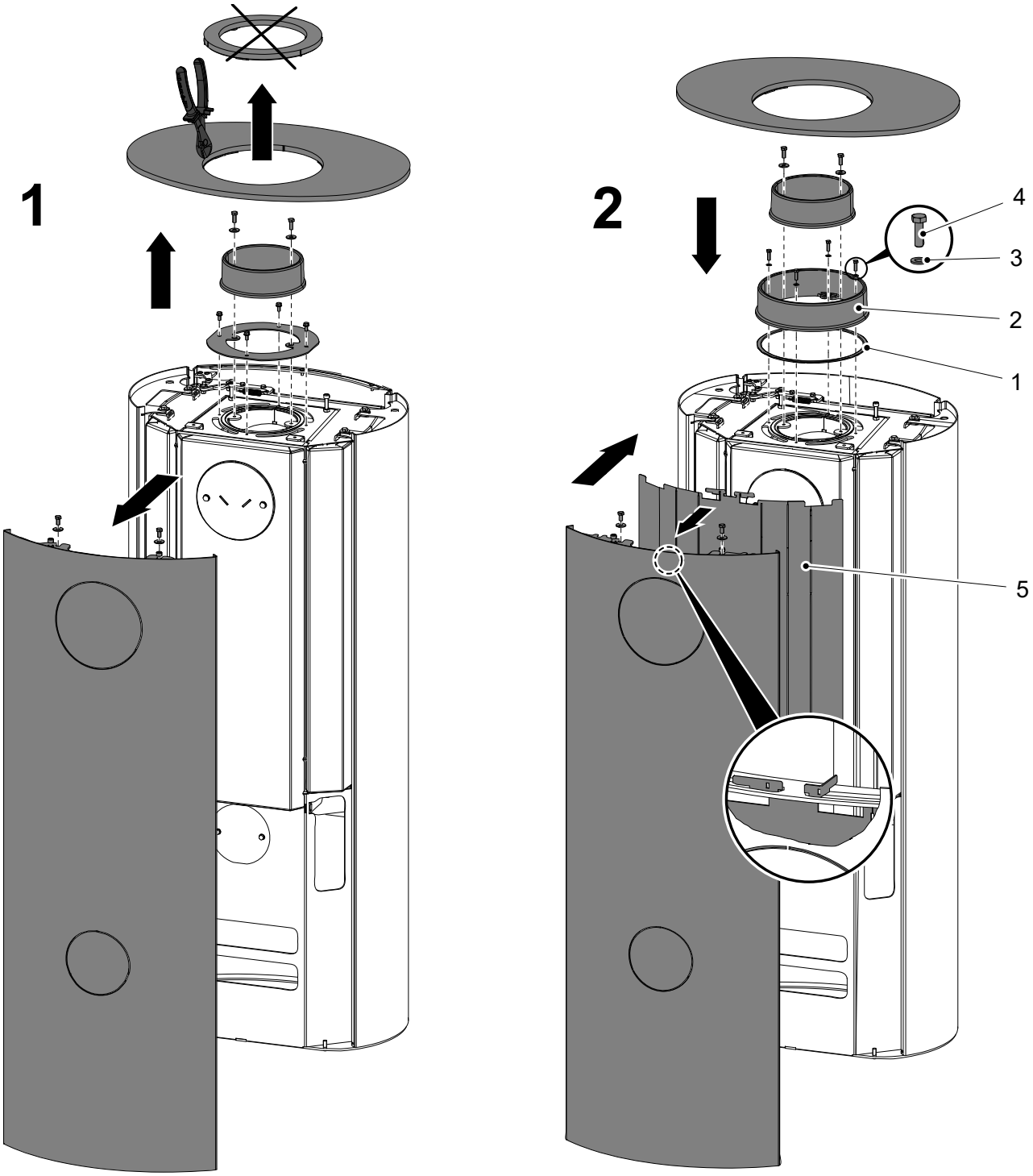

3

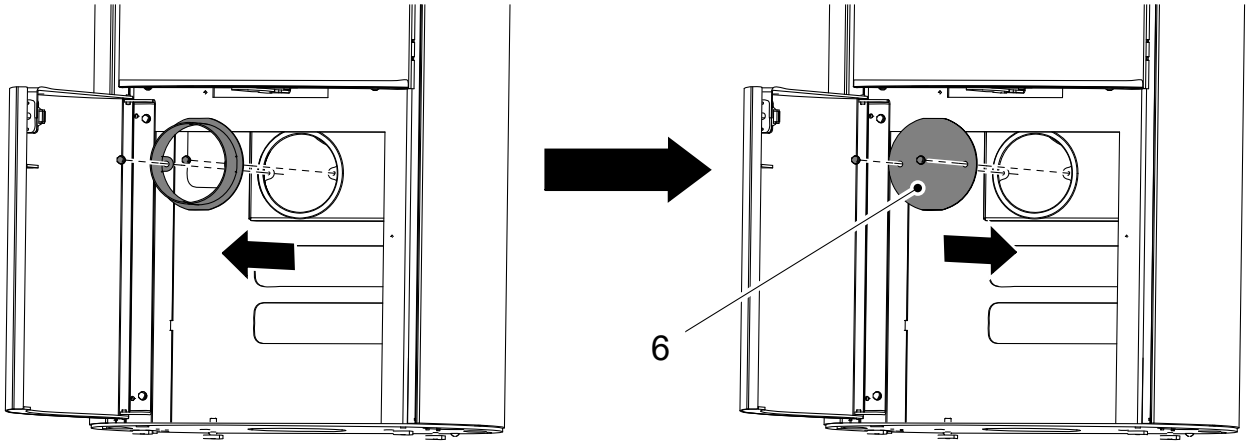

Pozice	Název	Množství	Číslo zboží
1	Těsnící šňůra 8x2 mm	630 mm	Není součástí dodávky, č. zboží 0494015006025
2	Hrdlo D200 mm	1 ks	
3	Podložka 5,3 DIN 125	4 ks	
4	Šroub M5x16 DIN 933	4 ks	
5	Stínění	1 ks	
6	Záslepka přívodu vzduchu	1 ks	