Pôvodná slovenská dokumentácia výrobcu

HAAS+SOHN

Nasledujúce slovenské strany sú prevzaté bez zmeny z toho istého pôvodného dokumentu, modelu a revízie.

Úplný pôvodný súbor je zachovaný samostatne a úplný pôvodný dokument je aj na konci tohto súboru.

Za pôvodnými slovenskými stranami nasleduje doplnkový neoficiálny referenčný preklad. Vyžaduje odbornú technickú a jazykovú kontrolu.

ID: pdf_eca7c4442c0239bbdf09

SHA-256: eca7c4442c0239bbdf098edc90fb644c0d2cbc5f8444605c115af6e5a07a85f9

HAAS+SOHN

Montážní návod - Montážný návod - Instrukcja montażu - Assembly Instructions
LAROS PICCOLO

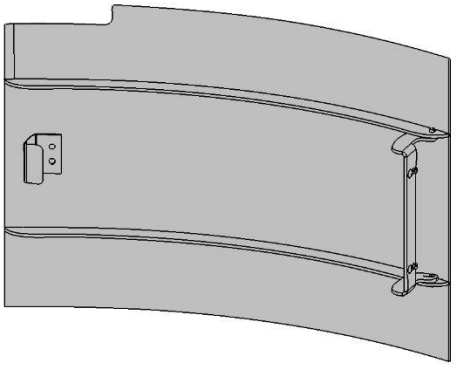

1x

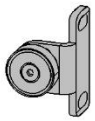

1x

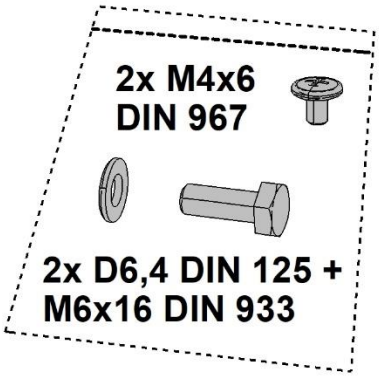

1

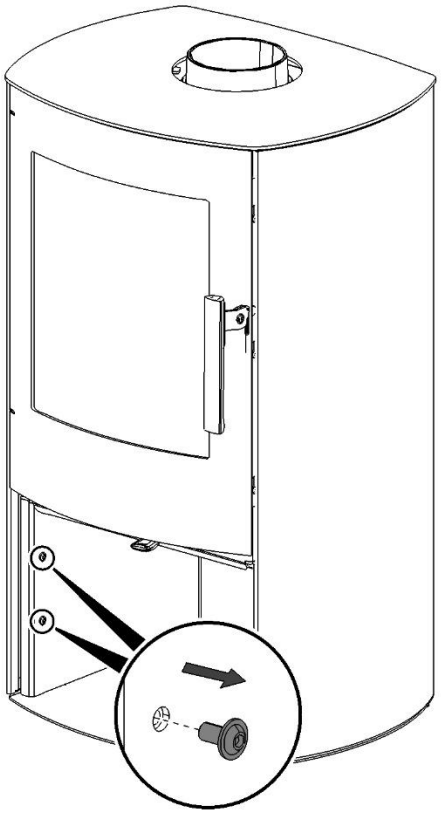

2

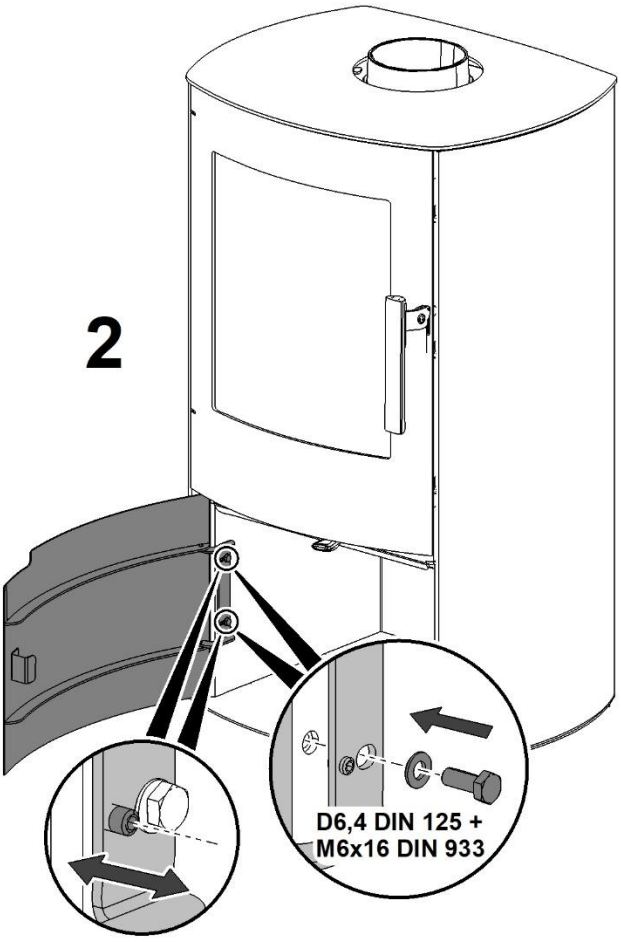

3

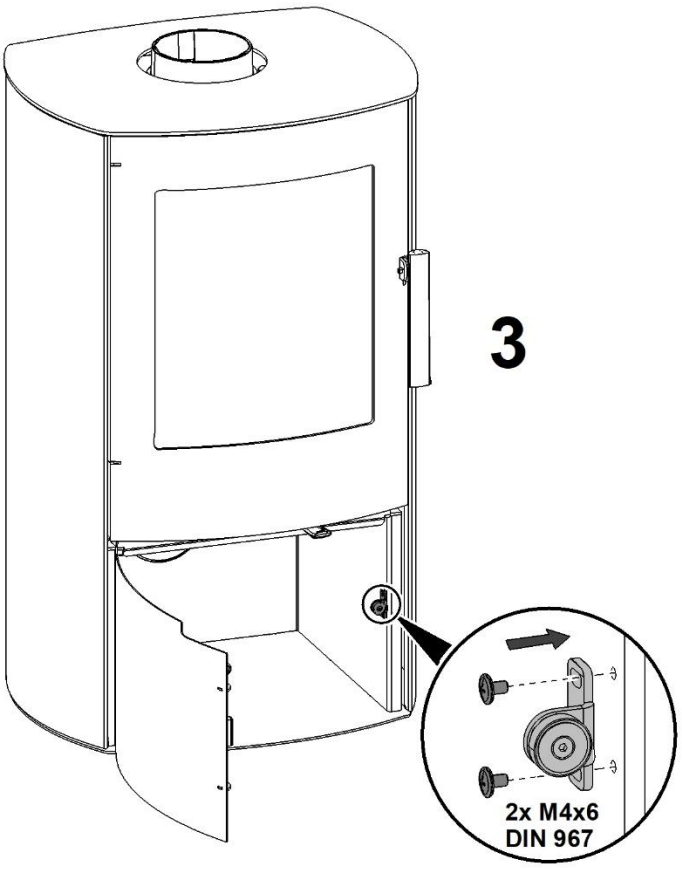

Slovenský referenčný preklad

HAAS+SOHN

Neoficiálny strojový preklad. Vyžaduje odbornú technickú a jazykovú kontrolu.

Tento preklad nie je novým certifikátom výrobcu.

Preklad vychádza z pôvodného dokumentu. Značky, označenia modelov, kódy a technické hodnoty zostávajú zachované.

Text je usporiadaný tak, aby sa neorezával. Pôvodné obrázky, diagramy a rozloženie sú v úplnom origináli.

ID: pdf_eca7c4442c0239bbdf09

SHA-256: eca7c4442c0239bbdf098edc90fb644c0d2cbc5f8444605c115af6e5a07a85f9

Pôvodná strana 1

Pôvodný text	Slovenčina
Montážní návod	Montážny návod
LAROS PICCOLO	LAROS PICCOLO
0424617401431-	0424617401431-
1	1

HAAS+SOHN

Montážní návod - Montážný návod - Instrukcja montażu - Assembly Instructions
LAROS PICCOLO

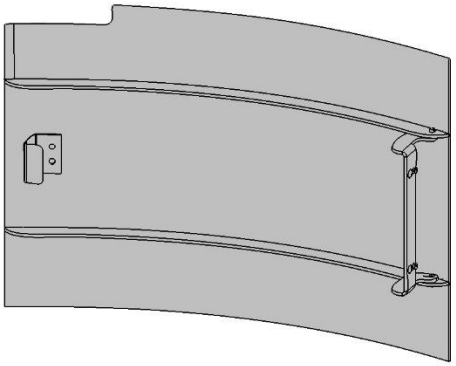

1x

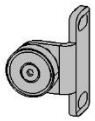

1x

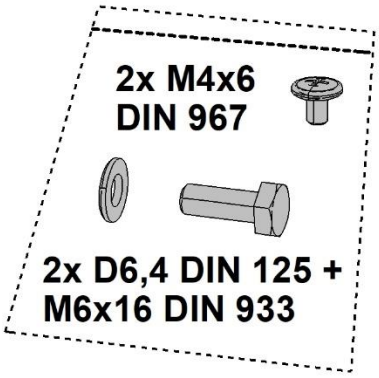

1

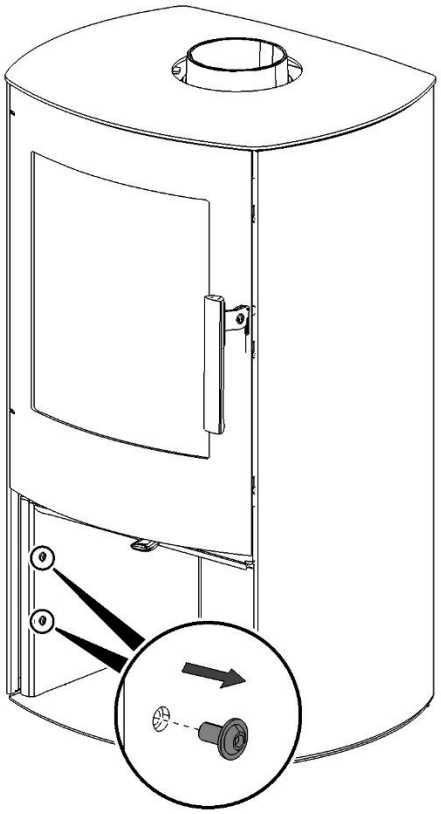

2

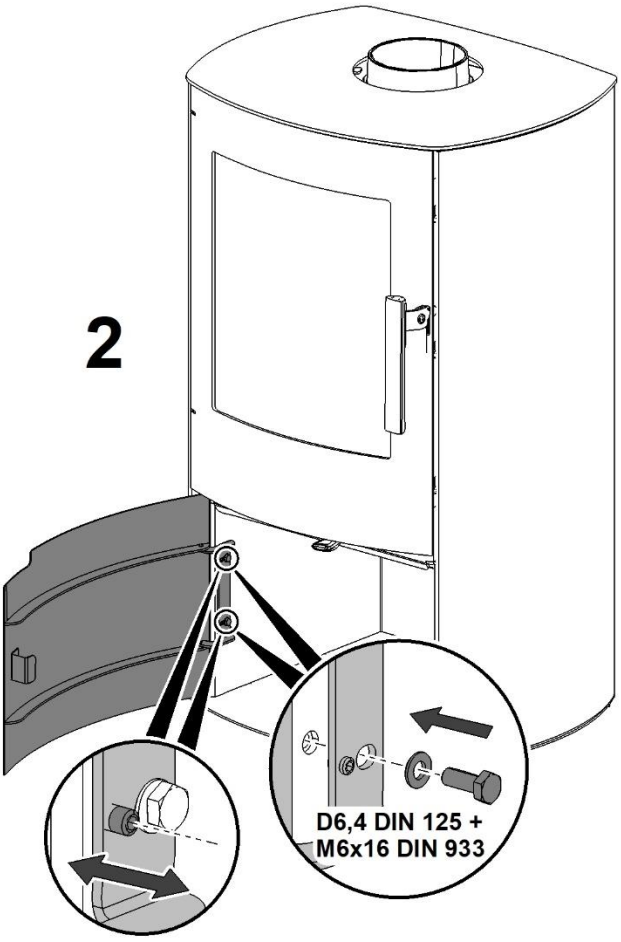

3

