Slovenský referenčný preklad

HAAS+SOHN

Neoficiálny strojový preklad. Vyžaduje odbornú technickú a jazykovú kontrolu.

Tento preklad nie je novým certifikátom výrobcu.

Preklad vychádza z pôvodného dokumentu. Značky, označenia modelov, kódy a technické hodnoty zostávajú zachované.

Text je usporiadaný tak, aby sa neorezával. Pôvodné obrázky, diagramy a rozloženie sú v úplnom origináli.

ID: pdf_6971c638fade5ecfbb86

SHA-256: 6971c638fade5ecfbb86b676bd3df9b3c272936a61124aa54efa139bc92061f4

Pôvodná strana 2

Pôvodný text	Slovenčina
Úvod	Úvod
Srdečně děkujeme za zakoupení našeho výrobku!	Srdečne ďakujeme za zakúpenie nášho výrobku!
Popis topidla Vás podrobně seznámí s konstrukcí, technickou specifikací a obsluhou topidla. Doporučujeme seznámit se pozorně s těmito údaji. Vyvarujete se tak případných chyb při vlastní montáži a obsluze.	Popis ohrievača Vás podrobne zoznámi s konštrukciou, technickou špecifikáciou a obsluhou ohrievača. Odporúčame oboznámiť sa pozorne s týmito údajmi. Vyvarujete sa tak prípadných chýb pri vlastnej montáži a obsluhe.
Podrobné podmínky instalace a obsluhy naleznete ve Všeobecném návodu k obsluze (součást dodávky).	Podrobné podmienky inštalácie a obsluhy nájdete vo Všeobecnom návode na obsluhu (súčasť dodávky).
Poznámky v textu	Poznámky v texte
Nejdůležitější jsou poznámky nadepsané VAROVÁNÍ. Poznámky nadepsané VAROVÁNÍ Vás upozorňují na	Najdôležitejšie sú poznámky nadpísané VAROVANIE. Poznámky napísané VAROVANIE Vás upozorňujú na
CZ	CZ
vážné nebezpečí poškození topidla či poranění.	vážne nebezpečenstvo poškodenia ohrievača či poranenia.
Poznámka nadepsaná Upozornění Vás upozorňuje na možná poškození Vašeho topidla.	Poznámka nadpísaná Upozornenie Vás upozorňuje na možné poškodenie Vášho ohrievača.
Poznámka nadepsaná Důležité Vás upozorňuje na informace důležité k provozu Vašeho topidla.	Poznámka nadpísaná Dôležité Vás upozorňuje na informácie dôležité pre prevádzku Vášho ohrievača.
Poznámka jako taková Vás upozorňuje zcela obecně na informace důležité k provozu Vašeho topidla.	Poznámka ako taká Vás upozorňuje celkom všeobecne na informácie dôležité na prevádzku Vášho ohrievača.

Pôvodná strana 3

Pôvodný text	Slovenčina
Obsah	Obsah
CZ	CZ
Obsah	Obsah
1. Technická data..... 1	1. Technické údaje..... 1
1.1. Vhodná paliva, množství pro přiložení..... 1	1.1. Vhodné palivá, množstvo na priloženie..... 1
2. Rozměrové schéma..... 2	2. Rozmerová schéma..... 2
3. Seznam náhradních dílů 3	3. Zoznam náhradných dielov 3
3.1. Celkový rozstřel modelu 3	3.1. Celkový rozstrel modelu 3
3.2. Detail A1..... 5	3.2. Detail A1..... 5
4. Easy control 7	4. Easy control 7
5. Záměna přívodu vzduchu 8	5. Zámena prívodu vzduchu 8

Pôvodná strana 5

Pôvodný text	Slovenčina
Technická data	Technické dáta
1. Technická data	1. Technické dáta
Dřevěná polena	Drevené polená
Jmenovitý výkon	Menovitý výkon
Dosažený tepelný výkon	Dosiahnutý tepelný výkon
6,3 kW	6,3 kW
Jmenovitý tepelný výkon	Menovitý tepelný výkon
6 kW	6 kW
Zkušební norma	Skúšobná norma
EN 13240	EN 13240
Energetická účinnost	Energetická účinnosť
81,2 %	81,2 %
Průměrná koncentrace CO při 13% O2	Priemerná koncentrácia CO pri 13% O2
0,1 %	0,1 %
Průměrná koncentrace CO při 13% O2	Priemerná koncentrácia CO pri 13% O2
1232 mg/Nm3	1232 mg/Nm3
Průměrná koncentrace prachu při 13% O2	Priemerná koncentrácia prachu pri 13% O2
24 mg/Nm3	24 mg/Nm3
Průměrná koncentrace NOx při 13% O2	Priemerná koncentrácia NOx pri 13% O2
90 mg/Nm3	90 mg/Nm3
Průměrná koncentrace OGC při 13% O2	Priemerná koncentrácia OGC pri 13% O2
56 mg/Nm3	56 mg/Nm3
Průměrná koncentrace CO při 0% O2	Priemerná koncentrácia CO pri 0% O2
840 mg/MJ	840 mg/MJ
Průměrná koncentrace prachu při 0% O2	Priemerná koncentrácia prachu pri 0% O2
17 mg/MJ	17 mg/MJ
Průměrná koncentrace NOx při 0% O2	Priemerná koncentrácia NOx pri 0% O2
61 mg/MJ	61 mg/MJ
Průměrná koncentrace OGC při 0% O2	Priemerná koncentrácia OGC pri 0% O2
38 mg/MJ	38 mg/MJ
Hmotnostní průtok suchých spalin	Hmotnostný prietok suchých spalín

Pôvodný text	Slovenčina
5,6 g/s	5,6 g/s
Prům. teplota spalin za hrdl. kouřovodu	Priem. teplota spalín za hrdl. dymovodu
326 °C	326 °C
Minimální tah komína v hrdle kouřovodu	Minimálny ťah komína v hrdle dymovodu
10 Pa	10 Pa
1.1. Vhodná paliva, množství pro přiložení	1.1. Vhodné palivá, množstvo na priloženie
Palivo:	Palivo:
Max. dávka paliva pro přiložení	Max. dávka paliva pre priloženie
Dřevěná polena:	Drevené polená:
2 polena (max. 1,8 kg)	2 polená (max. 1,8 kg)
Délka polena:	Dĺžka polena:
Max. 33 cm	Max. 33 cm
Poznámka	Poznámka
CZ	CZ
Při topení používejte pouze dřevěná polena, která byla skladována dva roky a mají zbytkovou vlhkost max. 17	Pri kúrení používajte iba drevené polená, ktoré boli skladované dva roky a majú zvyškovú vlhkosť max 17
%.	%.
1	1

Pôvodná strana 7

Pôvodný text	Slovenčina
Seznam náhradních dílů	Zoznam náhradných dielov
CZ	CZ
3. Seznam náhradních dílů	3. Zoznam náhradných dielov
3.1. Celkový rozstřel modelu	3.1. Rozložený pohľad modelu
Pozice	Pozícia
Název	Názov
Množství	Množstvo
Číslo zboží	Číslo tovaru
Celkový rozstřel modelu	Rozložený pohľad modelu
A1	A1
3	3
Dvířka topeniště (komplet)/černá	Dvierka ohniska (komplet)/čierna
1 ks	1 ks
0433015105300	0433015105300

Pôvodná strana 8

Pôvodný text	Slovenčina
Seznam náhradních dílů	Zoznam náhradných dielov
A1	A1
Dvířka topeniště (komplet)/šedá	Dvierka ohniska (komplet)/sivá
1 ks	1 ks
0433015115300	0433015115300
B1	B1
Hydraulická brzda (komplet)	Hydraulická brzda (komplet)
1 ks	1 ks
0433015005600	0433015005600
B2	B2
Držáky bočního skla (komplet)	Držiaky bočného skla (komplet)
2 ks	2 ks
0433015005001	0433015005001
B3	B3
Ovládání (komplet)/Easycontrol	Ovládanie (komplet)/Easycontrol
1 ks	1 ks
0433015005060	0433015005060
B4	B4
Regulátor (komplet)	Regulátor (komplet)
1 ks	1 ks
0434615005005	0434615005005
B5	B5
Závěs dvířek (komplet)	Záves dvierok (komplet)
4 ks	4 ks
0433015005410	0433015005410
Popelník	Popolník
1 ks	1 ks
0433015105603	0433015105603
1	1
Zábrana/černá	Zábrana/čierna
1 ks	1 ks

Pôvodný text	Slovenčina
2	2
0433015005027	0433015005027
Zábrana/šedá	Zábrana/sivá
1 ks	1 ks
2	2
0433015006027	0433015006027
Šamot (30x120x376)	Šamot (30x120x376)
1 ks	1 ks
3	3
0433015005505	0433015005505
Šamot (30x56x155)	Šamot (30x56x155)
2 ks	2 ks
0433015005506	0433015005506
4	4
Rošt	Rošt
1 ks	1 ks
5	5
0020100130005	0020100130005
Šamot (30x85x376)	Šamot (30x85x376)
1 ks	1 ks
6	6
0433015005504	0433015005504
Vermiculit (30x132x376)	Vermiculit (30x132x376)
1 ks	1 ks
7	7
0430315005501	0430315005501
Vermiculit (30x204x376)	Vermiculit (30x204x376)
1 ks	1 ks
8	8
0430315005502	0430315005502
Clona (30x309x386)	Clona (30x309x386)
1 ks	1 ks

Pôvodný text	Slovenčina
9	9
0430315005503	0430315005503
Spodní dvířka/černá	Spodné dvierka/čierna
1 ks	1 ks
10	10
0433015005350	0433015005350
Spodní dvířka/šedá	Spodné dvierka/sivá
1 ks	1 ks
10	10
0433015015350	0433015015350
Spodní dvířka/černá-lesklá	Spodné dvierka/čierna-lesklá
1 ks	1 ks
10	10
0433015025350	0433015025350
Sokl/černá-lesklá	Sokel/čierna-lesklá
1 ks	1 ks
11	11
0433015005455	0433015005455
Nožička	Nožička
4 ks	4 ks
12	12
0619018005060	0619018005060
Kryt boční pravý/červená hnědá	Kryt bočný pravý/červená hnedá
1 ks	1 ks
13	13
0433015005135	0433015005135
Kryt boční pravý/šedá	Kryt bočný pravý/sivá
1 ks	1 ks
13	13
0433015006135	0433015006135
CZ	CZ
Kryt boční pravý/černá-lesklá	Kryt bočný pravý/čierna-lesklá

Pôvodný text	Slovenčina
1 ks	1 ks
13	13
0433015007135	0433015007135
14a	14a
Obklad boční pravý-sklo/černá	Obklad bočný pravý-sklo/čierna
1 ks	1 ks
0433015005905	0433015005905
14b	14b
Obklad boční pravý/černá-lesklá	Obklad bočný pravý/čierna-lesklá
1 ks	1 ks
0433015005925	0433015005925
Kryt boční levý/červeno hnědá	Kryt bočný ľavý/červeno hnedá
1 ks	1 ks
15	15
0433015005131	0433015005131
Kryt boční levý/šedá	Kryt bočný ľavý/sivá
1 ks	1 ks
15	15
0433015006131	0433015006131
Kryt boční levý/černá-lesklá	Kryt bočný ľavý/čierna-lesklá
1 ks	1 ks
15	15
0433015007131	0433015007131
16a	16a
Obklad boční levý-sklo/černá	Obklad bočný ľavý-sklo/čierna
1 ks	1 ks
0433015005900	0433015005900
16b	16b
Obklad boční levý/černá-lesklá	Obklad bočný ľavý/čierna-lesklá
1 ks	1 ks
0433015005920	0433015005920
Žáruvzdorné sklo boční (4x235x450)	Žiaruvzdorné sklo bočné (4x235x450)

Pôvodný text	Slovenčina
2 ks	2 ks
0430315005006	0430315005006
17	17
Těsnící šňůra bočního skla 8x2 mm (1340 mm)	Tesniaca šnúra bočného skla 8x2 mm (1340 mm)
2 ks	2 ks
18	18
0040208020006	0040208020006
Kryt čelní/červená hnědá	Kryt čelný/červená hnedá
1 ks	1 ks
19	19
0433015005115	0433015005115
Kryt čelní/šedá	Kryt čelný/sivá
1 ks	1 ks
19	19
0433015006115	0433015006115
Kryt čelní/černá lesklá	Kryt čelný/čierna lesklá
1 ks	1 ks
19	19
0433015007115	0433015007115
4	4

Pôvodná strana 9

Pôvodný text	Slovenčina
Seznam náhradních dílů	Zoznam náhradných dielov
Koleno/černá	Koleno/čierna
1 ks	1 ks
20	20
0425515015002	0425515015002
Vrchní víko/černá	Vrchné veko/čierna
1 ks	1 ks
21	21
0433015005800	0433015005800
Vrchní víko/černá lesklá	Vrchné veko/čierna lesklá
1 ks	1 ks
21	21
0433015006800	0433015006800
Záslepka víka/černá	Záslepka veka/čierna
1 ks	1 ks
0433015005802	0433015005802
22	22
Záslepka víka/černá lesklá	Záslepka veka/čierna lesklá
1 ks	1 ks
0433015006802	0433015006802
22	22
Šoupátko	Šúpatko
1 ks	1 ks
23	23
0433015005061	0433015005061
Těsnění přívodu vzduchu	Tesnenie prívodu vzduchu
1 ks	1 ks
0530513007349	0530513007349
24	24
Externí přívod vzduchu (Ø100)	Externý prívod vzduchu (Ø100)
1 ks	1 ks

Pôvodný text	Slovenčina
25	25
0088500050008	0088500050008
Kryt zadní	Kryt zadný
1 ks	1 ks
26	26
0433015005105	0433015005105
26a	26a
Kryt zadní horní	Kryt zadný horný
1 ks	1 ks
0433015005106	0433015005106
3.2. Detail A1	3.2. Detail A1
CZ	CZ
5	5

Pôvodná strana 10

Pôvodný text	Slovenčina
Seznam náhradních dílů	Zoznam náhradných dielov
Pozice	Pozícia
Název	Názov
Množství	Množstvo
Číslo zboží	Číslo tovaru
Detail A1	Detail A1
A1.1.	A1.1.
Madlo dvířek topeniště — set	Madlo dvierok ohniska — set
1 ks	1 ks
0429112007385	0429112007385
A1.2.	A1.2.
Pant dvířek/černá — set	Pánt dvierok/čierna — set
1 ks	1 ks
0433015005310	0433015005310
A1.2.	A1.2.
Pant dvířek/šedá — set	Pánt dvierok/sivá — set
1 ks	1 ks
0433015006310	0433015006310
A1.3.	A1.3.
Držák skla/černá — set	Držiak skla/čierna — set
1 ks	1 ks
0433015105301	0433015105301
A1.3.	A1.3.
Držák skla/šedá — set	Držiak skla/sivá — set
1 ks	1 ks
0433015115301	0433015115301
Dvířka topeniště/černá	Dvierka ohniska/čierna
1 ks	1 ks
0433015005301	0433015005301
27	27
Dvířka topeniště/šedá	Dvierka ohniska/sivá

Pôvodný text	Slovenčina
1 ks	1 ks
0433015006301	0433015006301
27	27
Těsnící šňůra dveří 16 mm (2280 mm)	Tesniaca šnúra dverí 16 mm (2280 mm)
1 ks	1 ks
28	28
0040300160005	0040300160005
Těsnící šňůra skla 8x2 mm (1600 mm)	Tesniaca šnúra skla 8x2 mm (1600 mm)
1 ks	1 ks
29	29
0040208020006	0040208020006
Žáruvzdorné sklo (4x340x482)	Žiaruvzdorné sklo (4x340x482)
1 ks	1 ks
30	30
0430315005304	0430315005304
CZ	CZ
6	6

Pôvodná strana 11

Pôvodný text	Slovenčina
Easy control	Easy control
CZ	CZ
7	7
4. Easy control	4. Easy control
Ovládání všech tří přívodů vzduchu-primárního, sekundárního, terciálního-pouze pomocí jednoho regulátoru.	Ovládanie všetkých troch prívodov vzduchu – primárneho, sekundárneho, terciálneho – iba pomocou jedného regulátora.
1. Regulátor je v pozici určené pro zátop (obr. A). Jsou otevřeny všechny tři přívody vzduchu (primární,	1. Regulátor je v pozícii určenej pre zakúrenie (obr. A). Sú otvorené všetky tri prívody vzduchu (primárne,
sekundární, terciální).	sekundárne, terciálne).
2. Nastavení regulátoru Easy control v režimu topení (obr. B).	2. Nastavenie regulátora Easy control v režime kúrenia (obr. B).
3. Regulátor je v pozici určené pro uzavření přívodů vzduchu (obr. C). Žádný přívod není otevřen	3. Regulátor je v pozícii určenej na uzavretie prívodov vzduchu (obr. C). Žiadny prívod nie je otvorený
(primární, sekundární, terciální). Tato pozice se používá pouze v případě, kdy jsou kamna mimo provoz, po ukončení procesu topení.	(primárne, sekundárne, terciálne). Táto pozícia sa používa iba v prípade, keď sú kachle mimo prevádzky, po ukončení procesu kúrenia.
VAROVÁNÍ	VAROVANIE
Během procesu topení nesmí dojít k uzavření přívodů vzduchu (obr. C)! V krajním případě může dojít i k explozi v kamnech a následnému roztříštění skla, rozmetání uhlíků po místnosti a ke vzniku požáru.	Počas procesu kúrenia nesmie dôjsť k uzavretiu prívodov vzduchu (obr. C)! V krajnom prípade môže dôjsť aj k explózii v kachliach a následnému roztrieštení skla, rozmetaniu uhlíkov po miestnosti ak vzniku požiaru.

Pôvodná strana 13

Pôvodný text	Slovenčina
Záměna přívodu vzduchu	Zámena prívodu vzduchu
CZ	CZ
9	9
Pozice	Pozícia
Název	Názov
Množství	Množstvo
Číslo zboží	Číslo tovaru
Těsnění přívodu vzduchu	Tesnenie prívodu vzduchu
1 ks	1 ks
0530513007349	0530513007349
24	24
Záslepka přívodu vzduchu	Záslepka prívodu vzduchu
1 ks	1 ks
31	31
0088500070005	0088500070005

HAAS + SOHN

Eiffel

Technická dokumentace
Krbová kamna

CZ

04330155014000b

Úvod

Srdečně děkujeme za zakoupení našeho výrobku!

Popis topidla Vás podrobně seznámí s konstrukcí, technickou specifikací a obsluhou topidla. Doporučujeme seznámit se pozorně s těmito údaji. Vyvarujete se tak případných chyb při vlastní montáži a obsluze.

Podrobné podmínky instalace a obsluhy naleznete ve Všeobecném návodu k obsluze (součást dodávky).

Poznámky v textu



Nejdůležitější jsou poznámky nadepsané **VAROVÁNÍ**. Poznámky nadepsané **VAROVÁNÍ** Vás upozorňují na **vážné nebezpečí poškození topidla či poranění.**



Poznámka nadepsaná **Upozornění** Vás upozorňuje na možná poškození Vašeho topidla.



Poznámka nadepsaná **Důležité** Vás upozorňuje na informace důležité k provozu Vašeho topidla.



Poznámka jako taková Vás upozorňuje zcela obecně na informace důležité k provozu Vašeho topidla.

CZ

Obsah

1. Technická data 1
1.1. Vhodná paliva, množství pro přiložení 1
2. Rozměrové schéma 2
3. Seznam náhradních dílů 3
3.1. Celkový rozstřel modelu 3
3.2. Detail A1 5
4. Easy control 7
5. Záměna přívodu vzduchu 8

1. Technická data

	Dřevěná polena
	Jmenovitý výkon
Dosažený tepelný výkon	6,3 kW
Jmenovitý tepelný výkon	6 kW
Zkušební norma	EN 13240
Energetická účinnost	81,2 %
Průměrná koncentrace CO při 13% O_2	0,1 %
Průměrná koncentrace CO při 13% O_2	1232 mg/Nm^3
Průměrná koncentrace prachu při 13% O_2	24 mg/Nm^3
Průměrná koncentrace NOx při 13% O_2	90 mg/Nm^3
Průměrná koncentrace OGC při 13% O_2	56 mg/Nm^3
Průměrná koncentrace CO při 0% O_2	840 mg/MJ
Průměrná koncentrace prachu při 0% O_2	17 mg/MJ
Průměrná koncentrace NOx při 0% O_2	61 mg/MJ
Průměrná koncentrace OGC při 0% O_2	38 mg/MJ
Hmotnostní průtok suchých spalin	5,6 g/s
Prům. teplota spalin za hrdl. kouřovodu	326 °C
Minimální tah komína v hrdle kouřovodu	10 Pa

1.1. Vhodná paliva, množství pro přiložení

Palivo:	Max. dávka paliva pro přiložení
Dřevěná polena:	2 polena (max. 1,8 kg)
Délka polena:	Max. 33 cm

Poznámka

Při topení používejte pouze dřevěná polena, která byla skladována dva roky a mají zbytkovou vlhkost max. 17 %.

2. Rozměrové schéma

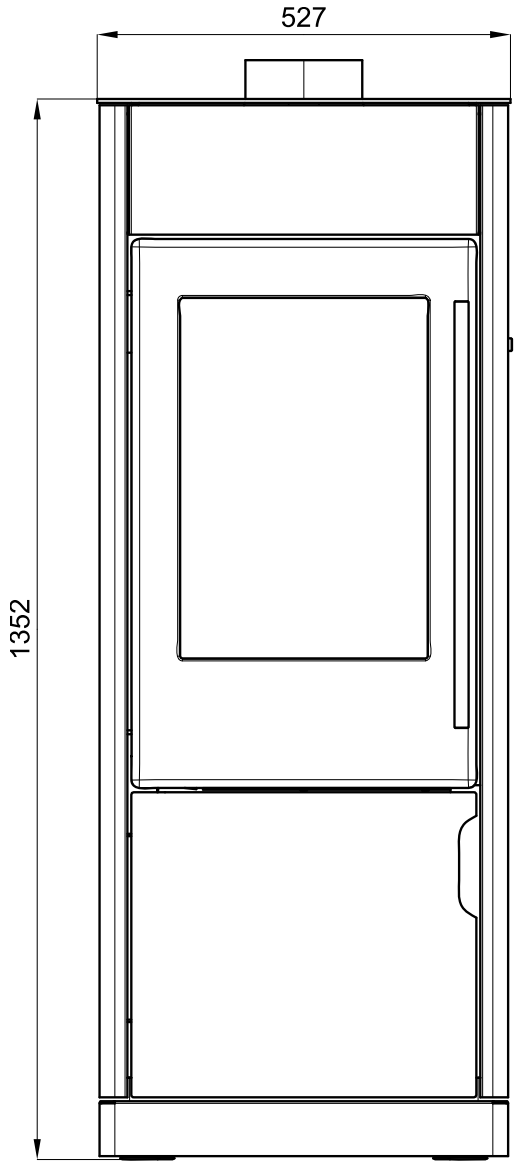

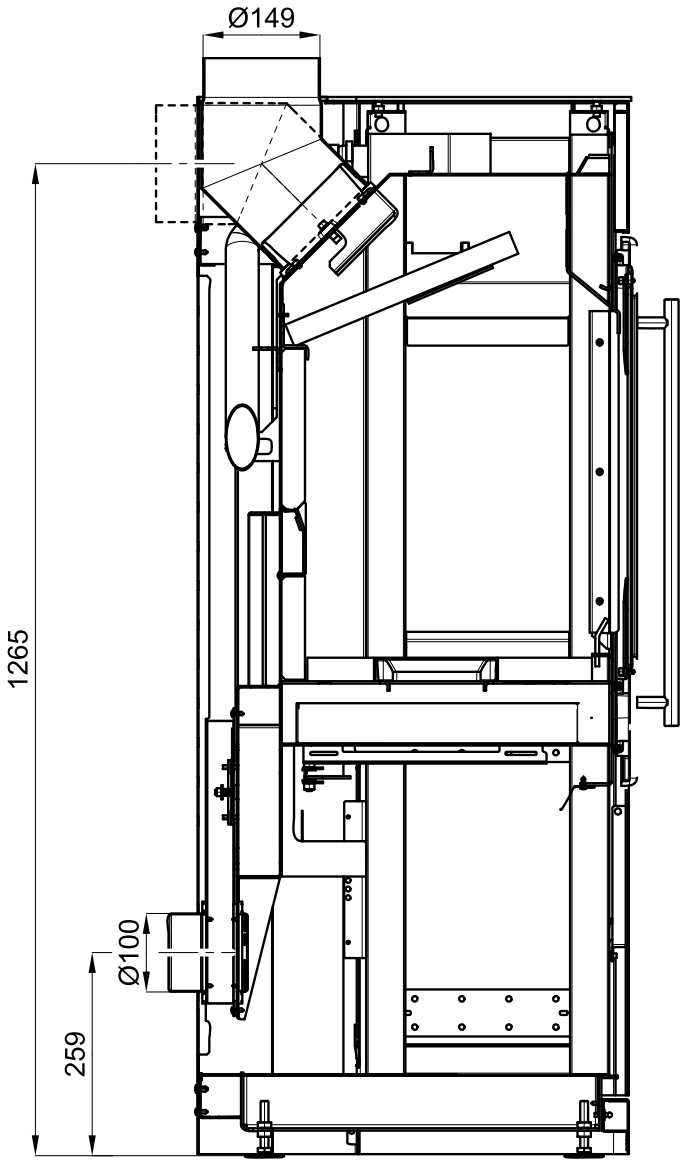

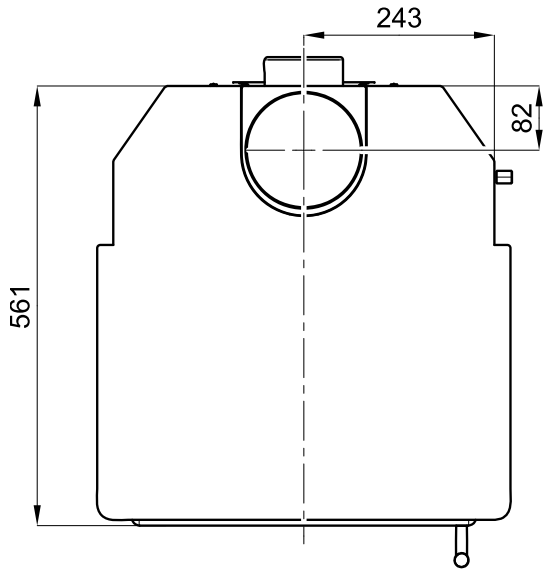

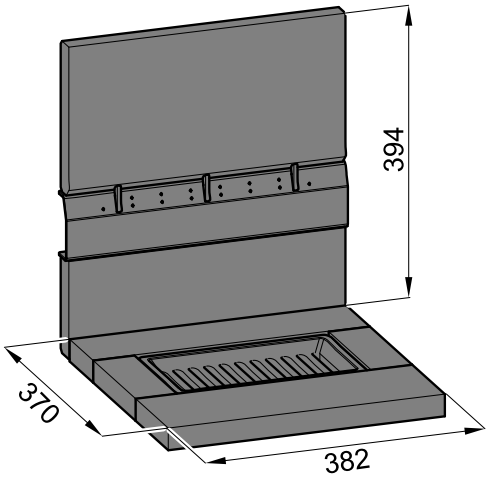

3. Seznam náhradních dílů

3.1. Celkový rozstřel modelu

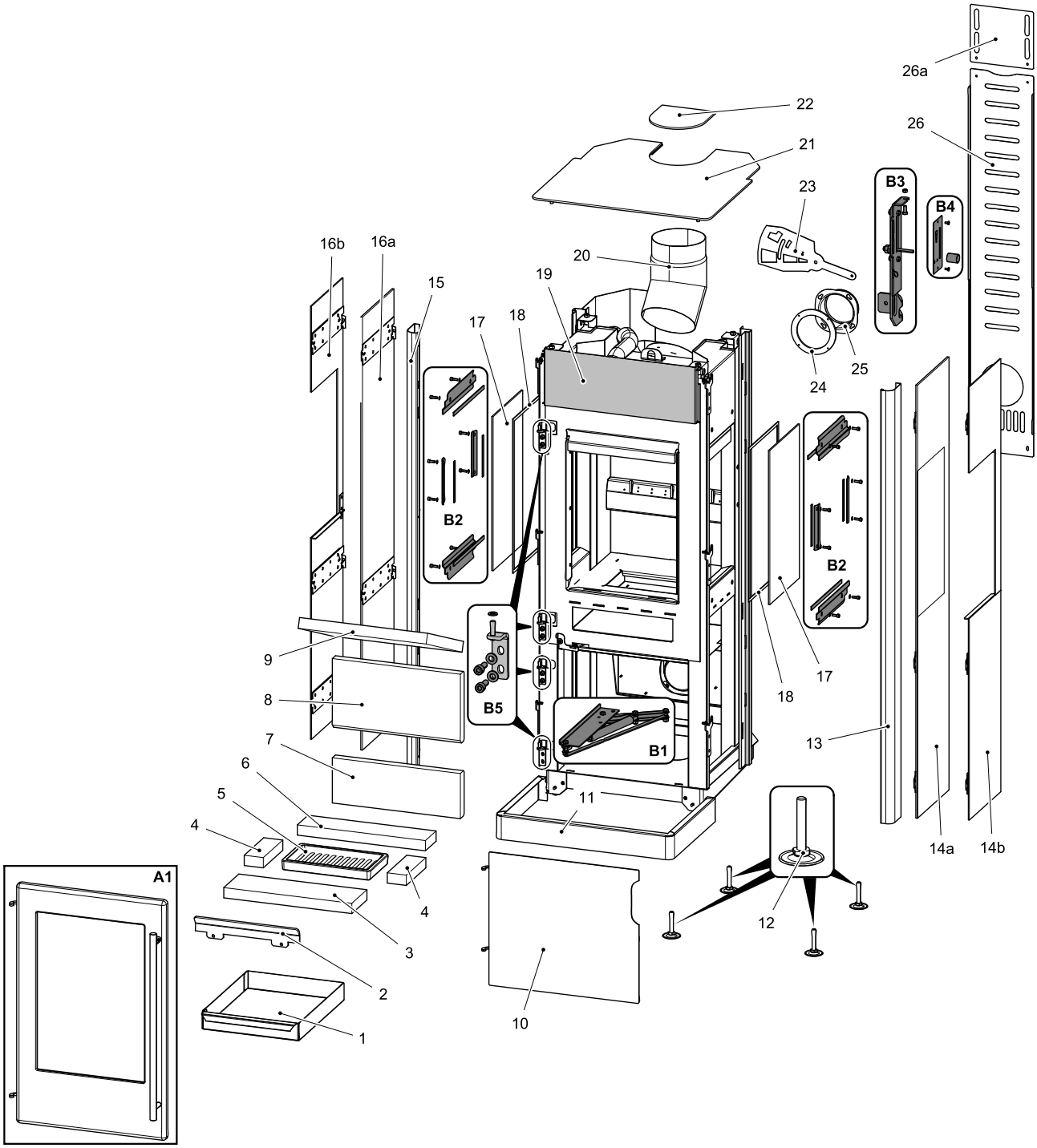

Pozice	Název	Množství	Číslo zboží
Celkový rozstřel modelu			
A1	Dvířka topeniště (komplet)/černá	1 ks	0433015105300

A1	Dvířka topeniště (komplet)/šedá	1 ks	0433015115300
B1	Hydraulická brzda (komplet)	1 ks	0433015005600
B2	Držáky bočního skla (komplet)	2 ks	0433015005001
B3	Ovládání (komplet)/Easycontrol	1 ks	0433015005060
B4	Regulátor (komplet)	1 ks	0434615005005
B5	Závěs dvířek (komplet)	4 ks	0433015005410
1	Popelník	1 ks	0433015105603
2	Zábrana/černá	1 ks	0433015005027
2	Zábrana/šedá	1 ks	0433015006027
3	Šamot (30x120x376)	1 ks	0433015005505
4	Šamot (30x56x155)	2 ks	0433015005506
5	Rošt	1 ks	0020100130005
6	Šamot (30x85x376)	1 ks	0433015005504
7	Vermiculit (30x132x376)	1 ks	0430315005501
8	Vermiculit (30x204x376)	1 ks	0430315005502
9	Clona (30x309x386)	1 ks	0430315005503
10	Spodní dvířka/černá	1 ks	0433015005350
10	Spodní dvířka/šedá	1 ks	0433015015350
10	Spodní dvířka/černá-lesklá	1 ks	0433015025350
11	Sokl/černá-lesklá	1 ks	0433015005455
12	Nožička	4 ks	0619018005060
13	Kryt boční pravý/červená hnědá	1 ks	0433015005135
13	Kryt boční pravý/šedá	1 ks	0433015006135
13	Kryt boční pravý/černá-lesklá	1 ks	0433015007135
14a	Obklad boční pravý-sklo/černá	1 ks	0433015005905
14b	Obklad boční pravý/černá-lesklá	1 ks	0433015005925
15	Kryt boční levý/červeno hnědá	1 ks	0433015005131
15	Kryt boční levý/šedá	1 ks	0433015006131
15	Kryt boční levý/černá-lesklá	1 ks	0433015007131
16a	Obklad boční levý-sklo/černá	1 ks	0433015005900
16b	Obklad boční levý/černá-lesklá	1 ks	0433015005920
17	Žáruvzdorné sklo boční (4x235x450)	2 ks	0430315005006
18	Těsnící šňůra bočního skla 8x2 mm (1340 mm)	2 ks	0040208020006
19	Kryt čelní/červená hnědá	1 ks	0433015005115
19	Kryt čelní/šedá	1 ks	0433015006115
19	Kryt čelní/černá lesklá	1 ks	0433015007115

20	Koleno/černá	1 ks	0425515015002
21	Vrchní víko/černá	1 ks	0433015005800
21	Vrchní víko/černá lesklá	1 ks	0433015006800
22	Záslepka víka/černá	1 ks	0433015005802
22	Záslepka víka/černá lesklá	1 ks	0433015006802
23	Šoupátko	1 ks	0433015005061
24	Těsnění přívodu vzduchu	1 ks	0530513007349
25	Externí přívod vzduchu (Ø100)	1 ks	0088500050008
26	Kryt zadní	1 ks	0433015005105
26a	Kryt zadní horní	1 ks	0433015005106

3.2. Detail A1

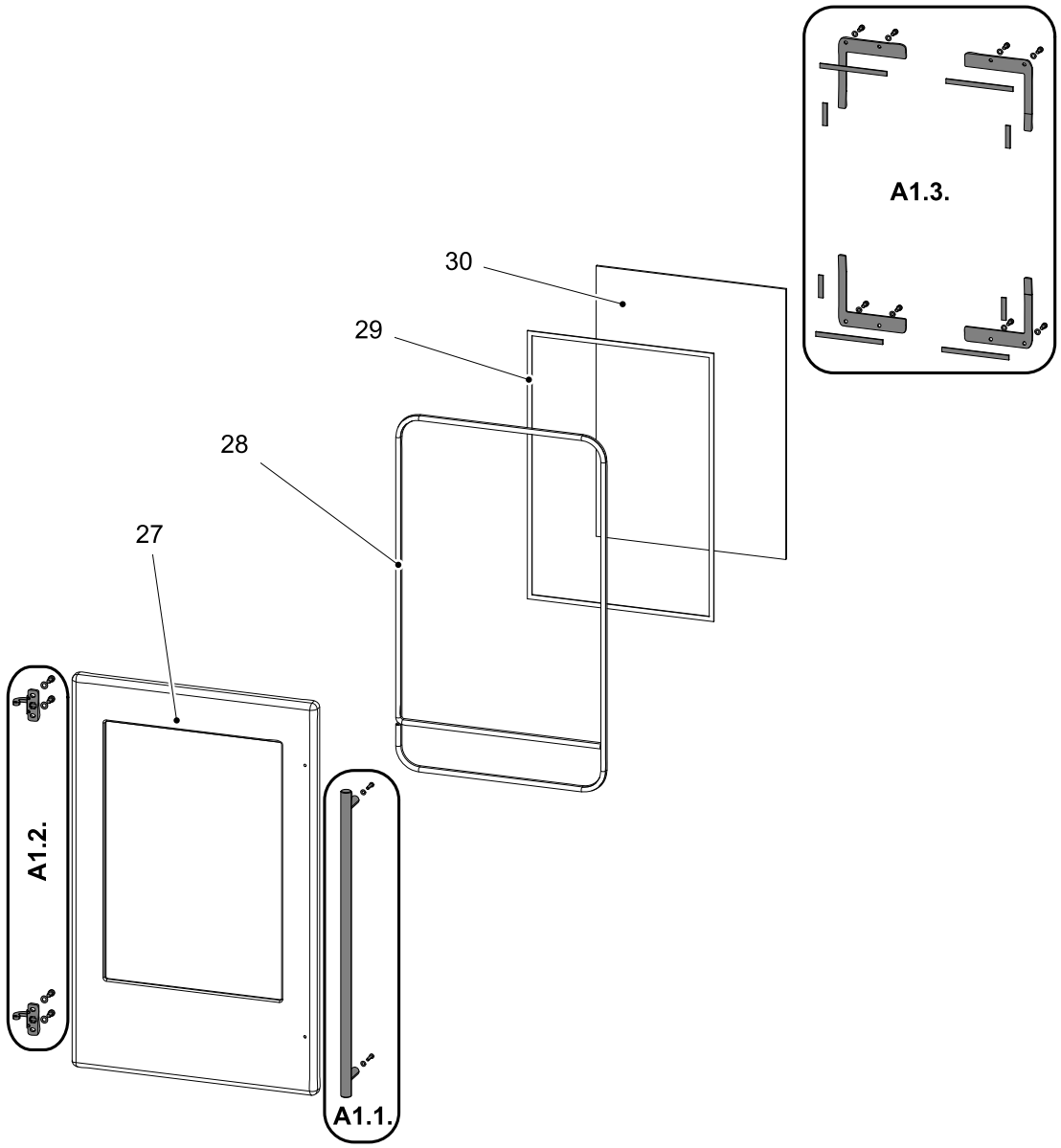

Pozice	Název	Množství	Číslo zboží
Detail A1			
A1.1.	Madlo dvířek topeniště — set	1 ks	0429112007385
A1.2.	Pant dvířek/černá — set	1 ks	0433015005310
A1.2.	Pant dvířek/šedá — set	1 ks	0433015006310
A1.3.	Držák skla/černá — set	1 ks	0433015105301
A1.3.	Držák skla/šedá — set	1 ks	0433015115301
27	Dvířka topeniště/černá	1 ks	0433015005301
27	Dvířka topeniště/šedá	1 ks	0433015006301
28	Těsnící šňůra dveří 16 mm (2280 mm)	1 ks	0040300160005
29	Těsnící šňůra skla 8x2 mm (1600 mm)	1 ks	0040208020006
30	Žáruvzdorné sklo (4x340x482)	1 ks	0430315005304

4. Easy control

Ovládání všech tří přívodů vzduchu-primárního, sekundárního, terciálního-pouze pomocí jednoho regulátoru.

1. Regulátor je v pozici určené pro zátop (obr. A). Jsou otevřeny všechny tři přívody vzduchu (primární, sekundární, terciální).
2. Nastavení regulátoru Easy control v režimu topení (obr. B).
3. Regulátor je v pozici určené pro uzavření přívodů vzduchu (obr. C). Žádný přívod není otevřen (primární, sekundární, terciální). Tato pozice se používá pouze v případě, kdy jsou kamna mimo provoz, po ukončení procesu topení.

VAROVÁNÍ

Během procesu topení nesmí dojít k uzavření přívodů vzduchu (obr. C)! V krajním případě může dojít i k explozi v kamnech a následnému roztříštění skla, rozmetání uhlíků po místnosti a ke vzniku požáru.

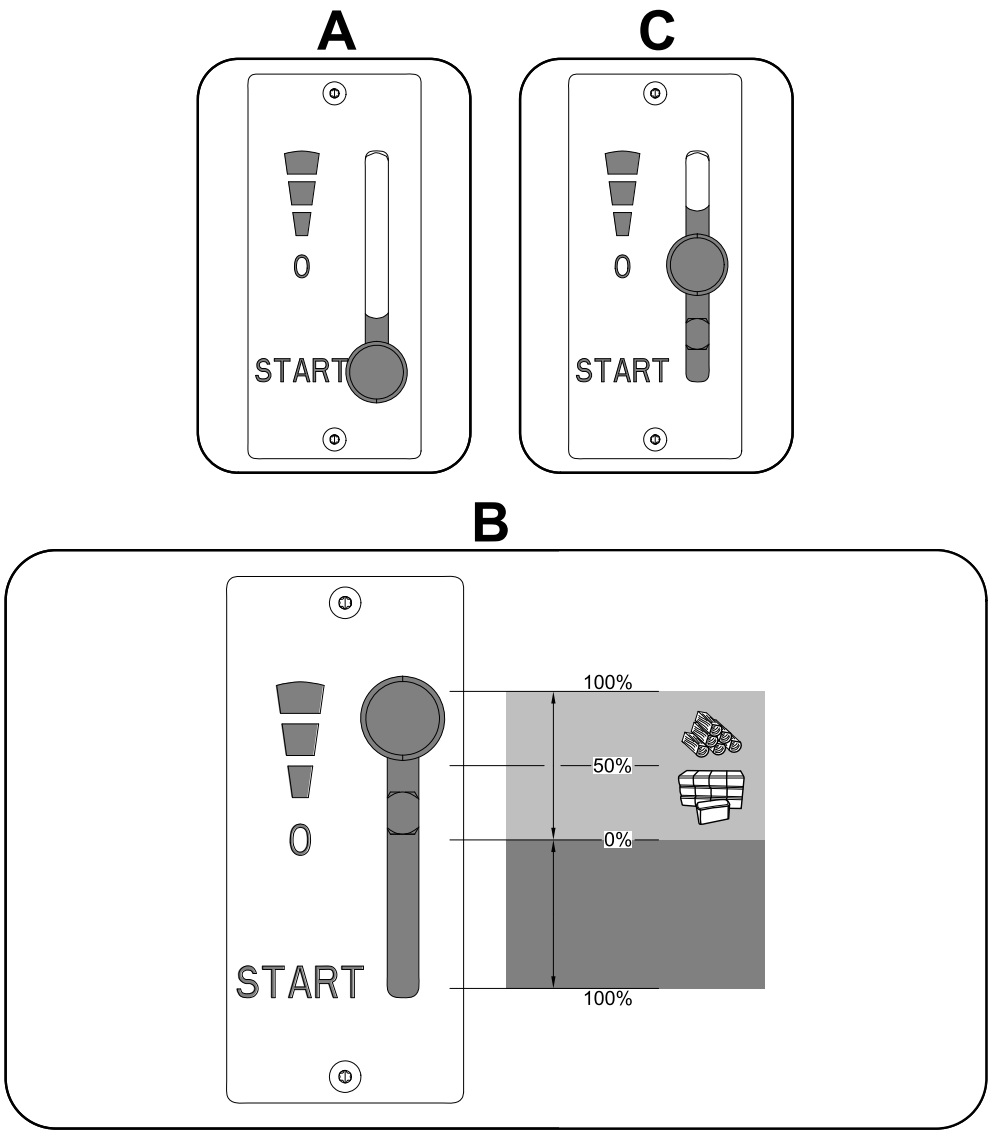

5. Záměna přívodu vzduchu

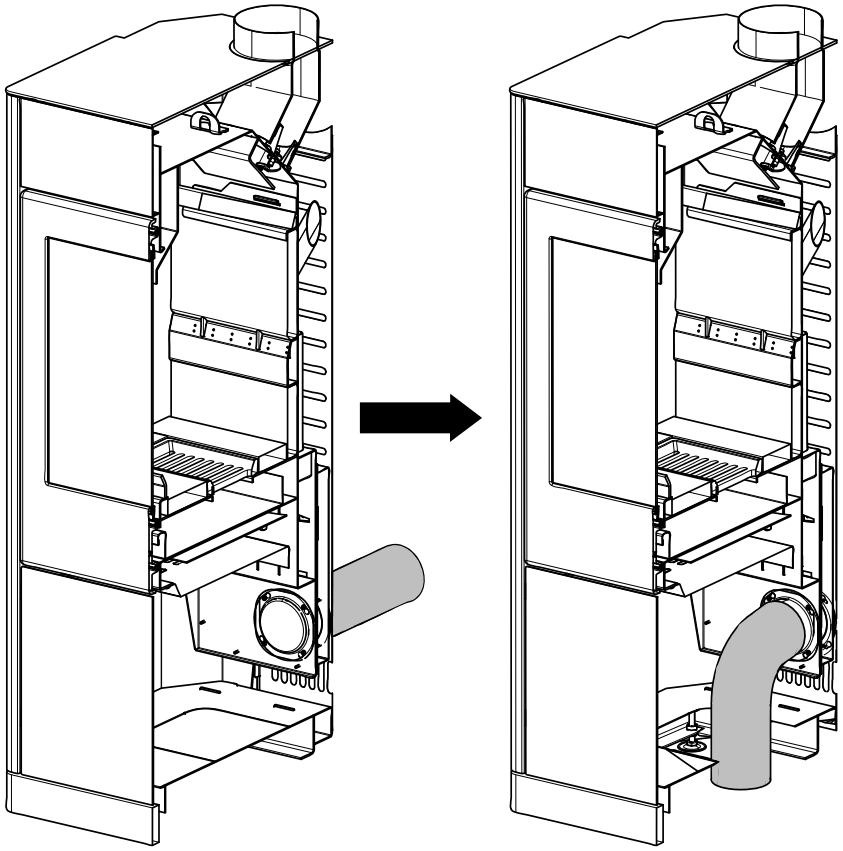

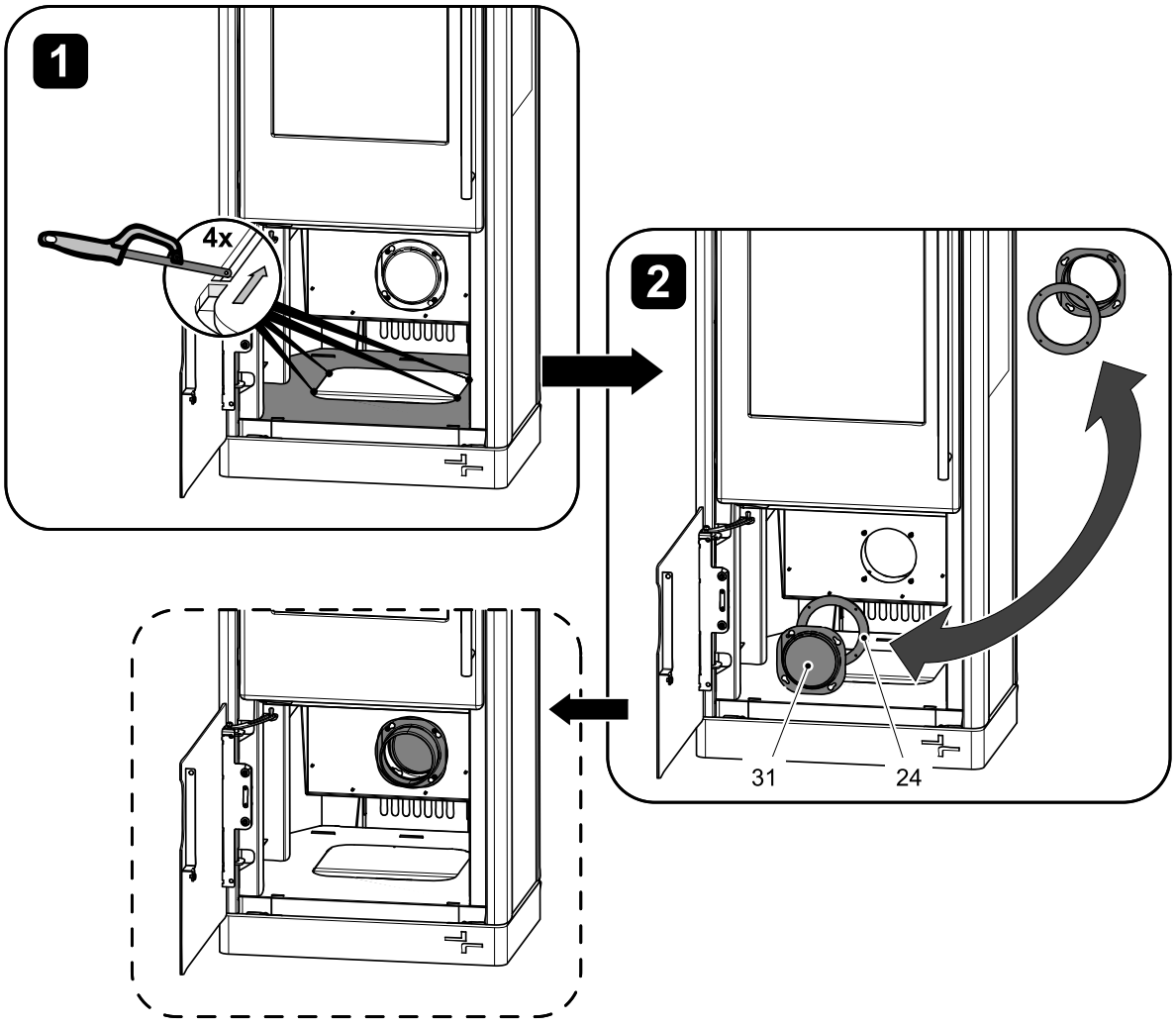

Pozice	Název	Množství	Číslo zboží
24	Těsnění přívodu vzduchu	1 ks	0530513007349
31	Záslepka přívodu vzduchu	1 ks	0088500070005