# Slovenský referenčný preklad

## ABX

Neoficiálny strojový preklad. Vyžaduje odbornú technickú a jazykovú kontrolu.

Tento preklad nie je novým certifikátom výrobcu.

Preklad vychádza z pôvodného dokumentu. Značky, označenia modelov, kódy a technické hodnoty zostávajú zachované.

Text je usporiadaný tak, aby sa neorezával. Pôvodné obrázky, diagramy a rozloženie sú v úplnom origináli.

ID: pdf_d39a5323cd8e8fd00db1

SHA-256: d39a5323cd8e8fd00db17c1ff34881c19fd4a8450479ef548bc05e976f936513

## Pôvodná strana 2

| Pôvodný text | Slovenčina |
|---|---|
| Technický list výrobku (cs) | Technický list výrobku (sk) |
| Kachlová kamna Typ: 385 | Kachľové pece Typ: 385 |
| KALEDONIE EXKLUSIVE | KALEDONIE EXKLUSIVE |
| Technické parametry | Technické parametre |
| Výkon | Výkon |
| 385 KXC | 385 KXC |
| Jmenovitý tepelný výkon (kW) / Regulovatelný tepelný výkon (kW) | Menovitý tepelný výkon (kW) / Regulovateľný tepelný výkon (kW) |
| 7,0 / 3,5 - 9,0 | 7,0 / 3,5 - 9,0 |
| Rozměry | Rozmery |
| Výška (1) x Šířka (2) x Hloubka (3) (mm) | Výška (1) x Šírka (2) x Hĺbka (3) (mm) |
| 1404 x 742 x 515 | 1404 x 742 x 515 |
| Vnitřní rozměr topeniště (š x v x h) / Maximální délka polen (mm) | Vnútorný rozmer ohniska (š x v x h) / Maximálna dĺžka polien (mm) |
| 375 x 485 x 295 / 330 | 375 x 485 x 295 / 330 |
| Hmotnost podle obložení | Hmotnosť podľa obloženia |
| kachle (kg) | kachľa (kg) |
| 200 | 200 |
| Vzduch | Vzduch |
| Centrální přívod vzduchu (7) / průměr (mm) / hrdlo součástí kamen | Centrálny prívod vzduchu (7) / priemer (mm) / hrdlo súčasťou kachlí |
| ano / Ø 100 / ne | áno / Ø 100 / nie |
| Ovládání sekundárního vzduchu / Ovládání primárního vzduchu / Terciární přívod vzduchu | Ovládanie sekundárneho vzduchu / Ovládanie primárneho vzduchu / Terciárny prívod vzduchu |
| ano / ano / ano | áno / áno / áno |
| Automatická regulace přívodu vzduchu | Automatická regulácia prívodu vzduchu |
| ne | nie |
| Výška osy centrálního přívodu vzduchu od podlahy (8) (mm) | Výška osi centrálneho prívodu vzduchu od podlahy (8) (mm) |
| 402 | 402 |
| Vzdálenost osy centrálního přívodu vzduchu k nejzadnější části výrobku (8.1) (mm) | Vzdialenosť osi centrálneho prívodu vzduchu k najzadnejšej časti výrobku (8.1) (mm) |
| 164 | 164 |
| Tepelná ztráta vzduchu Vh (m3/hod) | Tepelná strata vzduchu Vh (m3/hod) |

| Pôvodný text | Slovenčina |
|---|---|
| ≤ 1,5 | ≤ 1,5 |
| Parametry | Parametre |
| Klasifikace výrobku | Klasifikácia výrobku |
| Typ BE | Typ BE |
| Palivo: dřevo / dřevěné brikety [D / DB] | Palivo: drevo / drevené brikety [D / DB] |
| Spotřeba přípustného paliva při jmenovitém výkonu (kg/hod) [D / DB] | Spotreba prípustného paliva pri menovitom výkone (kg/hod) [D / DB] |
| 2,1 / 2,1 | 2,1 / 2,1 |
| Vytápěný prostor (m3) | Vykurovaný priestor (m3) |
| 70 - 180 | 70 - 180 |
| Energetická účinnost (%) [D / DB] | Energetická účinnosť (%) [D/DB] |
| 80,4 / 80,2 | 80,4 / 80,2 |
| Sezónní energetická účinnost ηs (%) | Sezónna energetická účinnosť ηs (%) |
| 70,4 | 70,4 |
| Index energetické účinnosti EEI / Třída energetické účinnosti | Index energetickej účinnosti EEI / Trieda energetickej účinnosti |
| 107 / A+ | 107 / A+ |
| Minimální tah komína (Pa) | Minimálny ťah komína (Pa) |
| 12 | 12 |
| Výstupní teplota spalin (°C) [D / DB] | Výstupná teplota spalín (°C) [D/DB] |
| 334 / 268 | 334 / 268 |
| Hmotnostní tok spalin (g/s) [D / DB] | Hmotnostný tok spalín (g/s) [D / DB] |
| 6,0 / 7,4 | 6,0 / 7,4 |
| Koncentrace CO při 13 % O2 (mg/Nm3) [D / DB] | Koncentrácia CO pri 13 % O2 (mg/Nm3) [D / DB] |
| 833 / 1240 | 833 / 1240 |
| Koncentrace NOx při 13 % O2 (mg/Nm3) [D / DB] | Koncentrácia NOx pri 13 % O2 (mg/Nm3) [D / DB] |
| 76 / 59 | 76 / 59 |
| Koncentrace OGC při 13 % O2 (mg/Nm3) [D / DB] | Koncentrácia OGC pri 13 % O2 (mg/Nm3) [D / DB] |
| 72 / 71 | 72 / 71 |
| Koncentrace prachu při 13 % O2 (mg/Nm3) [D / DB] | Koncentrácia prachu pri 13 % O2 (mg/Nm3) [D / DB] |
| 31 / 40 | 31 / 40 |
| Vícenásobné zavírání dvířek | Viacnásobné zatváranie dvierok |
| ne | nie |

| Pôvodný text | Slovenčina |
| --- | --- |
| Přerušovaný provoz (INT) / Nepřetržitý provoz (NOC) | Prerušovaná prevádzka (INT) / Nepretržitá prevádzka (NOC) |
| INT | INT |
| Kouřovod | Dymovod |
| Připojení kouřovodu (4) | Pripojenie dymovodu (4) |
| horní / zadní | horná / zadná |
| Průměr kouřovodu (mm) | Priemer dymovodu (mm) |
| Ø 150 | Ø 150 |
| Výška osy zadního kouřovodu od podlahy (5) (mm) | Výška osi zadného dymovodu od podlahy (5) (mm) |
| 957 | 957 |
| Vzdálenost osy horního kouřovodu k nejzadnější části výrobku (6) (mm) | Vzdialenosť osi horného dymovodu k najzadnejšej časti výrobku (6) (mm) |
| 210 | 210 |
| Teplotní třída komínu | Teplotná trieda komína |
| T 400 G | T 400 G |
| Maximální zatížení komínu mchim (kg) | Maximálne zaťaženie komína mchim (kg) |
| - | - |
| Připojení na společný komín | Pripojenie na spoločný komín |
| ano | áno |

## Pôvodná strana 3

| Pôvodný text | Slovenčina |
|---|---|
| Zkoušky | Skúšky |
| ČSN EN 16510-1 | ČSN EN 16510-1 |
| ano | áno |
| ČSN EN 16510-2-1 | ČSN EN 16510-2-1 |
| ano | áno |
| I. BImSchV Stufe 2 | I. BImSchV Stufe 2 |
| ano | áno |
| EKODESIGN | EKODESIGN |
| ano | áno |
| Minimální odstupové vzdálenosti od hořlavých materiálů | Minimálne odstupové vzdialenosti od horľavých materiálov |
| Strop dC (mm) | Strop dC (mm) |
| >800 | >800 |
| Část před sklem dP (mm) | Časť pred sklom dP (mm) |
| 800 | 800 |
| Podlaha v přední části dF (mm) | Podlaha v prednej časti dF (mm) |
| 0 | 0 |
| Podlaha spodní část dB (mm) | Podlaha spodná časť dB (mm) |
| 0 | 0 |
| Boční oblast sálání dL (mm) | Bočná oblasť sálania dL (mm) |
| 450 | 450 |
| Boční část dS1 / dS2 / dS3 (mm) | Bočná časť dS1 / dS2 / dS3 (mm) |
| 200 / 200 / 200 | 200 / 200 / 200 |
| Boční část dS (mm) | Bočná časť dS (mm) |
| 200 | 200 |
| Zadní část dR (mm) | Zadná časť dR (mm) |
| 200 | 200 |
| Minimální vzdálenost od stěn z nehořlavých materiálů dnon (mm) | Minimálna vzdialenosť od stien z nehorľavých materiálov dnon (mm) |
| 50 | 50 |

## Pôvodná strana 4

| Pôvodný text | Slovenčina |
|---|---|
| Rozměrový náčrt | Rozmerový náčrt |
| Doplňující informace | Doplňujúce informácie |
| výška | výška |
| 1 | 1 |
| 1404 mm | 1404 mm |
| šířka | šírka |
| 2 | 2 |
| 742 mm | 742 mm |
| hloubka | hĺbka |
| 3 | 3 |
| 515 mm | 515 mm |
| kouřovod | dymovod |
| Ø 150 mm | Ø 150 mm |
| 4 | 4 |
| výška osy zadního kouřovodu od podlahy | výška osi zadného dymovodu od podlahy |
| 5 | 5 |
| 957 mm | 957 mm |
| vzdálenost osy horního kouřovodu k nejzadnější části výrobku | vzdialenosť osi horného dymovodu k najzadnejšej časti výrobku |
| 6 | 6 |
| 210 mm | 210 mm |
| centrální přívod vzduchu | centrálny prívod vzduchu |
| Ø 100 mm | Ø 100 mm |
| 7 | 7 |
| výška osy centrálního přívodu vzduchu od podlahy | výška osi centrálneho prívodu vzduchu od podlahy |
| 8 | 8 |
| 402 mm | 402 mm |
| vzdálenost osy centrálního přívodu vzduchu k nejzadnější části výrobku | vzdialenosť osi centrálneho prívodu vzduchu k najzadnejšej časti výrobku |
| 8.1 | 8.1 |
| 164 mm | 164 mm |
| ovládání intenzity hoření - vpravo otevřeno | ovládanie intenzity horenia - vpravo otvorené |

| Pôvodný text | Slovenčina |
| --- | --- |
| 22 | 22 |
| V případě připojení zadního kouřovodu s označením „R“ je potřeba dokoupit dodatečné příslušenství: | V prípade pripojenia zadného dymovodu s označením „R“ je potrebné dokúpiť dodatočné príslušenstvo: |
| R: koleno D150/90° výška 175mm | R: koleno D150/90° výška 175mm |

## Pôvodná strana 5

| Pôvodný text | Slovenčina |
|---|---|
| Ovládání produktu | Ovládanie produktu |
| Topení dřevem a dřevěnými briketami | Kúrenie drevom a drevenými briketami |
| Výkon regulujte jen pomocí ovládání intenzity hoření. | Výkon regulujte len pomocou ovládania intenzity horenia. |
| Výrobce: ABX, spol. s r.o., Žitná 1091/3, 408 01 Rumburk, Česká republika | Výrobca: ABX, spol. s r.o., Žitná 1091/3, 408 01 Rumburk, Česká republika |
| tel.: 412 332 523, 412 333 614, fax: 412 333 521, e-mail: info@abx.cz, web: www.abx.cz | tel.: 412 332 523, 412 333 614, fax: 412 333 521, e-mail: info@abx.cz, web: www.abx.cz |
| Servis: ABX s r.o., Plynární 1518/12, 408 01 Rumburk, tel.: 412 372 147, fax: 412 375 113, e-mail: reklamace@abx.cz | Servis: ABX s r.o., Plynárna 1518/12, 408 01 Rumburk, tel.: 412 372 147, fax: 412 375 113, e-mail: reklamace@abx.cz |
| Stav ke dni: 06.8. 2026 | Stav k: 06.8.2026 |

# Technický list výrobku (cs)

Kachlová kamna Typ: 385

## KALEDONIE EXKLUSIVE



# Technický list výrobku (cs)

Kachlová kamna Typ: 385

# KALEDONIE EXKLUSIVE

## Technické parametry

**385 KXC**

### Výkon

| | |
|---|---|
| **Jmenovitý tepelný výkon** (kW) / **Regulovatelný tepelný výkon** (kW) | 7,0 / 3,5 - 9,0 |

### Rozměry

| | |
|---|---|
| **Výška** (1) x **Šířka** (2) x **Hloubka** (3) (mm) | 1404 x 742 x 515 |
| **Vnitřní rozměr topeniště** (š x v x h) / **Maximální délka polen** (mm) | 375 x 485 x 295 / 330 |

### Hmotnost podle obložení

| | |
|---|---|
| **kachle** (kg) | 200 |

### Vzduch

| | |
|---|---|
| **Centrální přívod vzduchu** (7) / **průměr** (mm) / **hrdlo součástí kamen** | ano / Ø 100 / ne |
| **Ovládání sekundárního vzduchu** / **Ovládání primárního vzduchu** / **Terciární přívod vzduchu** | ano / ano / ano |
| **Automatická regulace přívodu vzduchu** | ne |
| **Výška osy centrálního přívodu vzduchu od podlahy** (8) (mm) | 402 |
| **Vzdálenost osy centrálního přívodu vzduchu k nejzadnější části výrobku** (8.1) (mm) | 164 |
| **Tepelná ztráta vzduchu $V_h$** ($m^3$/hod) | ≤ 1,5 |

### Parametry

| | |
|---|---|
| **Klasifikace výrobku** | Typ BE |
| **Palivo:** dřevo / dřevěné brikety [*D / DB*] | |
| **Spotřeba přípustného paliva při jmenovitém výkonu** (kg/hod) [*D / DB*] | 2,1 / 2,1 |
| **Vytápěný prostor** ($m^3$) | 70 - 180 |
| **Energetická účinnost** (%) [*D / DB*] | 80,4 / 80,2 |
| **Sezónní energetická účinnost $\eta_s$** (%) | 70,4 |
| **Index energetické účinnosti EEI** / **Třída energetické účinnosti** | 107 / A+ |
| **Minimální tah komína** (Pa) | 12 |
| **Výstupní teplota spalin** (°C) [*D / DB*] | 334 / 268 |
| **Hmotnostní tok spalin** (g/s) [*D / DB*] | 6,0 / 7,4 |
| **Koncentrace CO při 13 % $O_2$** ($mg/Nm^3$) [*D / DB*] | 833 / 1240 |
| **Koncentrace $NO_x$ při 13 % $O_2$** ($mg/Nm^3$) [*D / DB*] | 76 / 59 |
| **Koncentrace OGC při 13 % $O_2$** ($mg/Nm^3$) [*D / DB*] | 72 / 71 |
| **Koncentrace prachu při 13 % $O_2$** ($mg/Nm^3$) [*D / DB*] | 31 / 40 |
| **Vícenásobné zavírání dvířek** | ne |
| **Přerušovaný provoz (INT) / Nepřetržitý provoz (NOC)** | INT |

### Kouřovod

| | |
|---|---|
| **Připojení kouřovodu** (4) | horní / zadní |
| **Průměr kouřovodu** (mm) | Ø 150 |
| **Výška osy zadního kouřovodu od podlahy** (5) (mm) | 957 |
| **Vzdálenost osy horního kouřovodu k nejzadnější části výrobku** (6) (mm) | 210 |
| **Teplotní třída komínu** | T 400 G |
| **Maximální zatížení komínu $m_{chim}$** (kg) | - |
| **Připojení na společný komín** | ano |

## Zkoušky

| | |
|---|---|
| **ČSN EN 16510-1** | ano |
| **ČSN EN 16510-2-1** | ano |
| **I. BImSchV Stufe 2** | ano |
| **EKODESIGN** | ano |

## Minimální odstupové vzdálenosti od hořlavých materiálů

| | |
|---|---|
| **Strop $d_C$** (mm) | >800 |
| **Část před sklem $d_P$** (mm) | 800 |
| **Podlaha v přední části $d_F$** (mm) | 0 |
| **Podlaha spodní část $d_B$** (mm) | 0 |
| **Boční oblast sálání $d_L$** (mm) | 450 |
| **Boční část $d_{S1}$ / $d_{S2}$ / $d_{S3}$** (mm) | 200 / 200 / 200 |
| **Boční část $d_S$** (mm) | 200 |
| **Zadní část $d_R$** (mm) | 200 |
| **Minimální vzdálenost od stěn z nehořlavých materiálů $d_{non}$** (mm) | 50 |

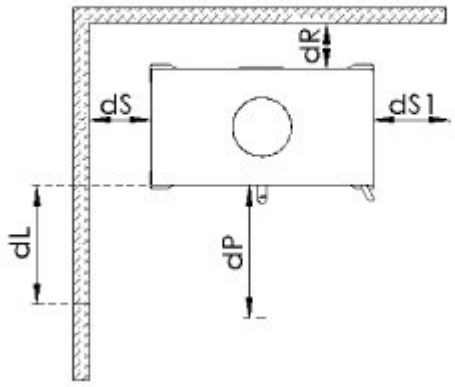


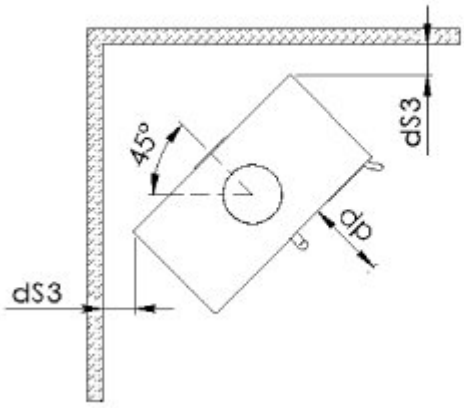


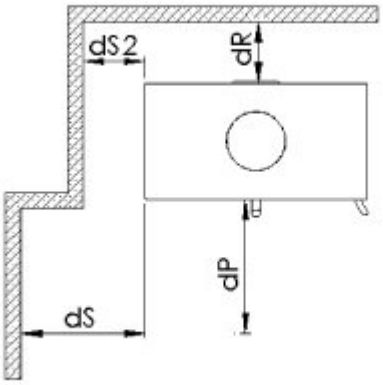


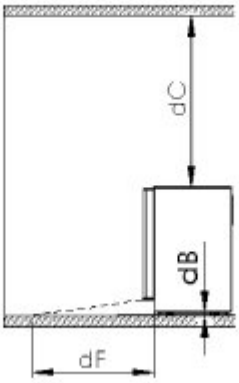

# Rozměrový náčrt

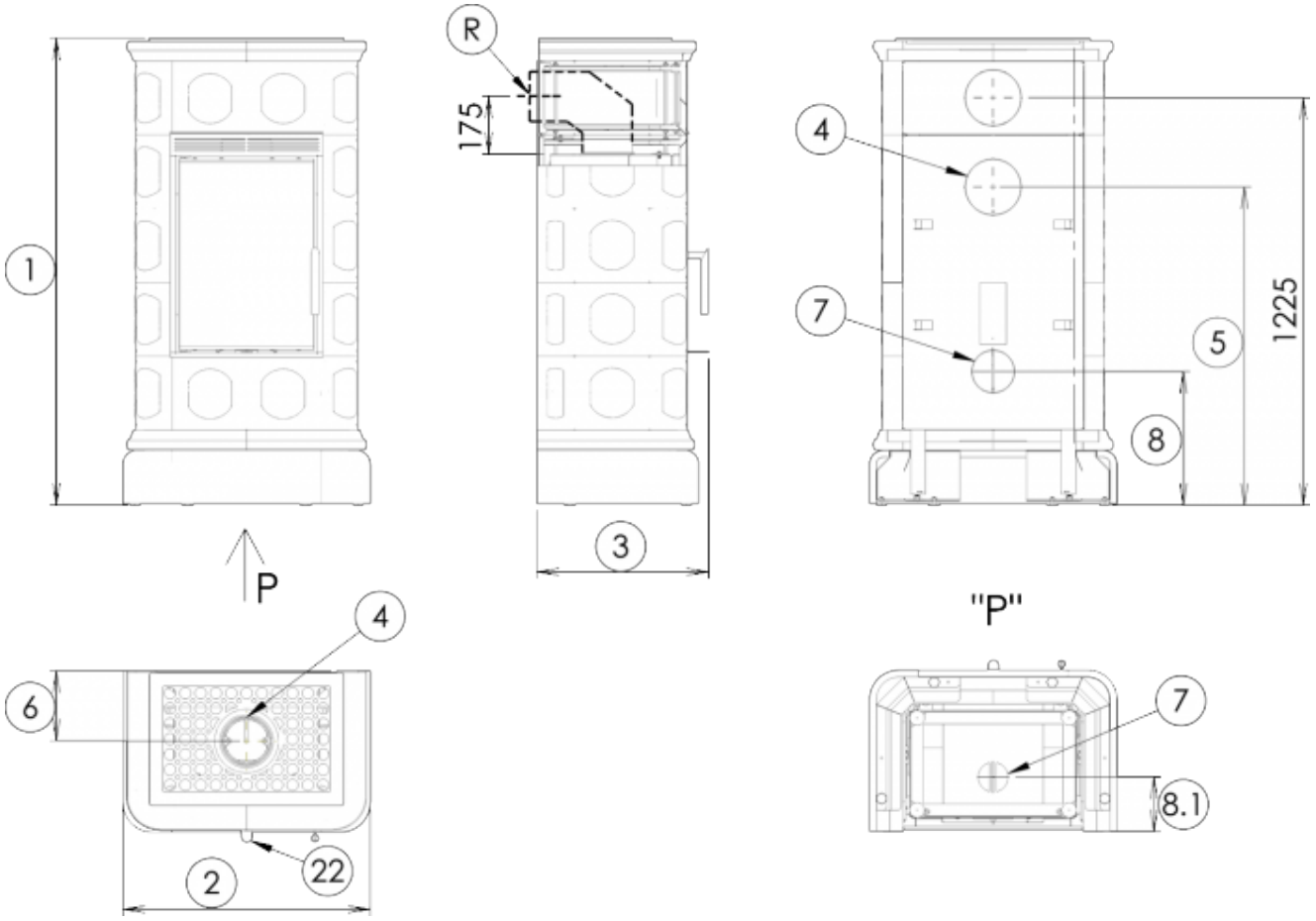


# Doplňující informace

| | | |
|---|---|---|
| 1 | výška | 1404 mm |
| 2 | šířka | 742 mm |
| 3 | hloubka | 515 mm |
| 4 | kouřovod | Ø 150 mm |
| 5 | výška osy zadního kouřovodu od podlahy | 957 mm |
| 6 | vzdálenost osy horního kouřovodu k nejzadnější části výrobku | 210 mm |
| 7 | centrální přívod vzduchu | Ø 100 mm |
| 8 | výška osy centrálního přívodu vzduchu od podlahy | 402 mm |
| 8.1 | vzdálenost osy centrálního přívodu vzduchu k nejzadnější části výrobku | 164 mm |
| 22 | ovládání intenzity hoření - vpravo otevřeno | |

**V případě připojení zadního kouřovodu s označením „R“ je potřeba dokoupit dodatečné příslušenství:**

**R: koleno D150/90° výška 175mm**

# Ovládání produktu

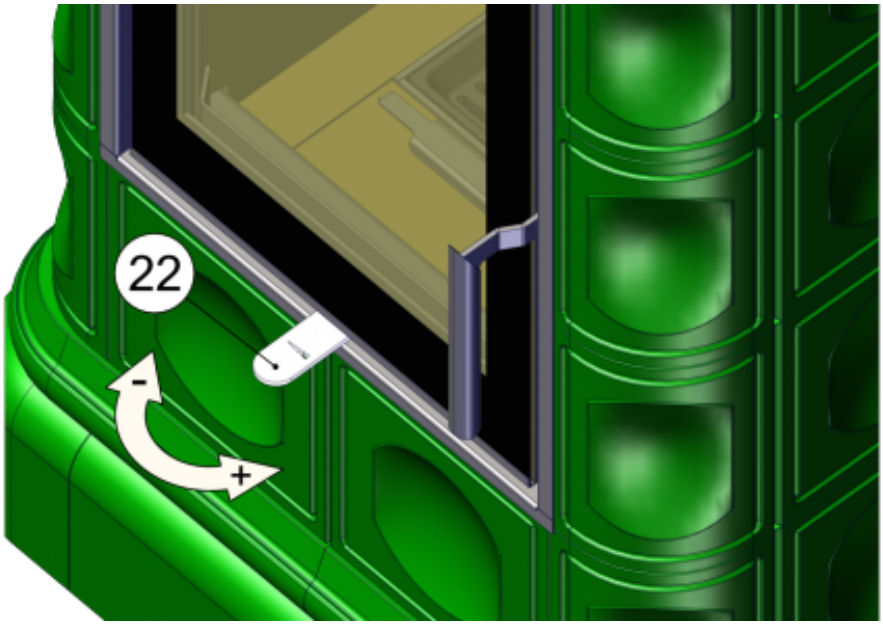


**Topení dřevem a dřevěnými briketami**

Výkon regulujte jen pomocí ovládání intenzity hoření.

**Výrobce: ABX, spol. s r.o., Žitná 1091/3, 408 01 Rumburk, Česká republika**

tel.: 412 332 523, 412 333 614, fax: 412 333 521, e-mail: info@abx.cz, web: www.abx.cz

Servis: ABX s r.o., Plynární 1518/12, 408 01 Rumburk, tel.: 412 372 147, fax: 412 375 113, e-mail: reklamace@abx.cz

Stav ke dni: 06.8. 2026