Slovenský referenčný preklad

HAAS+SOHN

Neoficiálny strojový preklad. Vyžaduje odbornú technickú a jazykovú kontrolu.

Tento preklad nie je novým certifikátom výrobcu.

Preklad vychádza z pôvodného dokumentu. Značky, označenia modelov, kódy a technické hodnoty zostávajú zachované.

Text je usporiadaný tak, aby sa neorezával. Pôvodné obrázky, diagramy a rozloženie sú v úplnom origináli.

ID: pdf_1c4754d274080e17024e

SHA-256: 1c4754d274080e17024e297feeee0b487246414ef4bf1523deef9feabc2a27bd

Pôvodná strana 1

Pôvodný text	Slovenčina
Eboli AL II / Empoli AL II s výměníkem (varianta s vychlazovací smyčkou)	Eboli AL II / Empoli AL II s výmenníkom (variant s vychladzovacou slučkou)
Technická dokumentace	Technická dokumentácia
CZ	CZ
Krbová kamna s výměníkem	Krbové kachle s výmenníkom
0332315501400g	0332315501400g
Technická dokumentace	Technická dokumentácia
Eboli AL II / Empoli AL II s výměníkem	Eboli AL II / Empoli AL II s výmenníkom
(varianta s vychlazovací smyčkou)	(variant s vychladzovacou slučkou)

Pôvodná strana 2

Pôvodný text	Slovenčina
Úvod	Úvod
Srdečně děkujeme za zakoupení našeho výrobku!	Srdečne ďakujeme za zakúpenie nášho výrobku!
Popis topidla Vás podrobně seznámí s konstrukcí, technickou specifikací a obsluhou topidla. Doporučujeme seznámit se pozorně s těmito údaji. Vyvarujete se tak případných chyb při vlastní montáži a obsluze.	Popis ohrievača Vás podrobne zoznámi s konštrukciou, technickou špecifikáciou a obsluhou ohrievača. Odporúčame oboznámiť sa pozorne s týmito údajmi. Vyvarujete sa tak prípadných chýb pri vlastnej montáži a obsluhe.
Podrobné podmínky instalace a obsluhy naleznete ve Všeobecném návodu k obsluze (součást dodávky).	Podrobné podmienky inštalácie a obsluhy nájdete vo Všeobecnom návode na obsluhu (súčasť dodávky).
Poznámky v textu	Poznámky v texte
Nejdůležitější jsou poznámky nadepsané VAROVÁNÍ. Poznámky nadepsané VAROVÁNÍ Vás upozorňují na vážné nebezpečí poškození topidla či poranění.	Najdôležitejšie sú poznámky nadpísané VAROVANIE. Poznámky napísané VAROVANIE Vás upozorňujú na vážne nebezpečenstvo poškodenia ohrievača či poranenia.
CZ	CZ
Poznámka nadepsaná Upozornění Vás upozorňuje na možná poškození Vašeho topidla.	Poznámka nadpísaná Upozornenie Vás upozorňuje na možné poškodenie Vášho ohrievača.
Poznámka nadepsaná Důležité Vás upozorňuje na informace důležité k provozu Vašeho topidla.	Poznámka nadpísaná Dôležité Vás upozorňuje na informácie dôležité pre prevádzku Vášho ohrievača.
Poznámka jako taková Vás upozorňuje zcela obecně na informace důležité k provozu Vašeho topidla.	Poznámka ako taká Vás upozorňuje celkom všeobecne na informácie dôležité na prevádzku Vášho ohrievača.

Pôvodná strana 3

Pôvodný text	Slovenčina
Obsah	Obsah
CZ	CZ
Obsah	Obsah
1. Technická specifikace 1	1. Technická špecifikácia 1
2. Technický popis 2	2. Technický popis 2
3. Seznam náhradních dílů 3	3. Zoznam náhradných dielov 3
3.1. Celkový rozstřel modelu 3	3.1. Celkový rozstrel modelu 3
3.2. Detail A1..... 5	3.2. Detail A1..... 5
4. Rozměrové schéma..... 6	4. Rozmerová schéma..... 6
4.1. Koleno odtahu spalin..... 6	4.1. Koleno odťahu spalín..... 6
4.2. Zapojení výměníku 7	4.2. Zapojenie výmenníka 7
5. Záměna kouřového hrdla..... 8	5. Zámena dymového hrdla..... 8
6. Návod na montáž kachel..... 9	6. Návod na montáž kachlí..... 9
7. Návod na čištění výměníku 12	7. Návod na čistenie výmenníka 12

Pôvodná strana 5

Pôvodný text	Slovenčina
Technická specifikace	Technická špecifikácia
1. Technická specifikace	1. Technická špecifikácia
Vhodné palivo:	Vhodné palivo:
Pro používání vhodného paliva nahlédněte do kapitoly 2.2 Palivo ve Všeobecném návodu k obsluze.	Pre používanie vhodného paliva nahliadnite do kapitoly 2.2 Palivo vo Všeobecnom návode na obsluhu.
Správný provoz:	Správna prevádzka:
Pro správné a bezpečné zacházení s krbovými kamny nahlédněte do kapitol: 2. Popis spalovacího procesu a 5. Návod k obsluze ve Všeobecném návodu k obsluze.	Pre správne a bezpečné zaobchádzanie s krbovými kachľami nahliadnite do kapitol: 2. Popis spaľovacieho procesu a 5. Návod na obsluhu vo Všeobecnom návode na obsluhu.
Pokyny pro ovládání režimu spalování	Pokyny pre ovládanie režimu spaľovania
Palivo	Palivo
Výkon topidla	Výkon ohrievača
Množství paliva	Množstvo paliva
Výkon topidla Množství paliva Primární vzduch	Výkon ohrievača Množstvo paliva Primárny vzduch
Primární vzduch	Primárny vzduch
Sekundární	Sekundárne
vzduch	vzduch
Terciální vzduch	Terciálny vzduch
Dřevěná polena	Drevené polená
uzavřen	uzavretý
otevřen 100%	otvorený 100%
100%	100%
neregulovatelný	neregulovateľný
3,5 kg/h	3,5 kg/h
Dřevěná polena	Drevené polená
uzavřen	uzavretý
otevřen 50%	otvorený 50%
33%	33%
neregulovatelný	neregulovateľný
1,2 kg/h	1,2 kg/h
Ekobrikety	Ekobrikety
otevřen 10%	otvorený 10%

Pôvodný text	Slovenčina
otevřen 100%	otvorený 100%
100%	100%
neregulovatelný	neregulovateľný
3,3 kg/h	3,3 kg/h
Ekobrikety	Ekobrikety
otevřen 5%	otvorený 5%
otevřen 50%	otvorený 50%
33%	33%
neregulovatelný	neregulovateľný
1,1 kg/h	1,1 kg/h
Uhelné brikety	Uhoľné brikety
2,3 kg/h	2,3 kg/h
otevřen 100%	otvorený 100%
otevřen 20%	otvorený 20%
100%	100%
neregulovatelný	neregulovateľný
Uhelné brikety	Uhoľné brikety
0,8 kg/h	0,8 kg/h
otevřen 50%	otvorený 50%
otevřen 10%	otvorený 10%
33%	33%
neregulovatelný	neregulovateľný
Technická data	Technické dáta
Dřevěná	Drevená
polena	polená
Ekobrikety	Ekobrikety
Uhelné brikety	Uhoľné brikety
Dosažený tepelný výkon (100%)	Dosiahnutý tepelný výkon (100%)
12,1 kW	12,1 kW
12,2 kW	12,2 kW
12 kW	12 kW
Jmenovitý tepelný výkon	Menovitý tepelný výkon

Pôvodný text	Slovenčina
12 kW	12 kW
12 kW	12 kW
12 kW	12 kW
Snížený tepelný výkon (33%)	Znížený tepelný výkon (33%)
4 kW	4 kW
4 kW	4 kW
4 kW	4 kW
Výkon předávaný pouze tělesem kamen	Výkon odovzdávaný iba telesom kachlí
3,6 kW	3,6 kW
3,2 kW	3,2 kW
4,3 kW	4,3 kW
Použitelný výkon pro ohřev vody	Použiteľný výkon na ohrev vody
8,5 kW	8,5 kW
8,8 kW	8,8 kW
7,9 kW	7,9 kW
Maximální dávka paliva pro přiložení	Maximálna dávka paliva pre priloženie
3,5 kg/hod	3,5 kg/hod
3,3 kg/hod	3,3 kg/hod
2,3 kg/hod	2,3 kg/hod
Prům. teplota spalin za hrdl. kouřovodu	Priem. teplota spalín za hrdl. dymovodu
274 °C	274 °C
299 °C	299 °C
252 °C	252 °C
CZ	CZ
Hmotnostní průtok suchých spalin	Hmotnostný prietok suchých spalín
9,3 g/s	9,3 g/s
10,3 g/s	10,3 g/s
12,1 g/s	12,1 g/s
Energetická účinnost	Energetická účinnosť
80,1 %	80,1 %
80,2 %	80,2 %
82 %	82 %

Pôvodný text	Slovenčina
Průměrná koncentrace CO2	Priemerná koncentrácia CO2
10,7 %	10,7 %
9,9 %	9,9 %
7,6 %	7,6 %
Koncentrace CO ve spalinách při 13% O2	Koncentrácia CO v spalinách pri 13% O2
1136 mg/Nm3	1136 mg/Nm3
894 mg/Nm3	894 mg/Nm3
1111 mg/Nm3	1111 mg/Nm3
Prach pri 13% O2	Prach pri 13% O2
25 mg/Nm3	25 mg/Nm3
17 mg/Nm3	17 mg/Nm3
27 mg/Nm3	27 mg/Nm3
Množství spalovacího vzduchu při jmenovitém výkonu Zkoušeno dle ČSN EN 13240:2002/A2:2005, protokol 30–11948	Množstvo spaľovacieho vzduchu pri menovitom výkone Skúšané podľa ČSN EN 13240:2002/A2:2005, protokol 30–11948
25 m3/h	25 m3/h
35 m3/h	35 m3/h
30 m3/h	30 m3/h
Výška	Výška
992 mm	992 mm
Šířka	Šírka
695 mm	695 mm
Hloubka	Hĺbka
595 mm	595 mm
Hmotnost	Hmotnosť
169 kg	169 kg
Průměr kouřovodu	Priemer dymovodu
150 mm	150 mm
Maximální provozní přetlak výměníku	Maximálny prevádzkový pretlak výmenníka
0,2 MPa	0,2 MPa
Vodní obsah výměníku	Vodný obsah výmenníka
14 l	14 l
Doporučený tepelný spád (t výstupní – t vstupní)	Odporúčaný tepelný spád (t výstupný – t vstupný)

Pôvodný text	Slovenčina
75 – 60 °C	75 – 60 °C
Minimální tah komína v hrdle kouřovodu	Minimálny ťah komína v hrdle dymovodu
12 Pa	12 Pa
Vytápěcí schopnost (střední tepelné ztráty) při 12,2 kW	Vykurovacia schopnosť (stredné tepelné straty) pri 12,2 kW
cca 220 m3	cca 220 m3
Regulovatelný výkon	Regulovateľný výkon
4 – 12,2 kW	4 – 12,2 kW
1	1

Pôvodná strana 6

Pôvodný text	Slovenčina
Technický popis	Technický popis
2. Technický popis	2. Technický popis
a	a
d	d
b	b
c	c
e	e
f	f
345	345
CZ	CZ
200	200
334	334
Pozice	Pozícia
Název	Názov
a	a
Přívod primárního vzduchu	Prívod primárneho vzduchu
b	b
Přívod sekundárního vzduchu	Prívod sekundárneho vzduchu
c	c
Výstup terciálního vzduchu	Výstup terciálneho vzduchu
d	d
Externí přívod vzduchu (Ø 100 mm)	Externý prívod vzduchu (Ø 100 mm)
e	e
Regulátor sekundárního vzduchu	Regulátor sekundárneho vzduchu
f	f
2	2
Regulátor primárního vzduchu	Regulátor primárneho vzduchu

Pôvodná strana 8

Pôvodný text	Slovenčina
Seznam náhradních dílů	Zoznam náhradných dielov
Pozice	Pozícia
Název	Názov
Množství	Množstvo
Číslo zboží	Číslo tovaru
Dvířka topeniště/černá	Dvierka ohniska/čierna
1 ks	1 ks
0332315025300	0332315025300
A1	A1
Spojovací materiál pantu — set	Spojovací materiál pántu — set
1 ks	1 ks
0089931140005	0089931140005
B1	B1
Automatická regulace vzduchu (klapka)	Automatická regulácia vzduchu (klapka)
1 ks	1 ks
0431317006601	0431317006601
B2	B2
Propojovací hadice	Prepojovacia hadica
1 ks	1 ks
B3	B3
0431915015030	0431915015030
Hrdlo kouřovodu/černá	Hrdlo dymovodu/čierna
1 ks	1 ks
1	1
0470315005007	0470315005007
Těsnící šňůra kouřovodu 10x4 mm	Tesniaca šnúra dymovodu 10x4 mm
480 mm	480 mm
0040210040005	0040210040005
2	2
Záslepka kouřovodu/černá	Záslepka dymovodu/čierna
1 ks	1 ks

Pôvodný text	Slovenčina
3	3
0470315007002	0470315007002
Víko/černá	Veko/čierna
1 ks	1 ks
4	4
0332315005061	0332315005061
Těsnící šňůra víka 10x4 mm	Tesniaca šnúra veka 10x4 mm
5	5
1100 mm	1100 mm
0040210040005	0040210040005
Externí přívod vzduchu (Ø100)	Externý prívod vzduchu (Ø100)
1 ks	1 ks
6	6
0088500050008	0088500050008
Kryt přisávání	Kryt prisávania
1 ks	1 ks
7	7
0433615105087	0433615105087
Kryt zadní	Kryt zadný
1 ks	1 ks
8	8
0332215006110	0332215006110
Horní římsa — levá/bordeaux (Empoli)	Horná rímsa — ľavá/bordeaux (Empoli)
1 ks	1 ks
9	9
0332215026102	0332215026102
Horní římsa — levá/hnědá (Empoli)	Horná rímsa — ľavá/hnedá (Empoli)
1 ks	1 ks
9	9
0332215006102	0332215006102
Horní římsa — levá/karamel (Empoli)	Horná rímsa — ľavá/karamel (Empoli)
1 ks	1 ks

Pôvodný text	Slovenčina
9	9
0332215046105	0332215046105
Horní římsa — levá/zelená (Empoli)	Horná rímsa — ľavá/zelená (Empoli)
1 ks	1 ks
9	9
0332215016102	0332215016102
Horní římsa — levá/karamel (Eboli)	Horná rímsa — ľavá/karamel (Eboli)
1 ks	1 ks
9	9
0332215146102	0332215146102
Horní římsa — levá/hnědá (Eboli)	Horná rímsa — ľavá/hnedá (Eboli)
1 ks	1 ks
9	9
0332215106102	0332215106102
Horní římsa — levá/zelená (Eboli)	Horná rímsa — ľavá/zelená (Eboli)
1 ks	1 ks
9	9
0332215116102	0332215116102
Horní římsa — levá/tabak (Eboli)	Horná rímsa — ľavá/tabak (Eboli)
1 ks	1 ks
9	9
0332215166102	0332215166102
Záslepka horní římsy/bordeaux (Empoli)	Záslepka hornej rímsy/bordeaux (Empoli)
1 ks	1 ks
10	10
0332215026103	0332215026103
Záslepka horní římsy/hnědá (Eboli/Empoli)	Záslepka hornej rímsy/hnedá (Eboli/Empoli)
1 ks	1 ks
10	10
0332215006103	0332215006103
Záslepka horní římsy/karamel (Eboli/Empoli)	Záslepka hornej rímsy/karamel (Eboli/Empoli)
1 ks	1 ks

Pôvodný text	Slovenčina
10	10
0332215046103	0332215046103
Záslepka horní římsy/zelená (Eboli/Empoli)	Záslepka hornej rímsy/zelená (Eboli/Empoli)
1 ks	1 ks
10	10
0332215016103	0332215016103
Záslepka horní římsy/tabak (Eboli)	Záslepka hornej rímsy/tabak (Eboli)
1 ks	1 ks
10	10
0332215066103	0332215066103
Horní římsa — pravá/bordeaux (Empoli)	Horná rímsa — pravá/bordeaux (Empoli)
1 ks	1 ks
0332215026105	0332215026105
11	11
Horní římsa — pravá/hnědá (Empoli)	Horná rímsa — pravá/hnedá (Empoli)
1 ks	1 ks
0332215006105	0332215006105
11	11
Horní římsa — pravá/karamel (Empoli)	Horná rímsa — pravá/karamel (Empoli)
1 ks	1 ks
0332215046102	0332215046102
11	11
CZ	CZ
Horní římsa — pravá/zelená (Empoli)	Horná rímsa — pravá/zelená (Empoli)
1 ks	1 ks
0332215016105	0332215016105
11	11
Horní římsa — pravá/karamel (Eboli)	Horná rímsa — pravá/karamel (Eboli)
1 ks	1 ks
0332215146105	0332215146105
11	11
Horní římsa — pravá/hnědá (Eboli)	Horná rímsa — pravá/hnedá (Eboli)

Pôvodný text	Slovenčina
1 ks	1 ks
0332215106105	0332215106105
11	11
Horní římsa — pravá/zelená (Eboli)	Horná rímsa — pravá/zelená (Eboli)
1 ks	1 ks
0332215116105	0332215116105
11	11
Horní římsa — pravá/tabak (Eboli)	Horná rímsa — pravá/tabak (Eboli)
1 ks	1 ks
0332215166105	0332215166105
11	11
Kachle bok/bordeaux (Empoli)	Kachle bok/bordeaux (Empoli)
1 ks	1 ks
0332215026101	0332215026101
12	12
Kachle bok/hnědá (Empoli)	Kamna bok/hnedá (Empoli)
1 ks	1 ks
0332215006101	0332215006101
12	12
Kachle bok/karamel (Empoli)	Kachle bok/karamel (Empoli)
1 ks	1 ks
0332215046101	0332215046101
12	12
Kachle bok/zelená (Empoli)	Kamna bok/zelená (Empoli)
1 ks	1 ks
0332215016101	0332215016101
12	12
Kachle bok/karamel (Eboli)	Kachle bok/karamel (Eboli)
1 ks	1 ks
0332215146101	0332215146101
12	12
Kachle bok/hnědá(Eboli)	Kamna bok/hnedá(Eboli)

Pôvodný text	Slovenčina
1 ks	1 ks
0332215106101	0332215106101
12	12
Kachle bok/zelená (Eboli)	Kachľa bok/zelená (Eboli)
1 ks	1 ks
0332215116101	0332215116101
12	12
Kachle bok/tabak (Eboli)	Kachle bok/tabak (Eboli)
1 ks	1 ks
0332215166100	0332215166100
12	12
Clona — volná (30x58x355)	Clona voľná (30x58x355)
1 ks	1 ks
13	13
0431915005701	0431915005701
Cihla 30x230x330	Tehla 30x230x330
1 ks	1 ks
14	14
0332315005501	0332315005501
Cihla 30x190x340	Tehla 30x190x340
1 ks	1 ks
15	15
0332315005504	0332315005504
Cihla 30x190x340	Tehla 30x190x340
1 ks	1 ks
16	16
0332315005505	0332315005505
Žárobetonový rošt	Žarobetónový rošt
1 ks	1 ks
0332315005052	0332315005052
17	17
4	4

Pôvodná strana 9

Pôvodný text	Slovenčina
Seznam náhradních dílů	Zoznam náhradných dielov
A1.3.	A1.3.
29	29
28	28
26	26
27	27
A1.2.	A1.2.
CZ	CZ
A1.1.	A1.1.
25	25
Cihla 27x305x30	Tehla 27x305x30
1 ks	1 ks
18	18
0332315005502	0332315005502
Popelník	Popolník
1 ks	1 ks
19	19
0332315005030	0332315005030
Zábrana/černá	Zábrana/čierna
1 ks	1 ks
20	20
0431915006040	0431915006040
Páka (šoupě)/černá	Páka (šoupe)/čierna
1 ks	1 ks
0332315005186	0332315005186
21	21
Krytka krabice/černá	Krytka krabice/čierna
1 ks	1 ks
0332315205072	0332315205072
22	22
Šoupě primáru	Šúpa primáru

Pôvodný text	Slovenčina
1 ks	1 ks
23	23
0433615005183	0433615005183
Sokl/bílá	Sokel/biela
1 ks	1 ks
24	24
0332215006150	0332215006150
Sokl/černá	Sokel/čierna
1 ks	1 ks
24	24
0332215015150	0332215015150
3.2. Detail A1	3.2. Detail A1
Pozice	Pozícia
Název	Názov
Množství	Množstvo
Číslo zboží	Číslo tovaru
Klika	Kľučka
1 ks	1 ks
25	25
0433615025318	0433615025318
Spojovací materiál kliky — set	Spojovací materiál kľučky — set
1 ks	1 ks
0081010180005	0081010180005
Lišta dveří — set	Lišta dverí — set
1 ks	1 ks
0331415017330	0331415017330
Držáky skla — set	Držiaky skla — set
1 ks	1 ks
0416515015304	0416515015304
Dvířka — svařovaný díl/černá	Dvierka — zváraný diel/čierna
1 ks	1 ks
26	26

Pôvodný text	Slovenčina
0332315005200	0332315005200
Těsnící šňůra dveří 12 mm	Tesniaca šnúra dverí 12 mm
2490 mm	2490 mm
0041012120005	0041012120005
27	27
Těsnící šňůra skla — 10x4 mm	Tesniaca šnúra skla — 10x4 mm
28	28
1300 mm	1300 mm
0040210040005	0040210040005
Žáruvzdorné sklo (260x370)	Žiaruvzdorné sklo (260x370)
1 ks	1 ks
29	29
0332215005304	0332215005304
5	5

Pôvodná strana 10

Pôvodný text	Slovenčina
Rozměrové schéma	Rozmerová schéma
CZ	CZ
6	6
4. Rozměrové schéma	4. Rozmerová schéma
4.1. Koleno odtahu spalin	4.1. Koleno odťahu spalín
Poznámka	Poznámka
Koleno odtahu spalin je dodáváno jako zvláštní příslušenství	Koleno odťahu spalín je dodávané ako zvláštne príslušenstvo

Pôvodná strana 11

Pôvodný text	Slovenčina
Rozměrové schéma	Rozmerová schéma
160	160
150	150
B	B
264	264
379	379
347,5	347,5
347,5	347,5
CZ	CZ
4.2. Zapojení výměníku	4.2. Zapojenie výmenníka
VAROVÁNÍ	VAROVANIE
Automatický odvzdušňovací ventil (pozice E) musí být vždy připojen!	Automatický odvzdušňovací ventil (pozícia E) musí byť vždy pripojený!
F	F
E	E
A	A
C	C
198	198
198	198
42	42
D	D
206	206
Pozice	Pozícia
Název	Názov
Vývod topné vody (vnitřní závit G1")	Vývod vykurovacej vody (vnútorný závit G1")
A	A
Přívod vratné vody (vnitřní závit G1")	Prívod vratnej vody (vnútorný závit G1")
B	B
Přívod chladící kapaliny (vnější závit G3/4")	Prívod chladiacej kvapaliny (vonkajší závit G3/4")
C	C
Vývod chladící kapaliny (vnější závit G3/4")	Vývod chladiacej kvapaliny (vonkajší závit G3/4")
D	D

Pôvodný text	Slovenčina
Otvor pro odvzdušňovací ventil (vnitřní závit G1/2")	Otvor pre odvzdušňovací ventil (vnútorný závit G1/2")
E	E
Jímka pro termostatické čidlo (klapka automatické regulace vzduchu)	Jímka pre termostatické čidlo (klapka automatickej regulácie vzduchu)
F	F
7	7

Pôvodná strana 16

Pôvodný text	Slovenčina
Návod na čištění výměníku	Návod na čistenie výmenníka
3	3
7	7
6	6
CZ	CZ
A	A
12	12
7. Návod na čištění výměníku	7. Návod na čistenie výmenníka
• Celkové čištění výměníku se doporučuje provádět minimálně 1x za topnou sezónu a podle způsobu provozu i častěji. Pro čištění ploch výměníku (obr. A) zvolte vhodný čistící nástroj. Při celkovém čištění ploch opatrně demontujte víko tělesa (poz. 7), vyvarujte se poškození těsnící šňůry (poz. 6). Čištění provádějte pouze ve vychladlých kamnech, která jsou mimo provoz!	• Celkové čistenie výmenníka sa odporúča vykonávať minimálne 1x za vykurovaciu sezónu a podľa spôsobu prevádzky aj častejšie. Na čistenie plôch výmenníka (obr. A) zvoľte vhodný čistiaci nástroj. Pri celkovom čistení plôch opatrne demontujte veko telesa (poz. 7), vyvarujte sa poškodeniu tesniacej šnúry (poz. 6). Čistenie vykonávajte iba vo vychladnutých kachliach, ktoré sú mimo prevádzky!

Pôvodná strana 17

Pôvodný text	Slovenčina
Návod na čištění výměníku	Návod na čistenie výmenníka
A2	A2
A1	A1
1	1
2	2
CZ	CZ
• Základní čištění stírací lištou provádějte cca 1x za týden.	• Základné čistenie stieracou lištou vykonávajte cca 1x za týždeň.
B2	B2
A	A
B	B
5	5
Poznámka	Poznámka
Při záměně čistících stran dochází k prohození poz. 5 za poz. 1 (obr. B2, A2). Postup čištění platí i pro opačnou stranu.	Pri zámene čistiacich strán dochádza k prehodeniu poz. 5 za poz. 1 (obr. B2, A2). Postup čistenia platí aj pre opačnú stranu.
Pozice	Pozícia
Název	Názov
Množství	Množstvo
Číslo zboží	Číslo tovaru
Šroub M10x70	Skrutka M10x70
1 ks	1 ks
0030031000705	0030031000705
1	1
Imbusový klíč 8 mm (je součástí dodávky)	Imbusový kľúč 8 mm (je súčasťou dodávky)
1 ks	1 ks
9001700080005	9001700080005
2	2
Táhlo čištění/černá	Tiahlo čistenie/čierna
1 ks	1 ks
3	3
0433317005063	0433317005063
Stírací lišta	Stieracia lišta

Pôvodný text	Slovenčina
1 ks	1 ks
—	—
4	4
Zátka	Zátka
1 ks	1 ks
5	5
0431915005018	0431915005018
Těsnící šňůra víka 10x4 mm	Tesniaca šnúra veka 10x4 mm
6	6
1100 mm	1100 mm
0040210040005	0040210040005
Víko/černá	Veko/čierna
1 ks	1 ks
7	7
0332315005061	0332315005061
13	13

Pôvodná strana 18

Pôvodný text	Slovenčina
A3	A3
A4	A4
3	3
Návod na čištění výměníku	Návod na čistenie výmenníka
3	3
3	3
4	4
4	4
3	3
B	B
A	A
5	5
CZ	CZ
4	4
4	4
B	B
A	A
1	1
a	a
b	b
VAROVÁNÍ	VAROVANIE
Při ukončení čištění vždy zaaretujte stírací lištu. Nenechávejte stírací lištu nad plamenem a otvory (a, b) volně průchodné.	Pri ukončení čistenia vždy zaaretujte stieraciu lištu. Nenechávajte stieraciu lištu nad plameňom a otvory (a, b) voľne priechodné.
14	14

HAAS + SOHN

Eboli AL II / Empoli AL II s výměníkem (varianta s vychlazovací smyčkou)

Technická dokumentace
Krbová kamna s výměníkem

CZ

0332315501400g

Úvod

Srdečně děkujeme za zakoupení našeho výrobku!

Popis topidla Vás podrobně seznámí s konstrukcí, technickou specifikací a obsluhou topidla. Doporučujeme seznámit se pozorně s těmito údaji. Vyvarujete se tak případných chyb při vlastní montáži a obsluze.

Podrobné podmínky instalace a obsluhy naleznete ve Všeobecném návodu k obsluze (součást dodávky).

Poznámky v textu



Nejdůležitější jsou poznámky nadepsané **VAROVÁNÍ**. Poznámky nadepsané **VAROVÁNÍ** Vás upozorňují na **vážné nebezpečí poškození topidla či poranění.**



Poznámka nadepsaná **Upozornění** Vás upozorňuje na možná poškození Vašeho topidla.



Poznámka nadepsaná **Důležité** Vás upozorňuje na informace důležité k provozu Vašeho topidla.



Poznámka jako taková Vás upozorňuje zcela obecně na informace důležité k provozu Vašeho topidla.

CZ

Obsah

1. Technická specifikace 1
2. Technický popis 2
3. Seznam náhradních dílů 3
3.1. Celkový rozstřel modelu 3
3.2. Detail A1 5
4. Rozměrové schéma 6
4.1. Koleno odtahu spalin 6
4.2. Zapojení výměníku 7
5. Záměna kouřového hrdla 8
6. Návod na montáž kachel 9
7. Návod na čištění výměníku 12

1. Technická specifikace

Vhodné palivo:

Pro používání vhodného paliva nahlédněte do kapitoly **2.2 Palivo** ve Všeobecném návodu k obsluze.

Správný provoz:

Pro správné a bezpečné zacházení s krbovými kamny nahlédněte do kapitol: **2. Popis spalovacího procesu** a **5. Návod k obsluze** ve Všeobecném návodu k obsluze.

Pokyny pro ovládání režimu spalování

Palivo	Výkon topidla	Množství paliva	Primární vzduch	Sekundární vzduch	Terciální vzduch
Dřevěná polena	100%	3,5 kg/h	uzavřen	otevřen 100%	neregulovatelný
Dřevěná polena	33%	1,2 kg/h	uzavřen	otevřen 50%	neregulovatelný
Ekobrikety	100%	3,3 kg/h	otevřen 10%	otevřen 100%	neregulovatelný
Ekobrikety	33%	1,1 kg/h	otevřen 5%	otevřen 50%	neregulovatelný
Uhelné brikety	100%	2,3 kg/h	otevřen 100%	otevřen 20%	neregulovatelný
Uhelné brikety	33%	0,8 kg/h	otevřen 50%	otevřen 10%	neregulovatelný

Technická data

	Dřevěná polena	Ekobrikety	Uhelné brikety
Dosažený tepelný výkon (100%)	12,1 kW	12 kW	12,2 kW
Jmenovitý tepelný výkon	12 kW	12 kW	12 kW
Snížený tepelný výkon (33%)	4 kW	4 kW	4 kW
Výkon předávaný pouze tělesem kamen	3,6 kW	3,2 kW	4,3 kW
Použitelný výkon pro ohřev vody	8,5 kW	8,8 kW	7,9 kW
Maximální dávka paliva pro přiložení	3,5 kg/hod	3,3 kg/hod	2,3 kg/hod
Prům. teplota spalin za hrdl. kouřovodu	274 °C	299 °C	252 °C
Hmotnostní průtok suchých spalin	9,3 g/s	10,3 g/s	12,1 g/s
Energetická účinnost	82 %	80,1 %	80,2 %
Průměrná koncentrace CO_2	10,7 %	9,9 %	7,6 %
Koncentrace CO ve spalinách při 13% O_2	1136 mg/Nm^3	894 mg/Nm^3	1111 mg/Nm^3
Prach pri 13% O_2	25 mg/Nm^3	17 mg/Nm^3	27 mg/Nm^3
Množství spalovacího vzduchu při jmenovitém výkonu	25 m^3/h	35 m^3/h	30 m^3/h
Zkoušeno dle ČSN EN 13240:2002/A2:2005, protokol 30–11948			

Výška	992 mm
Šířka	695 mm
Hloubka	595 mm
Hmotnost	169 kg
Průměr kouřovodu	150 mm
Maximální provozní přetlak výměníku	0,2 MPa
Vodní obsah výměníku	14 l
Doporučený tepelný spád ($t_{výstupní} – t_{vstupní}$)	75 – 60 °C
Minimální tah komína v hrdle kouřovodu	12 Pa
Vytápěcí schopnost (střední tepelné ztráty) při 12,2 kW	cca 220 m^3
Regulovatelný výkon	4 – 12,2 kW

2. Technický popis

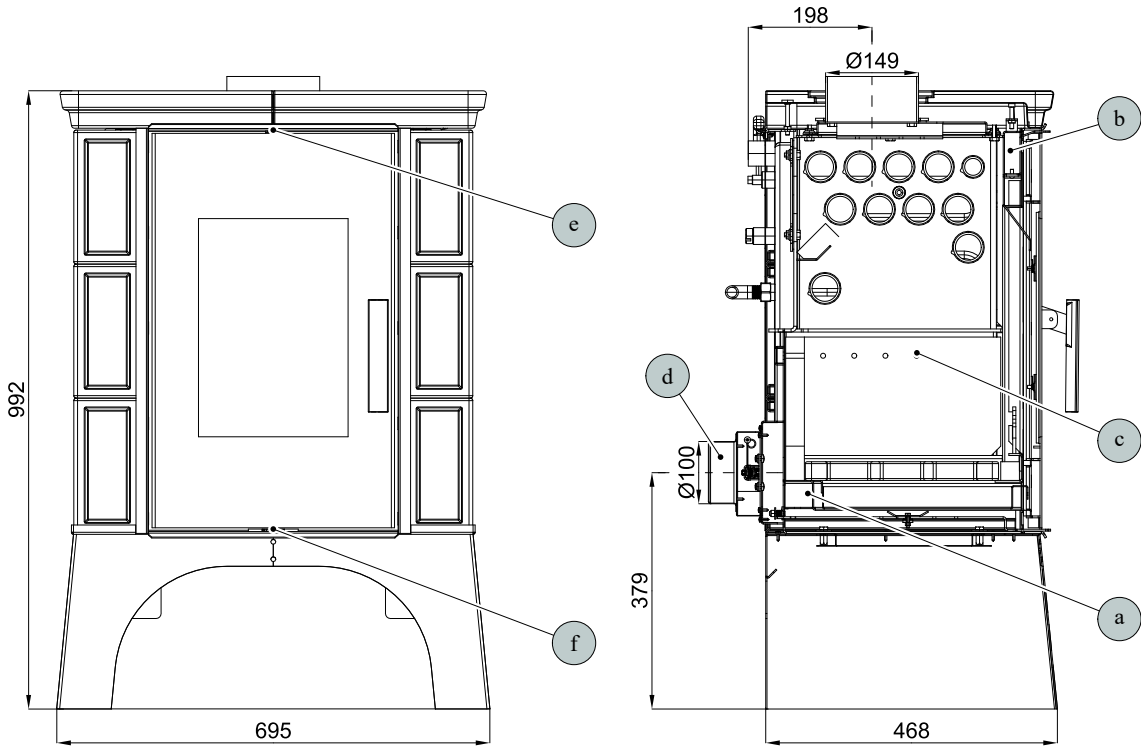

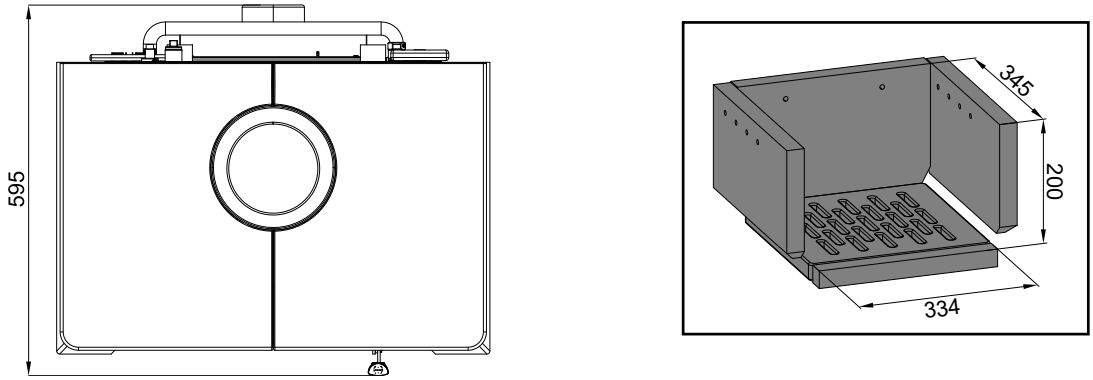

Pozice	Název
a	Přívod primárního vzduchu
b	Přívod sekundárního vzduchu
c	Výstup terciálního vzduchu
d	Externí přívod vzduchu (Ø 100 mm)
e	Regulátor sekundárního vzduchu
f	Regulátor primárního vzduchu

3. Seznam náhradních dílů

3.1. Celkový rozstřel modelu

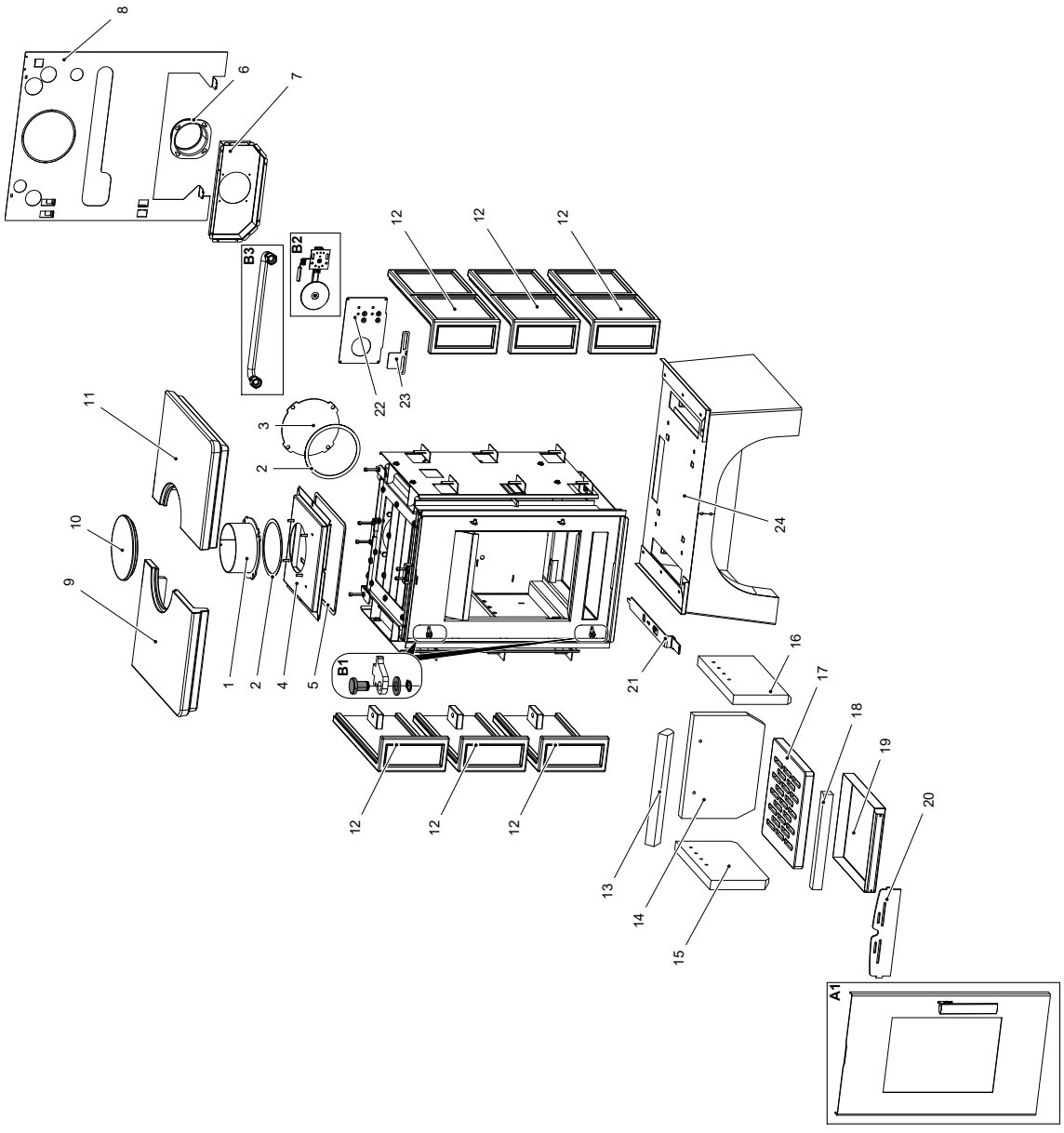

Pozice	Název	Množství	Číslo zboží
A1	Dvířka topeniště/černá	1 ks	0332315025300
B1	Spojovací materiál pantu — set	1 ks	0089931140005
B2	Automatická regulace vzduchu (klapka)	1 ks	0431317006601
B3	Propojovací hadice	1 ks	0431915015030
1	Hrdlo kouřovodu/černá	1 ks	0470315005007
2	Těsnící šňůra kouřovodu 10x4 mm	480 mm	0040210040005
3	Záslepka kouřovodu/černá	1 ks	0470315007002
4	Víko/černá	1 ks	0332315005061
5	Těsnící šňůra víka 10x4 mm	1100 mm	0040210040005
6	Externí přívod vzduchu (Ø100)	1 ks	0088500050008
7	Kryt přisávání	1 ks	0433615105087
8	Kryt zadní	1 ks	0332215006110
9	Horní římsa — levá/bordeaux (Empoli)	1 ks	0332215026102
9	Horní římsa — levá/hnědá (Empoli)	1 ks	0332215006102
9	Horní římsa — levá/karamel (Empoli)	1 ks	0332215046105
9	Horní římsa — levá/zelená (Empoli)	1 ks	0332215016102
9	Horní římsa — levá/karamel (Eboli)	1 ks	0332215146102
9	Horní římsa — levá/hnědá (Eboli)	1 ks	0332215106102
9	Horní římsa — levá/zelená (Eboli)	1 ks	0332215116102
9	Horní římsa — levá/tabak (Eboli)	1 ks	0332215166102
10	Záslepka horní římsy/bordeaux (Empoli)	1 ks	0332215026103
10	Záslepka horní římsy/hnědá (Eboli/Empoli)	1 ks	0332215006103
10	Záslepka horní římsy/karamel (Eboli/Empoli)	1 ks	0332215046103
10	Záslepka horní římsy/zelená (Eboli/Empoli)	1 ks	0332215016103
10	Záslepka horní římsy/tabak (Eboli)	1 ks	0332215066103
11	Horní římsa — pravá/bordeaux (Empoli)	1 ks	0332215026105
11	Horní římsa — pravá/hnědá (Empoli)	1 ks	0332215006105
11	Horní římsa — pravá/karamel (Empoli)	1 ks	0332215046102
11	Horní římsa — pravá/zelená (Empoli)	1 ks	0332215016105
11	Horní římsa — pravá/karamel (Eboli)	1 ks	0332215146105
11	Horní římsa — pravá/hnědá (Eboli)	1 ks	0332215106105
11	Horní římsa — pravá/zelená (Eboli)	1 ks	0332215116105
11	Horní římsa — pravá/tabak (Eboli)	1 ks	0332215166105
12	Kachle bok/bordeaux (Empoli)	1 ks	0332215026101
12	Kachle bok/hnědá (Empoli)	1 ks	0332215006101
12	Kachle bok/karamel (Empoli)	1 ks	0332215046101
12	Kachle bok/zelená (Empoli)	1 ks	0332215016101
12	Kachle bok/karamel (Eboli)	1 ks	0332215146101
12	Kachle bok/hnědá(Eboli)	1 ks	0332215106101
12	Kachle bok/zelená (Eboli)	1 ks	0332215116101
12	Kachle bok/tabak (Eboli)	1 ks	0332215166100
13	Clona — volná (30x58x355)	1 ks	0431915005701
14	Cihla 30x230x330	1 ks	0332315005501
15	Cihla 30x190x340	1 ks	0332315005504
16	Cihla 30x190x340	1 ks	0332315005505
17	Žárobetonový rošt	1 ks	0332315005052

18	Cihla 27x305x30	1 ks	0332315005502
19	Popelník	1 ks	0332315005030
20	Zábrana/černá	1 ks	0431915006040
21	Páka (šoupě)/černá	1 ks	0332315005186
22	Krytka krabice/černá	1 ks	0332315205072
23	Šoupě primáru	1 ks	0433615005183
24	Sokl/bílá	1 ks	0332215006150
24	Sokl/černá	1 ks	0332215015150

3.2. Detail A1

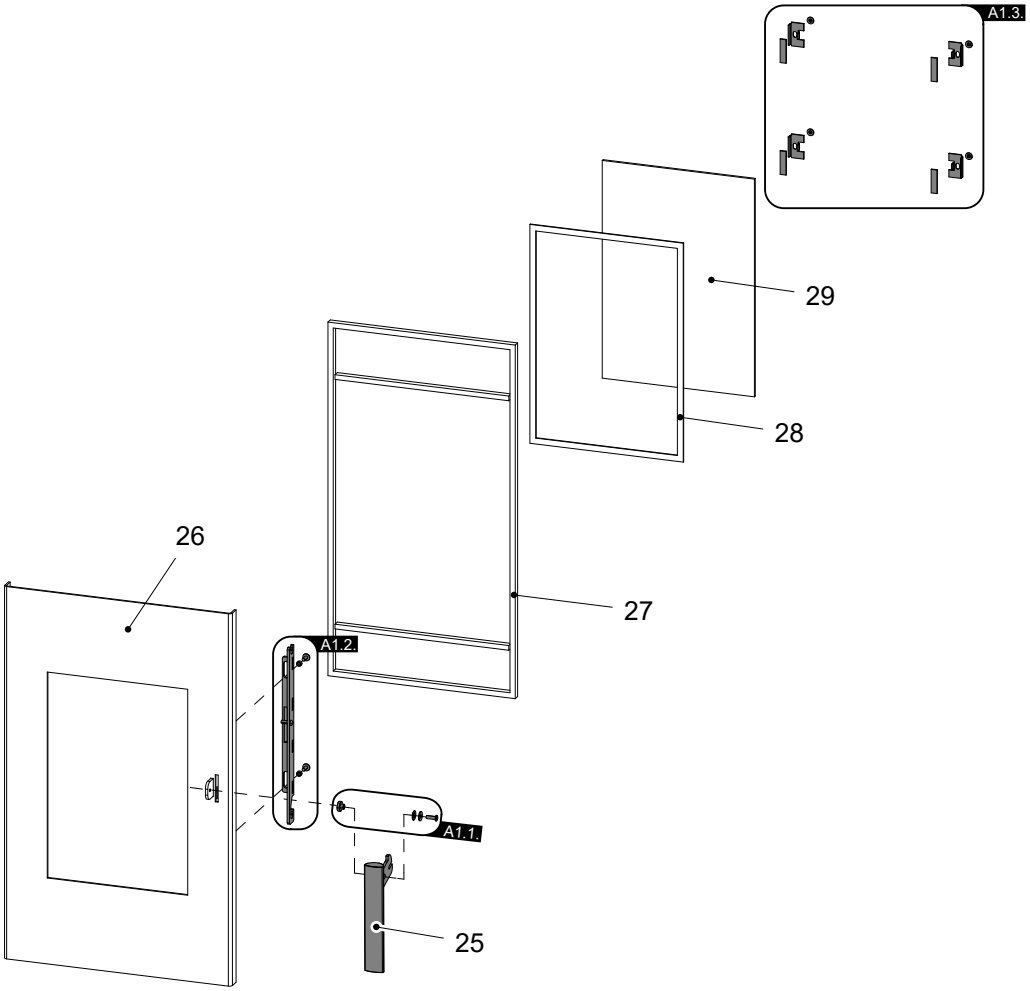

Pozice	Název	Množství	Číslo zboží
25	Klika	1 ks	0433615025318
A1.1.	Spojovací materiál kliky — set	1 ks	0081010180005
A1.2.	Lišta dveří — set	1 ks	0331415017330
A1.3.	Držáky skla — set	1 ks	0416515015304
26	Dvířka — svařovaný díl/černá	1 ks	0332315005200
27	Těsnící šňůra dveří 12 mm	2490 mm	0041012120005
28	Těsnící šňůra skla — 10x4 mm	1300 mm	0040210040005
29	Žáruvzdorné sklo (260x370)	1 ks	0332215005304

4. Rozměrové schéma

4.1. Koleno odtahu spalin

Poznámka

Koleno odtahu spalin je dodáváno jako zvláštní příslušenství

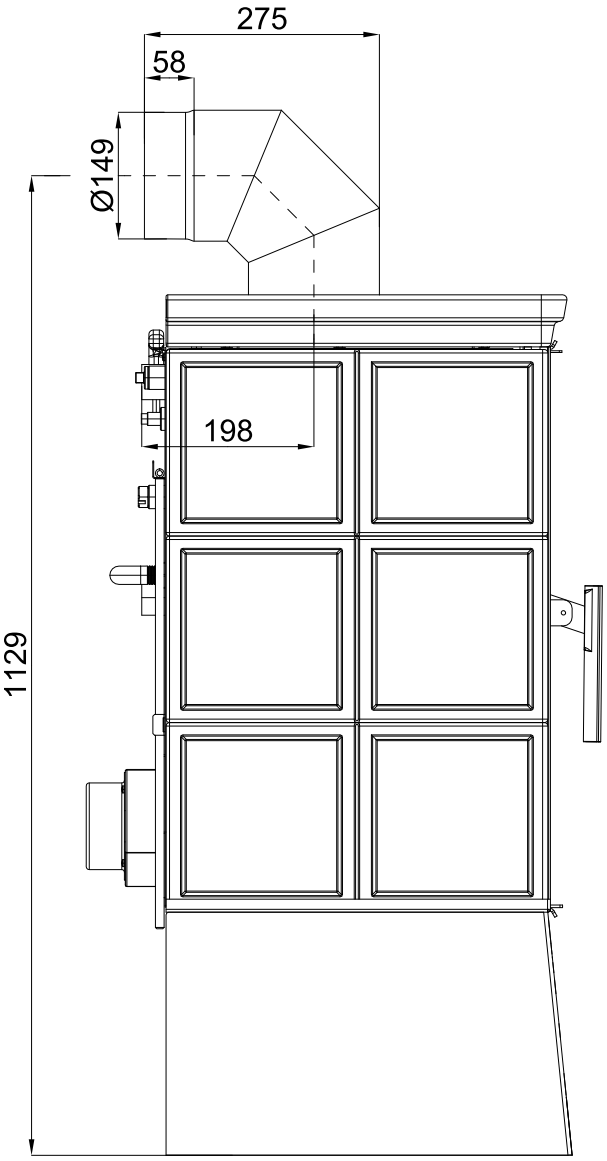

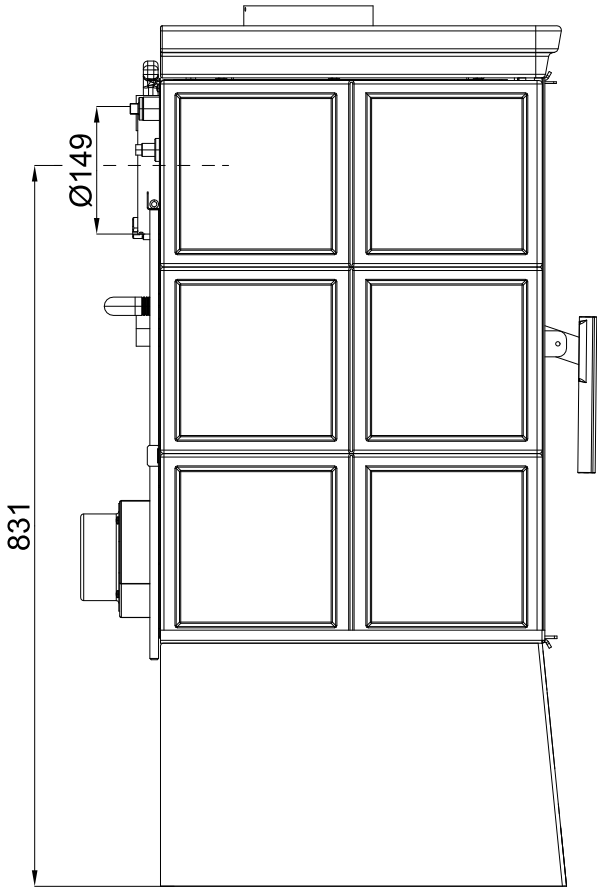

4.2. Zapojení výměníku

VAROVÁNÍ

Automatický odvzdušňovací ventil (pozice E) musí být vždy připojen!

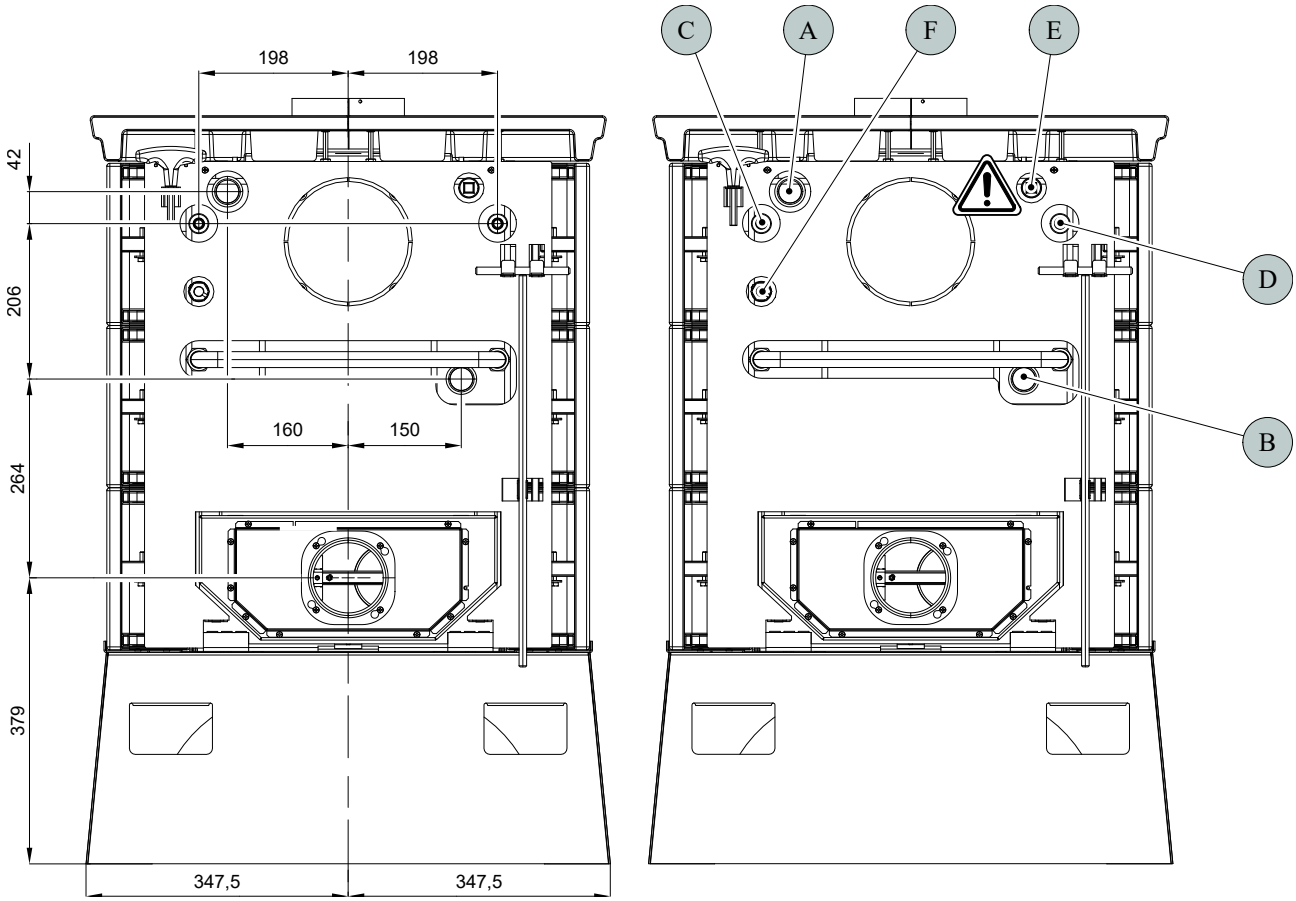

Pozice	Název
A	Vývod topné vody (vnitřní závit G1")
B	Přívod vratné vody (vnitřní závit G1")
C	Přívod chladící kapaliny (vnější závit G3/4")
D	Vývod chladící kapaliny (vnější závit G3/4")
E	Otvor pro odvzdušňovací ventil (vnitřní závit G1/2")
F	Jímka pro termostatické čidlo (klapka automatické regulace vzduchu)

5. Záměna kouřového hrdla

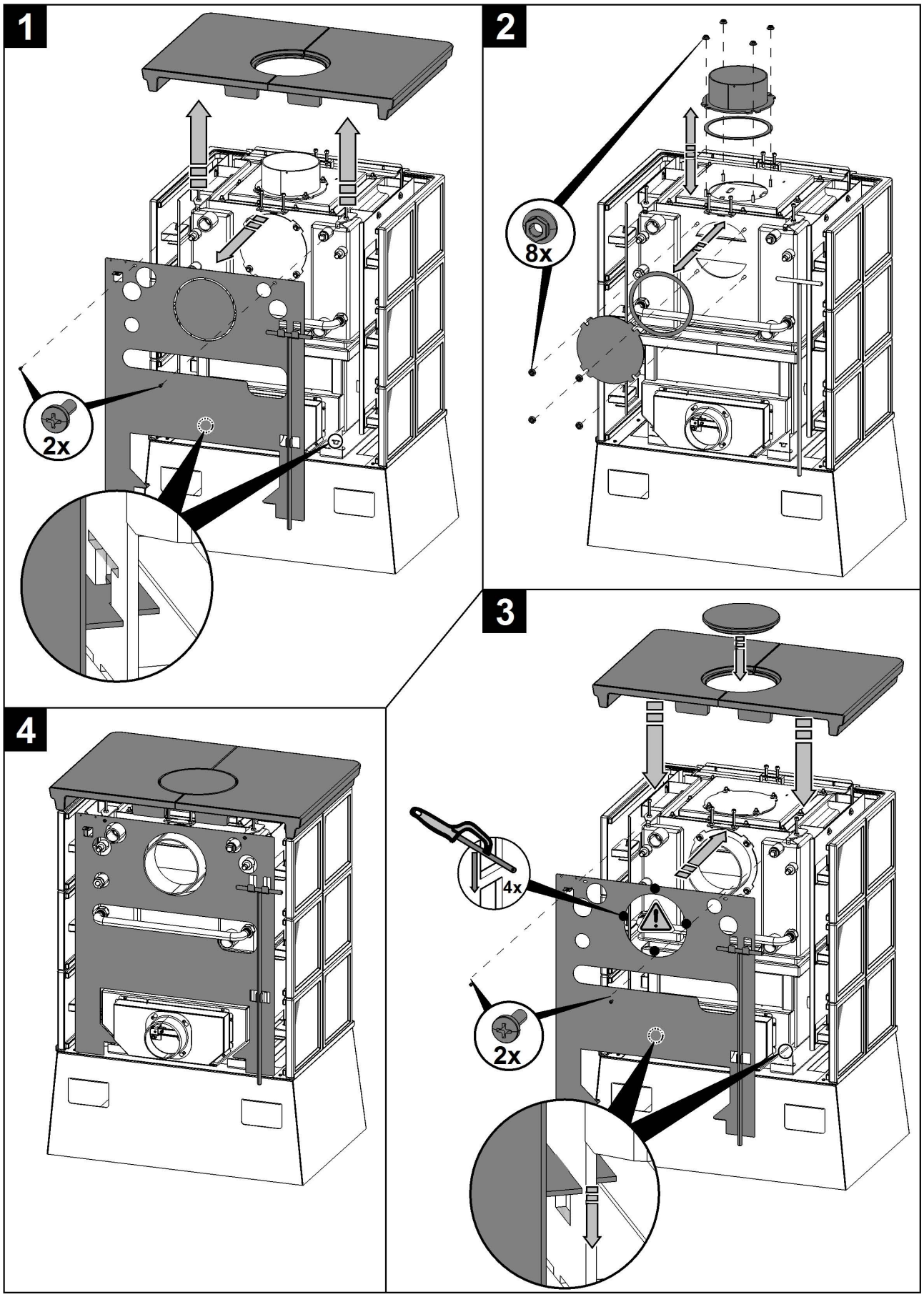

6. Návod na montáž kachel

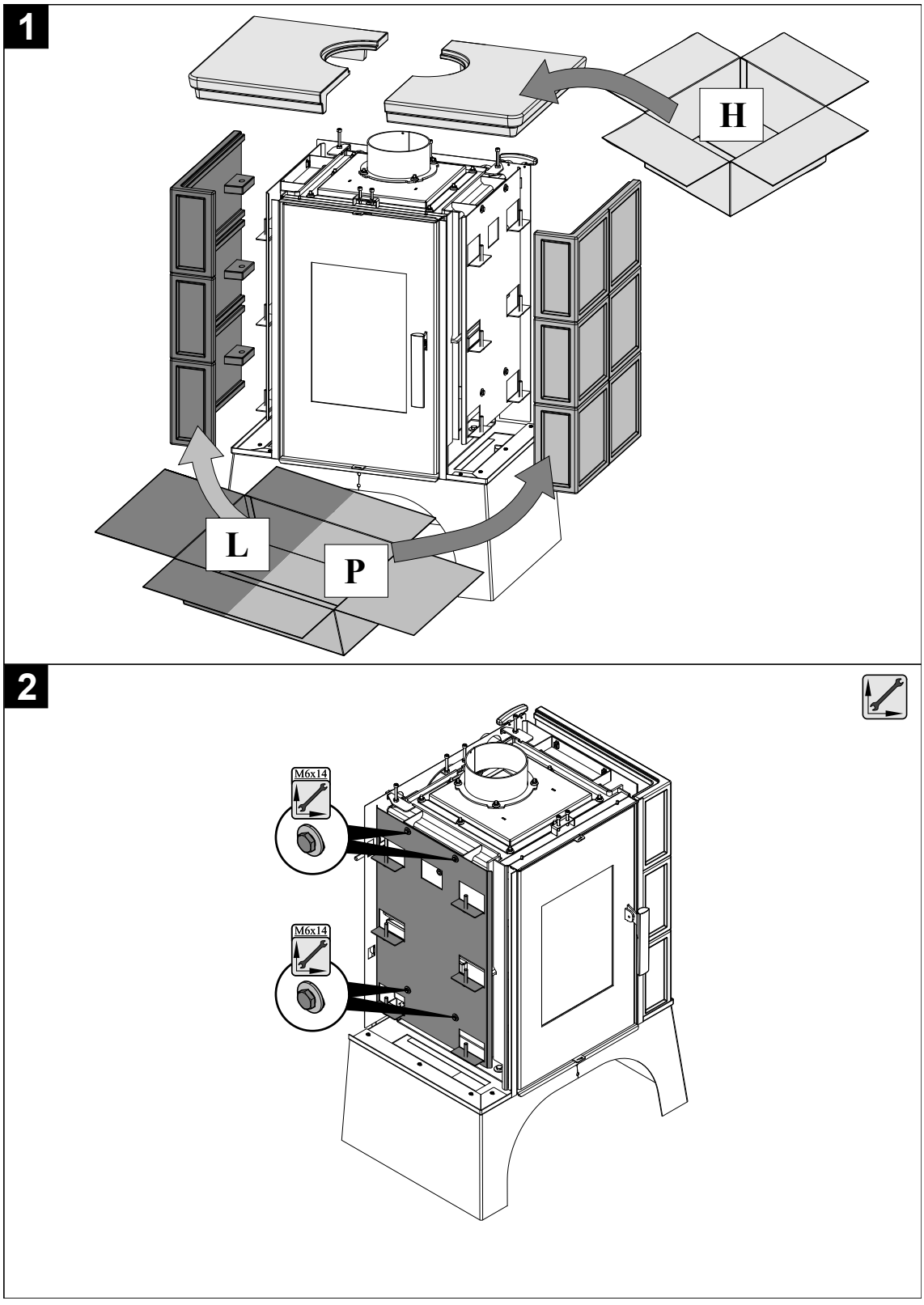

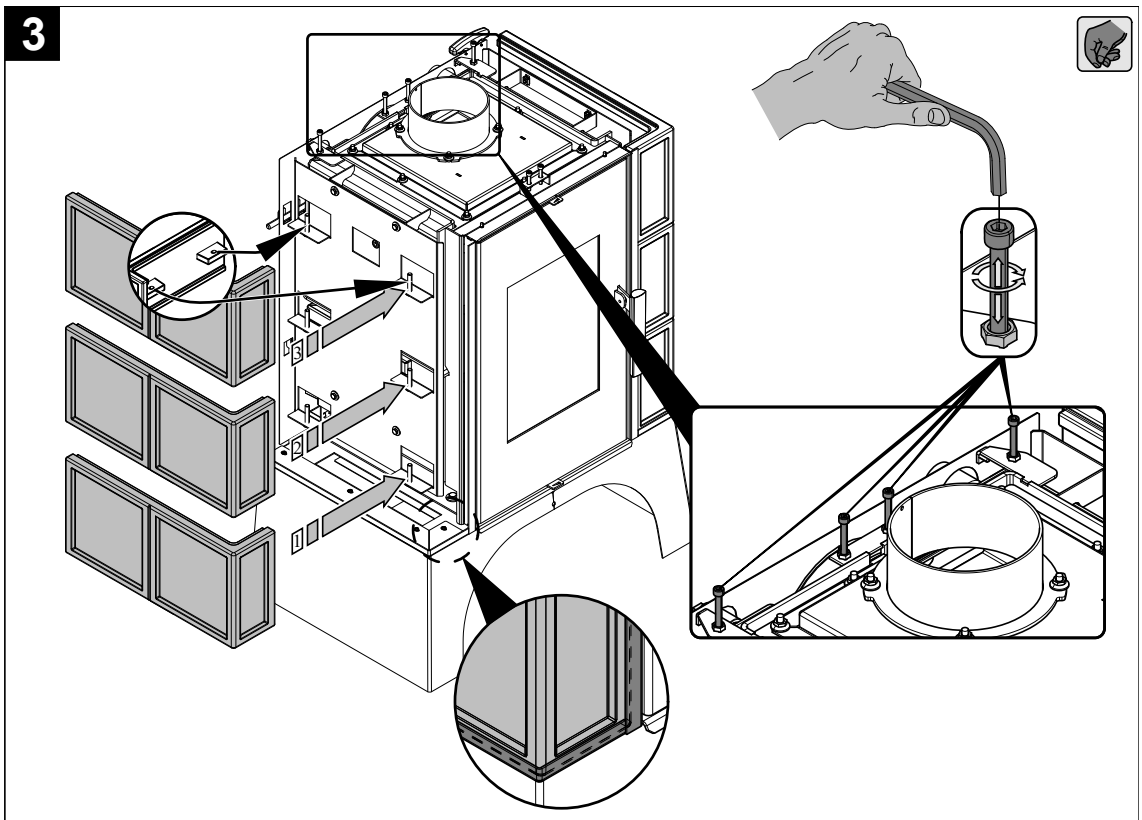

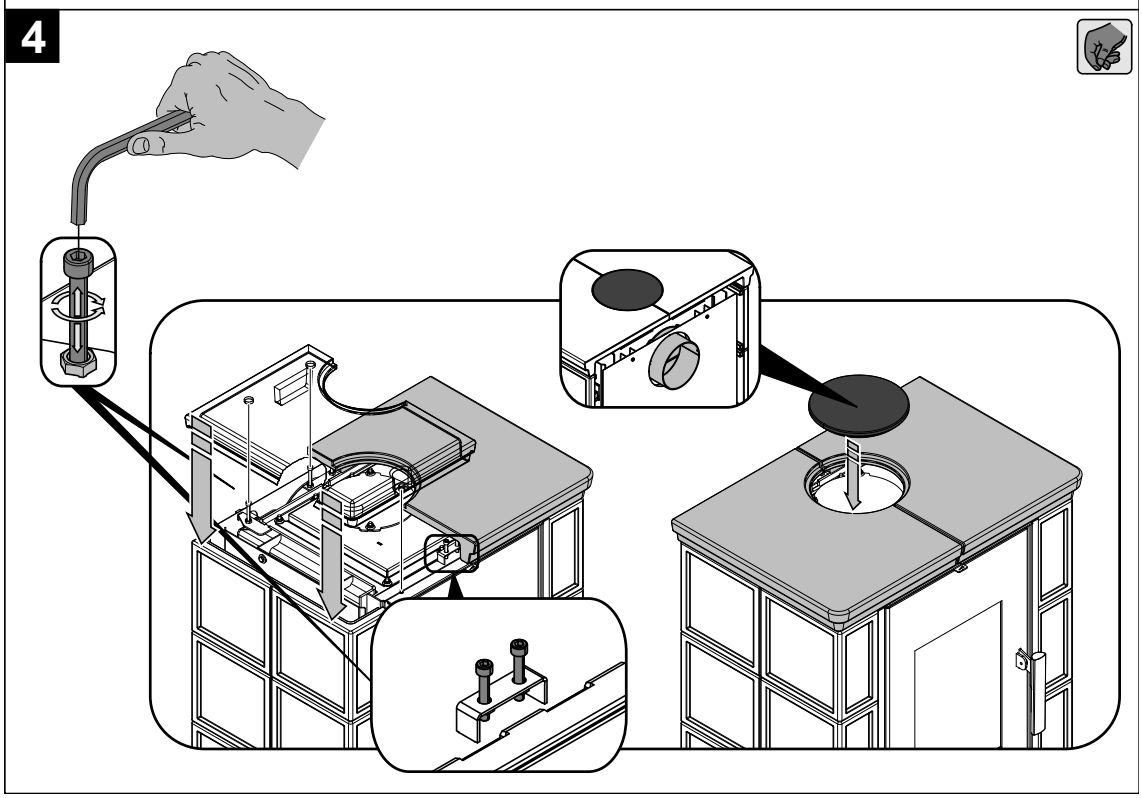

Poznámka

Šrouby M6x40 a M6x50 součástí dodávky.

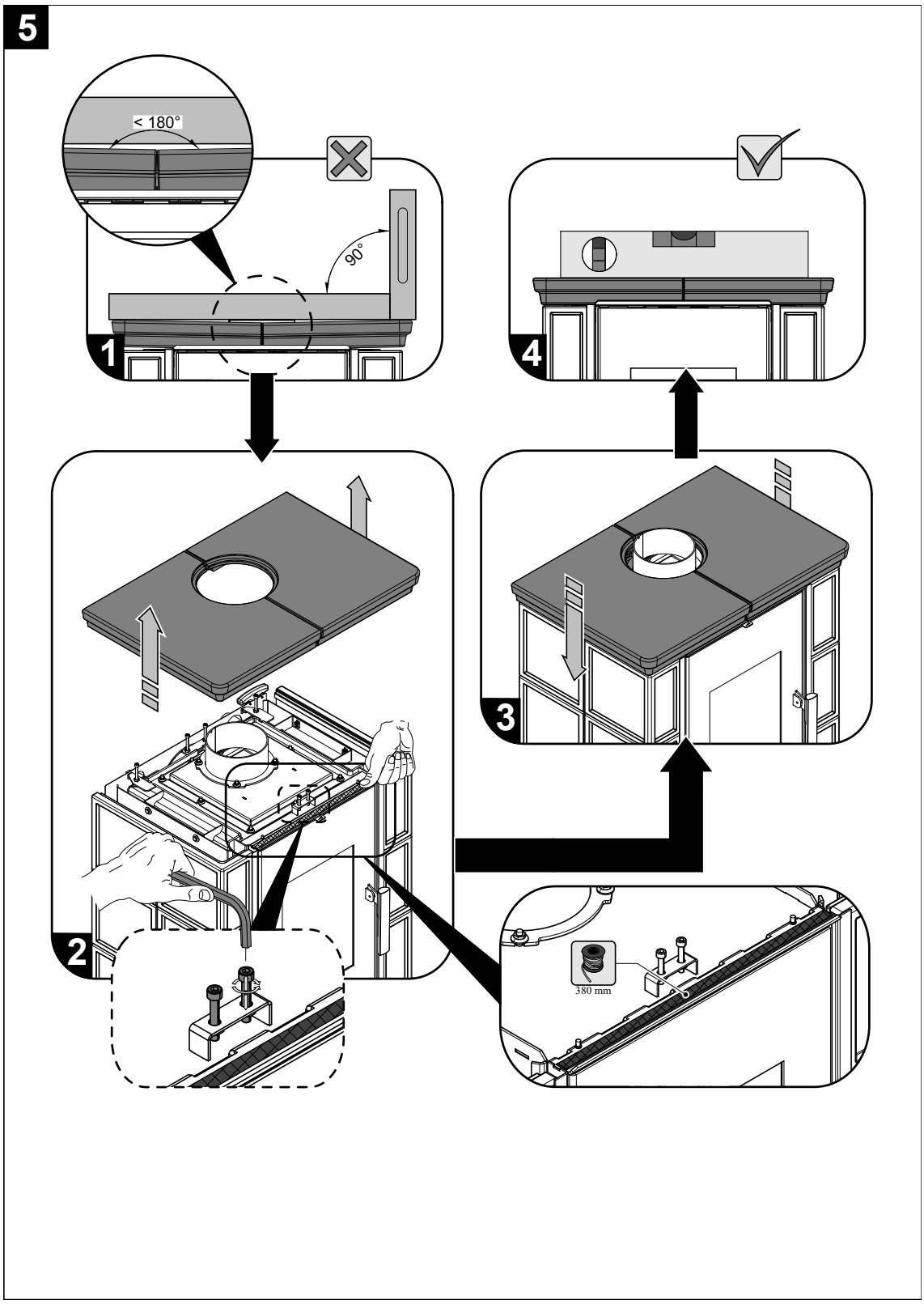

Poznámka

Vymezovací šňůra horní římsy součástí dodávky.

7. Návod na čištění výměníku

- **Celkové čištění** výměníku se doporučuje provádět minimálně 1x za topnou sezónu a podle způsobu provozu i častěji. Pro čištění ploch výměníku (obr. A) zvolte vhodný čistící nástroj. Při celkovém čištění ploch opatrně demontujte víko tělesa (poz. 7), vyvarujte se poškození těsnící šňůry (poz. 6). Čištění provádějte pouze ve vychladlých kamnech, která jsou mimo provoz!

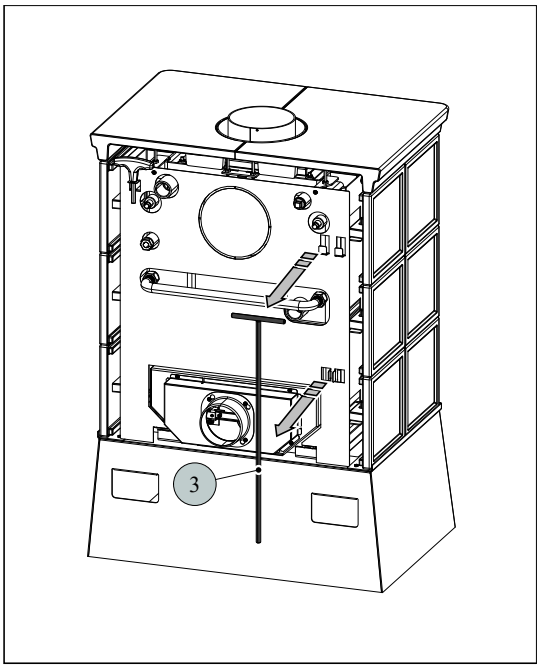

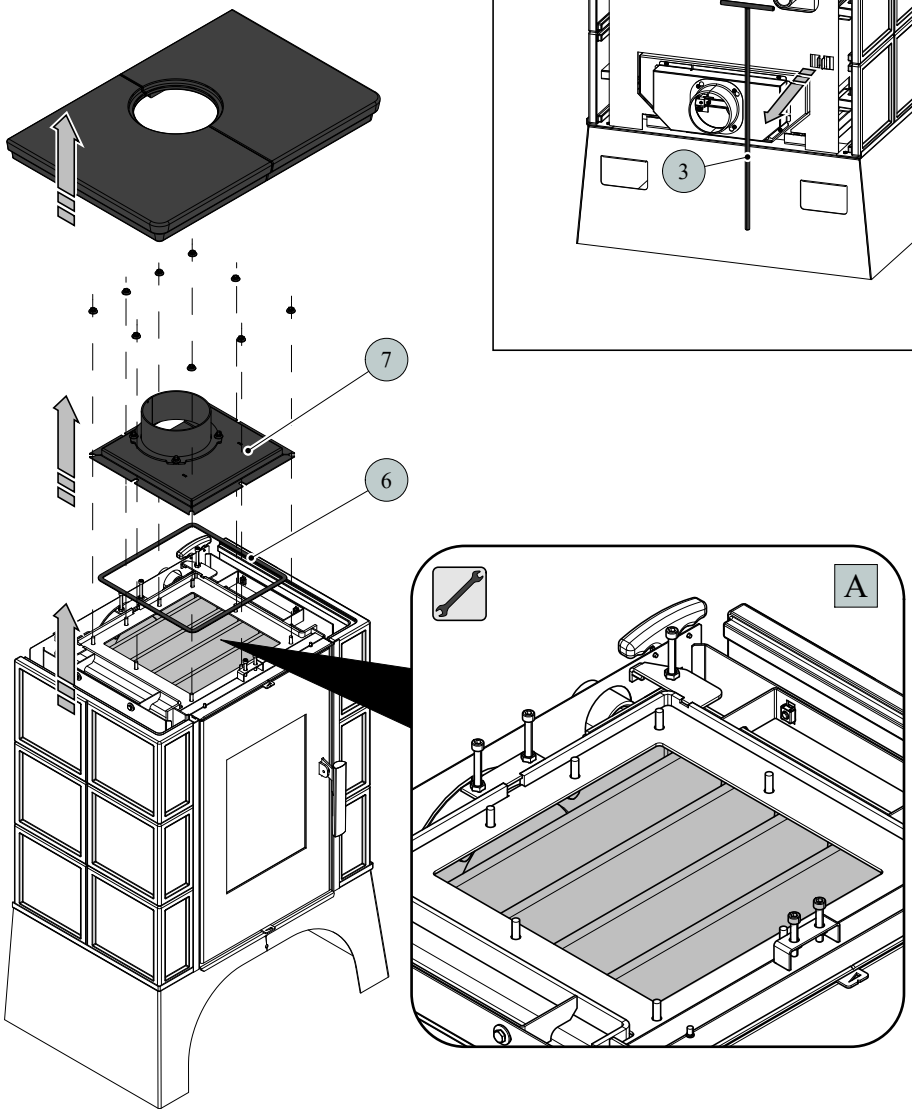

• **Základní čištění** stírací lištou provádějte cca 1x za týden.

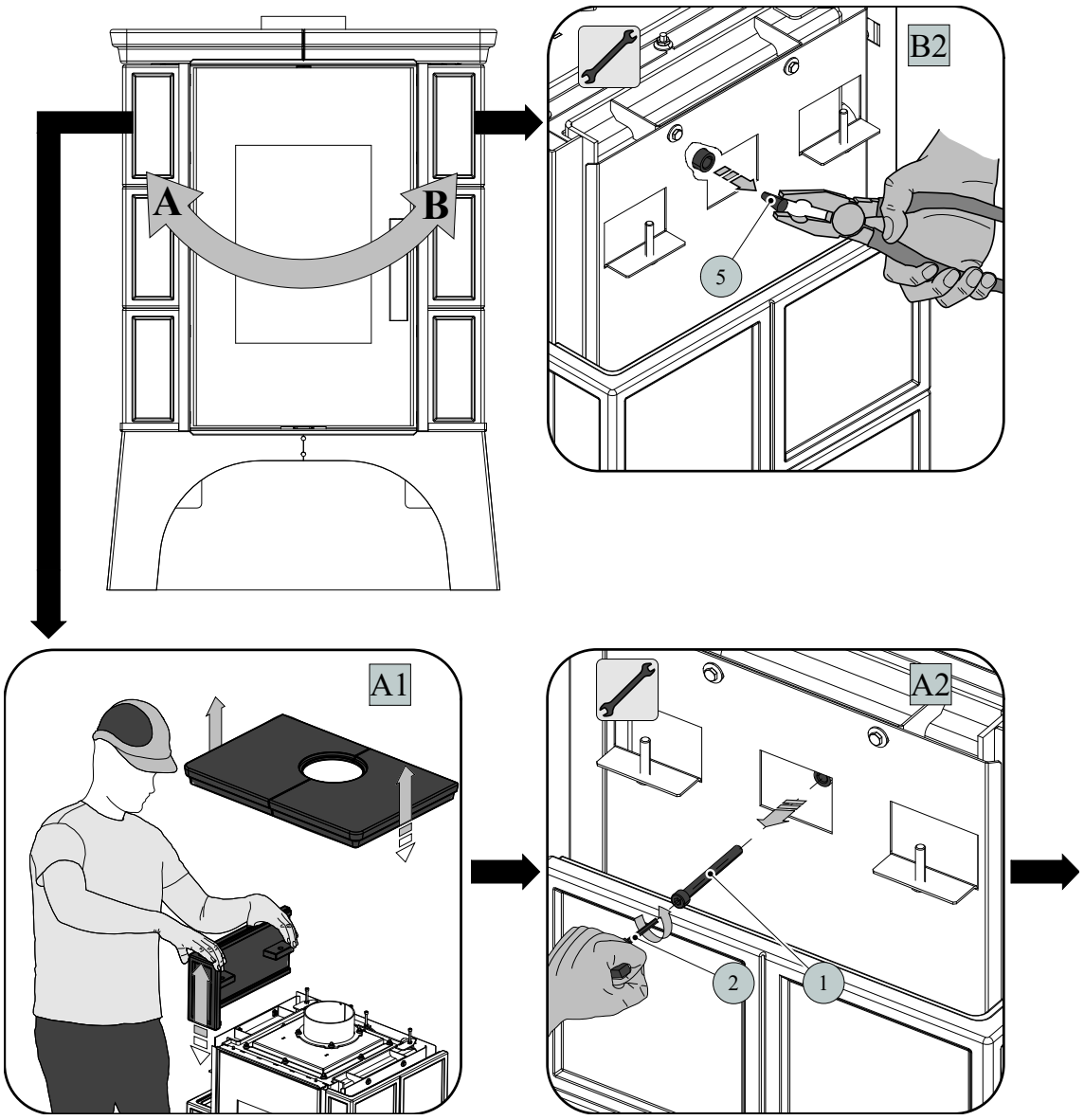

Poznámka

Při záměně čistících stran dochází k prohození **poz. 5** za **poz. 1 (obr. B2, A2)**. Postup čištění platí i pro opačnou stranu.

Pozice	Název	Množství	Číslo zboží
1	Šroub M10x70	1 ks	0030031000705
2	Imbusový klíč 8 mm (je součástí dodávky)	1 ks	9001700080005
3	Táhlo čištění/černá	1 ks	0433317005063
4	Stírací lišta	1 ks	—
5	Zátka	1 ks	0431915005018
6	Těsnící šňůra víka 10x4 mm	1100 mm	0040210040005
7	Víko/černá	1 ks	0332315005061

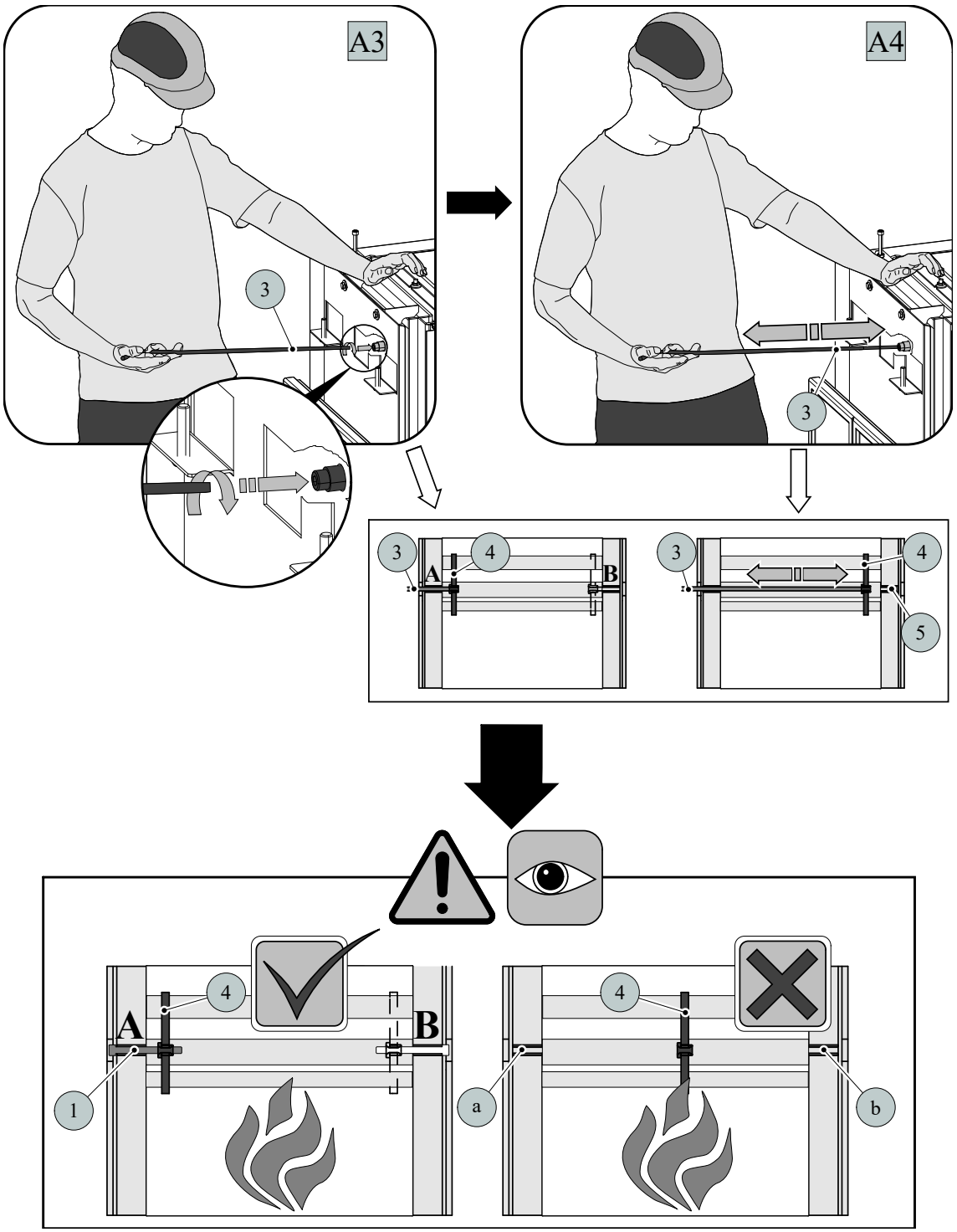

VAROVÁNÍ

Při ukončení čištění vždy zaaretujte stírací lištu.
Nenechávejte stírací lištu nad plamenem a otvory (a, b) volně průchodné.