Slovenský referenčný preklad

HAAS+SOHN

Neoficiálny strojový preklad. Vyžaduje odbornú technickú a jazykovú kontrolu.

Tento preklad nie je novým certifikátom výrobcu.

Preklad vychádza z pôvodného dokumentu. Značky, označenia modelov, kódy a technické hodnoty zostávajú zachované.

Text je usporiadaný tak, aby sa neorezával. Pôvodné obrázky, diagramy a rozloženie sú v úplnom origináli.

ID: pdf_1a1decc8627f0dc6f8b3

SHA-256: 1a1decc8627f0dc6f8b32bb84f38470973d4daec04b3b6424bc5224660c59607

Pôvodná strana 1

Pôvodný text	Slovenčina
Všeobecný návod k obsluze, montáži a údržbě	Všeobecný návod na obsluhu, montáž a údržbu
CZ	CZ
Krbová vložka	Krbová vložka
/haassohnrukov	/haassohnrukov
0618516041404r	0618516041404r
Krbová vložka	Krbová vložka
Všeobecný návod k obsluze, montáži a údržbě	Všeobecný návod na obsluhu, montáž a údržbu
Krbová vložka	Krbová vložka
Krbová vložka	Krbová vložka

Pôvodná strana 2

Pôvodný text	Slovenčina
Přečtěte si prosím pozorně tento návod k obsluze. Budete v něm informováni o funkci a zacházení s touto vložkou a navíc můžete ušetřit správným topením palivo a chovat se šetrně k životnímu prostředí. Informace o údržbě a čištění, případně další doplňující informace naleznete v samostatné technické dokumentaci, která je nedílnou součástí každé dodávky vložek.	Prečítajte si prosím pozorne tento návod na obsluhu. Budete v ňom informovaní o funkcii a zaobchádzaní s touto vložkou a navyše môžete ušetriť správnym kúrením palivo a správať sa šetrne k životnému prostrediu. Informácie o údržbe a čistení, prípadne ďalšie doplňujúce informácie nájdete v samostatnej technickej dokumentácii, ktorá je neoddeliteľnou súčasťou každej dodávky vložiek.
Poznámky v textu	Poznámky v texte
Nejdůležitější jsou poznámky nadepsané VAROVÁNÍ. Poznámky nadepsané VAROVÁNÍ Vás upozorňují na vážné nebezpečí poškození topidla či poranění.	Najdôležitejšie sú poznámky nadpísané VAROVANIE. Poznámky napísané VAROVANIE Vás upozorňujú na vážne nebezpečenstvo poškodenia ohrievača či poranenia.
Poznámka nadepsaná Upozornění Vás upozorňuje na možná poškození Vašeho topidla.	Poznámka nadpísaná Upozornenie Vás upozorňuje na možné poškodenie Vášho ohrievača.
Poznámka jako taková Vás upozorňuje zcela obecně na informace důležité k provozu Vašeho topidla.	Poznámka ako taká Vás upozorňuje celkom všeobecne na informácie dôležité na prevádzku Vášho ohrievača.
CZ	CZ

Pôvodná strana 3

Pôvodný text	Slovenčina
Obsah	Obsah
Obsah	Obsah
1. Technická specifikace 1	1. Technická špecifikácia 1
1.1. Základní požadavky na montáž krbové vložky..... 1	1.1. Základné požiadavky na montáž krbovej vložky..... 1
1.2. Princip vytápění..... 1	1.2. Princíp vykurovania..... 1
1.3. Konstrukční provedení..... 1	1.3. Konštrukčné prevedenie..... 1
2. Spalovací proces 2	2. Spaľovací proces 2
2.1. Množství paliva a nastavení spalovacího procesu 2	2.1. Množstvo paliva a nastavenie spaľovacieho procesu 2
2.2. Palivo..... 3	2.2. Palivo..... 3
3. Bezpečnost provozu 4	3. Bezpečnosť prevádzky 4
3.1. Všeobecná ustanovení 4	3.1. Všeobecné ustanovenia 4
3.2. Bezpečná vzdálenost vložky od hořlavých hmot 4	3.2. Bezpečná vzdialenosť vložky od horľavých hmôt 4
3.3. Bezpečná vzdálenost vložky od nehořlavých hmot..... 4	3.3. Bezpečná vzdialenosť vložky od nehorľavých hmôt..... 4
3.4. Bezpečná vzdálenost kouřovodu od hořlavých hmot..... 5	3.4. Bezpečná vzdialenosť dymovodu od horľavých hmôt..... 5
3.5. Pokyny pro bezpečný provoz..... 5	3.5. Pokyny pre bezpečnú prevádzku..... 5
4. Instalace krbové vložky a její napojení na komín 5	4. Inštalácia krbovej vložky a jej napojenie na komín 5
4.1. Připojení krbové vložky ke komínu nebo komínové vložce 5	4.1. Pripojenie krbovej vložky ku komínu alebo komínovej vložke 5
4.2. Napojení krbové vložky na komínový průduch..... 6	4.2. Napojenie krbovej vložky na komínový prieduch..... 6
4.3. Pokyny pro instalaci a zajištění kouřovodu..... 6	4.3. Pokyny pre inštaláciu a zabezpečenie dymovodu..... 6
4.4. Instalace (ustavení) kamen do prostoru (místnosti) 6	4.4. Inštalácia (ustavenie) kachlí do priestoru (miestnosti) 6

Pôvodný text	Slovenčina
4.5. Čistění topidla a komínu 6	4.5. Čistenie ohrievača a komína 6
4.6. Požár v komíně 7	4.6. Požiar v komíne 7
4.7. Externí přívod spalovacího vzduchu..... 7	4.7. Externý prívod spaľovacieho vzduchu..... 7
5. Návod k obsluze..... 7	5. Návod na obsluhu..... 7
5.1. První uvedení krbové vložky do provozu..... 7	5.1. Prvé uvedenie krbovej vložky do prevádzky..... 7
5.2. Zapálení a topení..... 8	5.2. Zapálenie a kúrenie..... 8
5.3. Přikládání paliva 8	5.3. Prikladanie paliva 8
5.4. Čistota skla 9	5.4. Čistota skla 9
5.5. Provoz během přechodného období a při zhoršených klimatických podmínkách 9	5.5. Prevádzka počas prechodného obdobia a pri zhoršených klimatických podmienkach 9
5.6. Úprava funkce krbové vložky 9	5.6. Úprava funkcie krbovej vložky 9
5.7. Vynášení popela 9	5.7. Vynášanie popola 9
CZ	CZ
6. Čištění a údržba.....10	6. Čistenie a údržba.....10
6.1. Čištění topidla 10	6.1. Čistenie ohrievača 10
6.2. Čištění skla 10	6.2. Čistenie skla 10
6.3. Těsnící šňůry a pásky 10	6.3. Tesniace šnúry a pásky 10
6.4. Náhradní díly 11	6.4. Náhradné diely 11
7. Problém, příčina, náprava..... 11	7. Problém, príčina, náprava..... 11
8. Nejčastější závady a dotazy na ně.....12	8. Najčastejšie závady a otázky na ne.....12
8.1. Prasklá (vypadlá) vyzdívka ve spalovacím prostoru 12	8.1. Prasknutá (vypadnutá) výmurovka v spaľovacom priestore 12
8.2. Rozbité sklo 13	8.2. Rozbité sklo 13

Pôvodný text	Slovenčina
8.3. Clony pro směrování tahu 13	8.3. Clony pre smerovanie ťahu 13
8.4. Náhrada záslepného člena za výměník (pouze některé typy) 13	8.4. Náhrada záslepného člena za výmenník (len niektoré typy) 13
9. Záruka a servis 13	9. Záruka a servis 13
9.1. Všeobecně.....13	9.1. Všeobecne.....13
9.2. Záruční podmínky.....13	9.2. Záručné podmienky.....13
9.2.1. Prodloužená záruční doba 14	9.2.1. Predĺžená záručná doba 14
9.3. Záruční a pozáruční servis 14	9.3. Záručný a pozáručný servis 14
9.4. Skutečnosti pro neuznání reklamačního nároku.....14	9.4. Skutočnosti pre neuznanie reklamačného nároku.....14
9.5. Jak reklamovat?.....15	9.5. Ako reklamovať?.....15
9.6. Pokyny pro objednávání náhradních dílů.....15	9.6. Pokyny pre objednávanie náhradných dielov.....15
10. Ostatní 15	10. Ostatné 15
10.1. Příslušenství dodávané s kamny 15	10.1. Príslušenstvo dodávané s kachľami 15

Pôvodná strana 4

Pôvodný text	Slovenčina
Obsah	Obsah
CZ	CZ
10.2. Zvláštní příslušenství na objednávku 15	10.2. Zvláštne príslušenstvo na objednávku 15
10.3. Vytypované náhradní díly.....16	10.3. Vytypované náhradné diely.....16
10.4. Balení krbové vložky a likvidace odpadu 16	10.4. Balenie krbovej vložky a likvidácia odpadu 16
10.5. Prohlášení o vlastnostech 16	10.5. Vyhlásenie o vlastnostiach 16
11. Přílohy.....16	11. Prílohy.....16

Pôvodná strana 5

Pôvodný text	Slovenčina
Parametry uvedené na výrobním štítku podle EN 16510	Parametre uvedené na výrobnom štítku podľa EN 16510
Parametr	Parameter
Jednotka	Jednotka
Vysvětlení	Vysvetlenie
Jmenovitý tepelný výkon	Menovitý tepelný výkon
Pnom	Pnom
kW	kW
Jmenovitý tepelný výkon při částečném zatížení	Menovitý tepelný výkon pri čiastočnom zaťažení
Ppart	Ppart
kW	kW
Výkon do prostoru	Výkon do priestoru
PSHnom	PSHnom
kW	kW
Výkon do prostoru při částečném zatížení	Výkon do priestoru pri čiastočnom zaťažení
PSHpart	PSHpart
kW	kW
Výkon do vody	Výkon do vody
PWnom	PWnom
kW	kW
Výkon do vody při částečném zatížení	Výkon do vody pri čiastočnom zaťažení
PWpart	PWpart
kW	kW
COnom (13% O2)	COnom (13% O2)
mg/m3	mg/m3
Emise CO při jmenovitém tepelném výkonu	Emisie CO pri menovitom tepelnom výkone
COpart (13% O2)	COpart (13% O2)
mg/m3	mg/m3
Emise CO při částečném zatížení	Emisie CO pri čiastočnom zaťažení
NOxnom (13% O2)	NOxnóm (13% O2)
mg/m3	mg/m3
Emise NOx při jmenovitém tepelném výkonu	Emisie NOx pri menovitom tepelnom výkone

Pôvodný text	Slovenčina
NOxpart (13% O2)	NOxpart (13% O2)
mg/m3	mg/m3
Emise NOx při částečném zatížení	Emisie NOx pri čiastočnom zaťažení
OGCnom (13% O2)	OGCnom (13% O2)
mg/m3	mg/m3
Emise OGC při jmenovitém tepelném výkonu	Emisie OGC pri menovitom tepelnom výkone
OGCpart (13% O2)	OGCpart (13% O2)
mg/m3	mg/m3
Emise OGC při částečném zatížení	Emisie OGC pri čiastočnom zaťažení
PMnom (13% O2)	PMnom (13% O2)
mg/m3	mg/m3
Emise prachu při jmenovitém tepelném výkonu	Emisie prachu pri menovitom tepelnom výkone
PMpart (13% O2)	PMpart (13% O2)
mg/m3	mg/m3
Emise prachu při částečném zatížení	Emisie prachu pri čiastočnom zaťažení
ηnom	ηnóm
Energetická účinnost při jmenovitém tepelném výkonu	Energetická účinnosť pri menovitom tepelnom výkone
%	%
ηpart	ηpart
Energetická účinnost při částečném zatížení	Energetická účinnosť pri čiastočnom zaťažení
%	%
Minimální tah komína při jmenovitém tepelném výkonu	Minimálny ťah komína pri menovitom tepelnom výkone
pnom	pnom
Pa	Pa
Minimální tah komína při částečném zatížení	Minimálny ťah komína pri čiastočnom zaťažení
ppart	ppart
Pa	Pa
Tsnom	Tsnom
°C	°C
Výstupní teplota spalin při jmenovitém tepelném výkonu	Výstupná teplota spalín pri menovitom tepelnom výkone
Tspart	Tspart
°C	°C

Pôvodný text	Slovenčina
Výstupní teplota spalin při částečném zatížení	Výstupná teplota spalín pri čiastočnom zaťažení
pw	pw
bar	bar
Maximální provozní přetlak výměníku	Maximálny prevádzkový pretlak výmenníka
Minimální vzdálenost k hořlavému materiálu — zadní	Minimálna vzdialenosť k horľavému materiálu – zadná
mm	mm
dR	dR
Minimální vzdálenost k hořlavému materiálu — boční	Minimálna vzdialenosť k horľavému materiálu — bočné
mm	mm
dS	dS
Minimální vzdálenost k hořlavému materiálu — ke stropu	Minimálna vzdialenosť k horľavému materiálu – k stropu
mm	mm
dC	dC
Minimální vzdálenost k hořlavému materiálu — čelní	Minimálna vzdialenosť k horľavému materiálu — čelný
mm	mm
dP	dP
Minimální vzdálenost k hořlavému materiálu — čelní v dolní části sálání	Minimálna vzdialenosť k horľavému materiálu — čelný v dolnej časti sálania
mm	mm
dF	dF
Minimální vzdálenost k hořlavému materiálu — čelní v boční části sálání	Minimálna vzdialenosť k horľavému materiálu — čelný v bočnej časti sálania
mm	mm
dL	dL
Minimální vzdálenost k hořlavému materiálu — spodní	Minimálna vzdialenosť k horľavému materiálu — spodná
mm	mm
dB	dB
Spotřeba pomocné el. energie v pohotovostním režimu	Spotreba pomocnej el. energie v pohotovostnom režime
elSB	elSB
W	W
elmax	elmax
W	W
Spotřeba pomocné el. energie při jmenovitém tepelném výkonu	Spotreba pomocnej el. energie pri menovitom tepelnom výkone

Pôvodný text	Slovenčina
elmin	elmin
W	W
Spotřeba pomocné el. energie při částečném zatížení	Spotreba pomocnej el. energie pri čiastočnom zaťažení
Maximální el. příkon	Maximálna el. príkon
Wmax	Wmax
W	W
E, f	E, f
V, Hz	V, Hz
Napájecí napětí, frekvence	Napájacie napätie, frekvencia

Pôvodná strana 7

Pôvodný text	Slovenčina
1. Technická specifikace	1. Technická špecifikácia
Krbové vložky jsou určeny k vytápění obytných místností, rekreačních objektů, pracovních míst a všude tam, kde je záměrem zvýšení tepelné pohody. Krbová vložka se používá jako uzavřené krbové topeniště se zachováním vizuálního efektu, vjemu z plamene. Ve srovnání s klasickým otevřeným krbem má mnohem vyšší tepelnou účinnost. Další výhodou krbové vložky je její vysoký stupeň bezpečnosti bez nebezpečí odlétávání oharků a omezení šíření spalin do vytápěného prostoru.	Krbové vložky sú určené na vykurovanie obytných miestností, rekreačných objektov, pracovných miest a všade tam, kde je zámerom zvýšenia tepelnej pohody. Krbová vložka sa používa ako uzavreté krbové ohnisko so zachovaním vizuálneho efektu, vnemu z plameňa. V porovnaní s klasickým otvoreným krbom má oveľa vyššiu tepelnú účinnosť. Ďalšou výhodou krbovej vložky je jej vysoký stupeň bezpečnosti bez nebezpečenstva odlietavania oharkov a obmedzenia šírenia spalín do vykurovaného priestoru.
1.1. Základní požadavky na montáž krbové vložky	1.1. Základné požiadavky na montáž krbovej vložky
Krbová vložka může být již součástí krbové sestavy, případně bez vnějšího obezdění pro případ vlastního zabudování. Do interiéru se zabudovává dle vlastního přání zákazníka, nebo podle výtvarného návrhu architekta s ohledem na konkrétní skladbu vytápěného prostoru. Montáž krbové vložky a její připojení na komínový průduch je nutné předem projednat s odbornou kominickou firmou. Provedením obkladu a instalaci krbové vložky doporučujeme pověřit odbornou kamnářskou firmu. Informativní schéma zástavby jednoplášťové krbové vložky je uvedeno v příloze 1.	Krbová vložka môže byť už súčasťou krbovej zostavy, prípadne bez vonkajšieho obmurovania pre prípad vlastného zabudovania. Do interiéru sa zabudováva podľa vlastného priania zákazníka, alebo podľa výtvarného návrhu architekta s ohľadom na konkrétnu skladbu vykurovaného priestoru. Montáž krbovej vložky a jej pripojenie na komínový prieduch je nutné vopred prerokovať s odbornou kominárskou firmou. Vykonaním obkladu a inštaláciou krbovej vložky odporúčame poveriť odbornú kachliarsku firmu. Informatívna schéma zástavby jednoplášťovej krbovej vložky je uvedená v prílohe 1.
UPOZORNĚNÍ	UPOZORNENIE
Krbové vložky smějí být umísťovány pouze v místnostech a na místech, u kterých nehrozí z hlediska polohy, stavebních podmínek a způsobu využití žádná rizika. V místě instalace krbové vložky nesmějí být ve stěnách a ve stropech žádná elektrická vedení. V místnosti s umístěnou krbovou vložkou musí být dostatečný přívod vzduchu pro spalování. Podkladová plocha pro umístění krbové vložky musí být konstruována takovým způsobem a musí být tak velká, aby mohlo být topeniště řádně provozováno.	Krbové vložky smú byť umiestňované iba v miestnostiach a na miestach, u ktorých nehrozia z hľadiska polohy, stavebných podmienok a spôsobu využitia žiadne riziká. V mieste inštalácie krbovej vložky nesmú byť v stenách av stropoch žiadne elektrické vedenia. V miestnosti s umiestnenou krbovou vložkou musí byť dostatočný prívod vzduchu na spaľovanie. Podkladová plocha pre umiestnenie krbovej vložky musí byť konštruovaná takým spôsobom a musí byť taká veľká, aby mohlo byť ohnisko riadne prevádzkované.
UPOZORNĚNÍ	UPOZORNENIE
Zásadně je třeba před instalací Vaší stavebnice krbu provést ověření nosnosti podlahy. Celková váha kompletní stavebnice krbu (krbová vložka se šamotovým vyložením a také s obložením z umělého kamene) může činit – podle varianty – od přibližně 430 až do 460 kg. V případě dřevěných nosných konstrukcí (dřevěných trámových stropů) se musí bezpodmínečně vyžádat konzultace se statikem.	Zásadne je potrebné pred inštaláciou Vašej stavebnice krbu vykonať overenie nosnosti podlahy. Celková váha kompletnej stavebnice krbu (krbová vložka so šamotovým vyložením a tiež s obložením z umelého kameňa) môže byť – podľa variantu – od približne 430 až do 460 kg. V prípade drevených nosných konštrukcií (drevených trámových stropov) sa musia bezpodmienečne vyžiadať konzultácie so statikom.
CZ	CZ
1.2. Princip vytápění	1.2. Princíp vykurovania

Pôvodný text	Slovenčina
Krbová vložka je konstruována pro spalování dřeva, ekobriket a u některých typů i uhelných briket prohořívacím	Krbová vložka je konštruovaná na spaľovanie dreva, ekobrikiet a pri niektorých typoch aj uhoľných brikiet

Pôvodný text	Slovenčina
systémem, který zaručuje velice dobré spalovací podmínky. Ohřevu vzduchu v místnosti a vytvoření útulného obytného klimatu (tepelné pohody) je dosaženo převážně konvekčním teplem, částečně i teplem sálavým. Tímto systémem je možno i velmi chladné, dlouho nevytápěné místnosti velmi rychle vytopit. Princip konvekčního vytápění spočívá v tom, že vzduch z místnosti vstupuje do kamen ve spodní části a při postupu vzhůru se ohřívá v konvekčním prostoru tvořeného dvojitým pláštěm topidla nebo jeho obkladem, dále pak proudí otvory, které se nacházejí v horní části kamen nebo jeho obkladu opět do místnosti. Sálavé teplo je získáváno z povrchových ploch kamen (kov, keramika, sklo). Vzhledem ke konstrukci je pak největším zdrojem sálavého tepla prosklený prostor dvířek.	prehorievacím systémom, ktorý zaručuje veľmi dobré spaľovacie podmienky. Ohrev vzduchu v miestnosti a vytvorenie útulnej obytnej klímy (tepelnej pohody) je dosiahnuté prevažne konvekčným teplom, čiastočne aj teplom sálavým. Týmto systémom je možné aj veľmi chladné, dlho nevykurované miestnosti veľmi rýchlo vykúriť. Princíp konvekčného vykurovania spočíva v tom, že vzduch z miestnosti vstupuje do kachlí v spodnej časti a pri postupe nahor sa ohrieva v konvekčnom priestore tvoreného dvojitým plášťom ohrievača alebo jeho obkladom, ďalej potom prúdia otvory, ktoré sa nachádzajú v hornej časti kachlí alebo jeho obkladu opäť do miestnosti. Sálavé teplo je získavané z povrchových plôch kachlí (kov, keramika, sklo). Vzhľadom na konštrukciu je potom najväčším zdrojom sálavého tepla presklený priestor dvierok.
1.3. Konstrukční provedení	1.3. Konštrukčné prevedenie
Krbové vložky jsou svařeny z ocelových plechů o tloušťce 2-5 mm. V prostřední části vložky je spalovací komora uzavíratelná pomocí přikládacích dvířek, která jsou opatřena samozavíracím mechanismem. Dvířka jsou osazena speciálním velkoplošným sklem, které je schopno odolávat teplotám až 800 ºC. Vnitřní prostor spalovací (plnící) komory je většinou vyložen tepelně a pevnostně odolnými tvarovkami. Tvarovky nejsou spojeny žádnou výmazovou hmotou z důvodu předejít jejich poškození vlivem tepelných dilatací. V horní části spalovací komory jsou usměrňovače toku spalin (clony) do odtahového hrdla, které mohou býti jak pevné tak i volně ložené. Volně ložený usměrňovač spalin (clona) může sloužit i jako držák	Krbové vložky sú zvarené z oceľových plechov s hrúbkou 2-5 mm. V prostrednej časti vložky je spaľovacia komora uzatvárateľná pomocou prikladacích dvierok, ktoré sú opatrené samozatváracím mechanizmom. Dvierka sú osadené špeciálnym veľkoplošným sklom, ktoré je schopné odolávať teplotám až 800 ºC. Vnútorný priestor spaľovacej (plniacej) komory je väčšinou vyložený tepelne a pevnostne odolnými tvarovkami. Tvarovky nie sú spojené žiadnou výmazovou hmotou z dôvodu predísť ich poškodeniu vplyvom tepelných dilatácií. V hornej časti spaľovacej komory sú usmerňovače toku spalín (clony) do odťahového hrdla, ktoré môžu byť pevné aj voľne ložené. Voľne ložený usmerňovač spalín (clona) môže slúžiť aj ako držiak
1	1

Pôvodná strana 8

Pôvodný text	Slovenčina
šamotových tvarovek. Ve spodní části spalovacího komory je zpravidla umístěn rošt. Před roštem je zpravidla umístěna zábrana proti vypadávání a sesouvání paliva na dvířka (čelní sklo). Pod roštem je prostor pro popelníkovou zásuvku. Prostor ve spodní části kamen může být využit jako zásobník paliva. U některých typů lze hrdlo kouřovodu podle potřeby nastavit jak pro horní tak i pro zadní vývod kouřových spalin prostým uvolněním úchytek a pootočením hrdla kouřovodu do požadovaného směru. Provedení krbové vložky může být v provedení jednoplášťovém anebo dvouplášťovém. Dvouplášťové provedení přímo podporuje konvekční proudění vzduchu skrze vnější konstrukci tělesa vložky. Konvekční otvory ve spodní části vložky jsou určeny pro přívod vzduchu do meziprostoru mezi vložkou a obkladem. Ocelová konstrukce vložky je chráněna speciální žáruvzdornou barvou.	šamotových tvaroviek. V spodnej časti spaľovacej komory je spravidla umiestnený rošt. Pred roštom je spravidla umiestnená zábrana proti vypadávaniu a zosúvaniu paliva na dvierka (čelné sklo). Pod roštom je priestor pre popolníkovú zásuvku. Priestor v spodnej časti kachlí môže byť využitý ako zásobník paliva. Pri niektorých typoch je možné hrdlo dymovodu podľa potreby nastaviť ako pre horný tak aj pre zadný vývod dymových spalín jednoduchým uvoľnením úchytiek a pootočením hrdla dymovodu do požadovaného smeru. Prevedenie krbovej vložky môže byť v prevedení jednoplášťovom alebo dvojplášťovom. Dvojplášťové prevedenie priamo podporuje konvekčné prúdenie vzduchu cez vonkajšiu konštrukciu telesa vložky. Konvekčné otvory v spodnej časti vložky sú určené na prívod vzduchu do medzipriestoru medzi vložkou a obkladom. Oceľová konštrukcia vložky je chránená špeciálnou žiaruvzdornou farbou.
UPOZORNĚNÍ	UPOZORNENIE
Krbové vložky nemají charakter stáložárného topidla a jsou určena k periodickému – přerušovanému (dočasnému) provozu.	Krbové vložky nemajú charakter stáložiarneho ohrievača a sú určené k periodickej – prerušovanej (dočasnej) prevádzke.
2. Spalovací proces	2. Spaľovací proces
2.1. Množství paliva a nastavení spalovacího procesu	2.1. Množstvo paliva a nastavenie spaľovacieho procesu

Pôvodný text	Slovenčina
Spalování dřeva, ekobriket a u některých typů i uhelných briket v krbových vložkách je systémem prohořívacím, což znamená, že spalování probíhá v celé sázce paliva naráz. Pro zajištění optimálních podmínek snadného podpalu a následného rozhoření je nutné pod hořící palivo, přes rošt, přivést dostatečné množství vzduchu – označený jako primární, který je vždy regulovatelný. Se vzrůstající teplotou spalin se začínají uvolňovat plynné složky paliva, které by bez dalšího přívodu vzduchu nevykonaly žádnou práci v podobě tepelné energie, proto je nutné přivést další vzduch do úrovně výšky plamenů, kde proces spalování těchto plynných složek může dále probíhat, tímto již většinou zaniká požadavek na potřebu přívodu vzduchu primárního, naopak vzniká požadavek na přívod vzduchu sekundárního, případně zde může být i přívod vzduchu terciální. Přívod sekundárního vzduchu, který je zpravidla regulovatelný, zkvalitňuje jak spalování, tak i napomáhá k samočinnému čistění skla dvířek. Terciální vzduch je určen ke zdokonalení celkového procesu spalování, bývá pevně dán (nelze jej regulovat). Při správném množství a poměru vzduchů přivedených do správných míst spalovací komory se účinnost spalování zvýší a tím se snižuje emise škodlivých plynů do ovzduší. Rozmístění regulátorů přívodů vzduchů je znázorněno na schématu v technické dokumentaci, který je součástí každé dodávky krbové vložky. Dosažený tepelný výkon topidla je závislý na množství spáleného paliva za určitý časový úsek, jeho kvality a účinnosti spalovacího procesu. Podle tabulky č. 2	Spaľovanie dreva, ekobrikiet a pri niektorých typoch aj uhoľných brikiet v krbových vložkách je systémom prehorievacím, čo znamená, že spaľovanie prebieha v celej stávke paliva naraz. Na zaistenie optimálnych podmienok ľahkého podpalu a následného rozhorenia je nutné pod horiace palivo, cez rošt, priviesť dostatočné množstvo vzduchu – označený ako primárny, ktorý je vždy regulovateľný. So vzrastajúcou teplotou spalín sa začínajú uvoľňovať plynné zložky paliva, ktoré by bez ďalšieho prívodu vzduchu nevykonali žiadnu prácu v podobe tepelnej energie, preto je nutné priviesť ďalší vzduch do úrovne výšky plameňov, kde proces spaľovania týchto plynných zložiek môže ďalej prebiehať, týmto už väčšinou zaniká požiadavka na potrebu prívodu vzduchu. môže byť aj prívod vzduchu terciálny. Prívod sekundárneho vzduchu, ktorý je spravidla regulovateľný, skvalitňuje ako spaľovanie, tak aj napomáha k samočinnému čisteniu skla dvierok. Terciálny vzduch je určený na zdokonalenie celkového procesu spaľovania, býva pevne daný (nedá sa regulovať). Pri správnom množstve a pomere vzduchov privedených do správnych miest spaľovacej komory sa účinnosť spaľovania zvýši a tým sa znižuje emisie škodlivých plynov do ovzdušia. Rozmiestnenie regulátorov prívodov vzduchov je znázornené na schéme v technickej dokumentácii, ktorá je súčasťou každej dodávky krbovej vložky. Dosiahnutý tepelný výkon ohrievača je závislý od množstva spáleného paliva za určitý časový úsek, jeho kvality a účinnosti spaľovacieho procesu. Podľa tabuľky č. 2

Pôvodný text	Slovenčina
výhřevností paliv si můžete udělat představu o dosažitelném výkonu při spálení 1 kg dřeva za hodinu při jeho 20% vlhkosti. Dále platí, že se vzrůstající	výhrevnosti palív si môžete urobiť predstavu o dosiahnuteľnom výkone pri spálení 1 kg dreva za hodinu pri jeho 20% vlhkosti. Ďalej platí, že sa vzrastajúce
CZ	CZ
vlhkostí paliva také výrazně klesá jeho výhřevnost. V podmínkách zkušebny byla odzkoušena regulovatelnost topidla v rozmezí 30 – 100% jmenovitého výkonu. Regulace výkonu byla provedena pomocí tahu komína a množstvím paliva. V praxi se výkon většinou reguluje pomocí regulátorů vzduchů, zejména primárním přívodem vzduchu. Přesné nastavení spalovacího procesu pomocí regulátorů nelze jednoznačně definovat. Je ovlivněno řadou faktorů – vlhkostí paliva, druhem paliva, tahem komína, venkovními tlakovými podmínkami atd. Proto si spalovací proces (intenzitu a kvalitu plamene) musíme doregulovat podle stávajících podmínek. Schopnost účinně seřídit spalovací proces se zvýší s Vašimi zkušenostmi při používání výrobku. Podrobnější tabulka s nastavením regulátorů pro přívod vzduchu je součástí technické dokumentace, kde jsou uvedeny skutečné hodnoty, které byly odzkoušeny v daných zkušebních podmínkách ve státní zkušebně. Níže uvedená tabulka č.1 slouží jen jako všeobecná informace pro regulaci přívodů vzduchu.	vlhkosťou paliva tiež výrazne klesá jeho výhrevnosť. V podmienkach skúšobne bola odskúšaná regulovateľnosť ohrievača v rozmedzí 30 - 100% menovitého výkonu. Regulácia výkonu bola vykonaná pomocou ťahu komína a množstvom paliva. V praxi sa výkon väčšinou reguluje pomocou regulátorov vzduchov, najmä primárnym prívodom vzduchu. Presné nastavenie spaľovacieho procesu pomocou regulátorov nie je možné jednoznačne definovať. Je ovplyvnené množstvom faktorov – vlhkosťou paliva, druhom paliva, ťahom komína, vonkajšími tlakovými podmienkami atď. Preto si spaľovací proces (intenzitu a kvalitu plameňa) musíme doregulovať podľa existujúcich podmienok. Schopnosť účinne nastaviť spaľovací proces sa zvýši s Vašimi skúsenosťami pri používaní výrobku. Podrobnejšia tabuľka s nastavením regulátorov pre prívod vzduchu je súčasťou technickej dokumentácie, kde sú uvedené skutočné hodnoty, ktoré boli odskúšané v daných skúšobných podmienkach v štátnej skúšobni. Nižšie uvedená tabuľka č.1 slúži len ako všeobecná informácia pre reguláciu prívodov vzduchu.
palivo	palivo
množství paliva	množstvo paliva
primární vzduch	primárny vzduch
sekundární	sekundárne
vzduch	vzduch
terciální vzduch	terciálny vzduch
regulovatelný	regulovateľný
regulovatelný	regulovateľný
neregulovatelný	neregulovateľný
dřevěná polena, dřevěné brikety	drevené polená, drevené brikety
2 - 3 polena (asi 2 - 3 kg), 2 - 4 ks (asi 2 - 3 kg)	2 - 3 polená (asi 2 - 3 kg), 2 - 4 ks (asi 2 - 3 kg)
uzavřen nebo podle potřeby otevřen dle	uzavretý alebo podľa potreby otvorený podľa
max. otevřen	max. otvorený
2	2
pevně nastaven	pevne nastavený

Pôvodná strana 9

Pôvodný text	Slovenčina
daných spalovacích	daných spaľovacích
podmínek	podmienok
uhelné brikety	uhoľné brikety
2 - 3 ks (asi 2 - 3 kg)	2 - 3 ks (asi 2 - 3 kg)
½ otevřen	½ otvorený
pevně nastaven	pevne nastavený
Tabulka č. 1	Tabuľka č. 1
Tipy pro spalování dřeva:	Tipy na spaľovanie dreva:
• Po každém zátopu v kamnech ponechejte regulátor primárního vzduchu otevřen raději déle, docílíte tím lepšího rozhoření paliva.	• Po každom zakúrení v kachliach ponechajte regulátor primárneho vzduchu otvorený radšej dlhšie, docielite tým lepšie rozhorenie paliva.
• Před přiložením paliva je vhodné plně otevřít regulátor primárního vzduchu.	• Pred priložením paliva je vhodné plne otvoriť regulátor primárneho vzduchu.
• Při spalování dřeva bezpodmínečně dbejte na to, aby bylo dřevo suché s maximální vlhkostí 20%.	• Pri spaľovaní dreva bezpodmienečne dbajte na to, aby bolo drevo suché s maximálnou vlhkosťou 20%.
Tipy pro spalování uhelných briket:	Tipy na spaľovanie uhoľných brikiet:
• Pro optimální hoření přikládejte brikety přímo na průduchy roštu, palivo se tím lépe spálí.	• Pre optimálne horenie prikladajte brikety priamo na prieduchy roštu, palivo sa tým lepšie spáli.
• Dbejte na to, aby množství paliva odpovídalo požadavkům na tepelný výkon, který potřebujete, tzn. že pro udržení žáru postačí pouze několik briket, jinak budou kamna tepelně přetěžovaná.	• Dbajte na to, aby množstvo paliva zodpovedalo požiadavkám na tepelný výkon, ktorý potrebujete, tzn. že na udržanie žiaru postačí iba niekoľko brikiet, inak budú kachle tepelne preťažované.
Výhřevnost uhelných briket může dosahovat až 6 kWh/1kg, tedy o cca 40% větší než dřevo!	Výhrevnosť uhoľných brikiet môže dosahovať až 6 kWh/1kg, teda o cca 40% väčšia ako drevo!
2.2. Palivo	2.2. Palivo
V krbové vložce je možné spalovat kusové dřevo, brikety z lisovaného dřeva a u některých typů i uhelné brikety. Vlhkost spalovaného dřeva by měla být menší než 20%, optimálně 10%. Zde platí pravidlo, čím menší obsah vody v palivu, tím je jeho výhřevnost vyšší. Doporučená vlhkost dřeva se docílí skladováním po dobu alespoň dvou let ve větraném přístřešku. Obsah vody v briketách musí být definován výrobcem briket. Brikety je nutno skladovat v suchém prostředí, jinak hrozí nebezpečí rozpadnutí. Doporučená velikost kusového dřeva pro skladování a spalování by měla být průměru 3-6 cm a délce 20–30 cm. V krbových kamnech je zakázáno spalovat uhlí a koks. Jako palivo nikdy nepoužívejte hořlavé kapaliny nebo odpady typu: tapety, dřevotřískové desky, umělé hmoty, napouštěné dřevo nebo samotné hobliny, piliny. Spalování takovýchto materiálů škodí nejen životnímu prostředí, ale také zkracuje životnost kamen, nadto může dojít i k poškození kamen/komína.	V krbovej vložke je možné spaľovať kusové drevo, brikety z lisovaného dreva a pri niektorých typoch aj uhoľné brikety. Vlhkosť spaľovaného dreva by mala byť menšia ako 20%, optimálne 10%. Tu platí pravidlo, čím menší obsah vody v palive, tým je jeho výhrevnosť vyššia. Odporúčaná vlhkosť dreva sa docieli skladovaním po dobu aspoň dvoch rokov vo vetranom prístrešku. Obsah vody v briketách musí byť definovaný výrobcom brikiet. Brikety je nutné skladovať v suchom prostredí, inak hrozí nebezpečenstvo rozpadnutia. Odporúčaná veľkosť kusového dreva na skladovanie a spaľovanie by mala byť priemerom 3-6 cm a dĺžkou 20–30 cm. V krbových kachliach je zakázané spaľovať uhlie a koks. Ako palivo nikdy nepoužívajte horľavé kvapaliny alebo odpady typu: tapety, drevotrieskové dosky, umelé hmoty, napúšťané drevo alebo samotné hobliny, piliny. Spaľovanie takýchto materiálov škodí nielen životnému prostrediu, ale tiež skracuje životnosť kachlí, navyše môže dôjsť aj k poškodeniu kachlí/komína.

Pôvodný text	Slovenčina
CZ	CZ
Poznámka	Poznámka
Kůru, která se nachází na dřevěných polenech, je samozřejmě také možno spalovat.	Kôru, ktorá sa nachádza na drevených polenách, je samozrejme tiež možné spaľovať.
Výhřevnost některých druhů dřeva při 20% vlhkosti	Výhrevnosť niektorých druhov dreva pri 20% vlhkosti
Druh dřeva	Druh dreva
Výhřevnost kWh/plm	Výhrevnosť kWh/plm
Výhřevnost kWh/1 kg	Výhrevnosť kWh/1 kg
Hmotnost kg/plm	Hmotnosť kg/plm
Smrk, jedle	Smrek, jedľa
4,0	4,0
1957	1957
485	485
Modřín	Smrekovec
4,0	4,0
2461	2461
610	610
Borovice	Borovica
4,0	4,0
2280	2280
565	565
Dub, buk	Dub, buk
3,8	3,8
2743	2743
726	726
Tabulka č. 2	Tabuľka č. 2
plm = plnometr (m3)	plm = plnometer (m3)
3	3

Pôvodná strana 10

Pôvodný text	Slovenčina
3. Bezpečnost provozu	3. Bezpečnosť prevádzky
3.1. Všeobecná ustanovení	3.1. Všeobecné ustanovenia
Spotřebič smí být používán v normálním - vnitřním prostředí dle místních předpisů a norem. Při změně tohoto prostředí, kdy by mohlo vzniknout i přechodné nebezpečí požáru nebo výbuchu (např. při lepení lina, PVC, při práci s nátěrovými hmotami apod.) musí být vložka včas, před vznikem nebezpečí, vyřazena z provozu. Dále je vložku možné používat až po důkladném odvětrání prostoru, nejlépe průvanem.	Spotrebič smie byť používaný v normálnom - vnútornom prostredí podľa miestnych predpisov a noriem. Pri zmene tohto prostredia, kedy by mohlo vzniknúť aj prechodné nebezpečenstvo požiaru alebo výbuchu (napr. pri lepení lina, PVC, pri práci s náterovými hmotami a pod.) musí byť vložka včas, pred vznikom nebezpečenstva, vyradená z prevádzky. Ďalej je vložku možné používať až po dôkladnom odvetraní priestoru, najlepšie prievanom.
VAROVÁNÍ	VAROVANIE
Vložka nesmí být uváděna do provozu společně s aut. řízenými ventilačními systémy v bytě.	Vložka nesmie byť uvádzaná do prevádzky spoločne s áut. riadenými ventilačnými systémami v byte.
Poznámka	Poznámka
Výjimky: Vložky s certifikátem RLU mohou být provozovány i s digestoří, s odvětrávanou sušičkou prádla a s ventilačními systémy za předpokladu, že jsou rovněž připojena k externímu přívodu vzduchu.	Výnimky: Vložky s certifikátom RLU môžu byť prevádzkované aj s digestorom, s odvetrávanou sušičkou bielizne as ventilačnými systémami za predpokladu, že sú tiež pripojené k externému prívodu vzduchu.
3.2. Bezpečná vzdálenost vložky od hořlavých hmot	3.2. Bezpečná vzdialenosť vložky od horľavých hmôt
Při instalaci vložky v prostoru s předměty, které obsahují hořlavé materiály (tab. č. 3), musí být dodrženy bezpečnostní vzdálenosti. Bezpečnostní vzdálenosti jsou uvedené na výrobním štítku a v technickém listu výrobku. Pro názornost nahlédněte do přílohy 2.	Pri inštalácii vložky v priestore s predmetmi, ktoré obsahujú horľavé materiály (tab. č. 3), musia byť dodržané bezpečnostné vzdialenosti. Bezpečnostné vzdialenosti sú uvedené na výrobnom štítku av technickom liste výrobku. Pre názornosť nahliadnite do prílohy 2.
Třídy reakce na oheň stavebních výrobků	Triedy reakcie na oheň stavebných výrobkov
Třída reakce na oheň	Trieda reakcie na oheň
Orientační příklad výrobku	Orientačný príklad výrobku
nehořlavé	nehorľavé
výrobky z keramiky, žuly, pískovce, skla, kovu, betonu, tepelně izolační deska z minerálních vláken	výrobky z keramiky, žuly, pieskovca, skla, kovu, betónu, tepelne izolačná doska z minerálnych vlákien
A1	A1
CZ	CZ
sádrokartonová nebo sádrovláknitá deska	sadrokartónová alebo sadrovláknitá doska
A2	A2
hořlavé	horľavé
kontaktní zateplovací systém s hořlavým tepelným izolantem (např. expandovaný polystyren), vinylové podlahy, cementotřískové desky	kontaktný zatepľovací systém s horľavým tepelným izolantom (napr. expandovaný polystyrén), vinylové podlahy, cementotrieskové dosky
B	B

Pôvodný text	Slovenčina
dřevo listnaté, překližka, tvrzený papír, umakart, deska z fenolické pěny	drevo listnaté, preglejka, tvrdený papier, umakart, doska z fenolickej peny
C	C
konstrukční dřevo, dřevotřískové desky, solodur, korkové desky, pryž, podlahoviny	konštrukčné drevo, drevotrieskové dosky, solodur, korkové dosky, guma, podlahoviny
D	D
dřevovláknité desky, polystyren, polyuretan	drevovláknité dosky, polystyrén, polyuretán
E	E
výrobky, u kterých třída nebyla stanovena	výrobky, u ktorých trieda nebola stanovená
F	F
Tabulka č. 3	Tabuľka č. 3
3.3. Bezpečná vzdálenost vložky od nehořlavých hmot	3.3. Bezpečná vzdialenosť vložky od nehorľavých hmôt
Při instalaci vložky v prostoru s předměty, které neobsahují hořlavé materiály (tab. č. 3), musí být dodrženy minimální vzdálenosti ze zadní strany 100 mm. Z boční strany, pokud není prosklená, 200 mm. Minimální vzdálenost od prosklených ploch je shodná se vzdálenostmi od hořlavých materiálů, viz výrobní štítek a technický list.	Pri inštalácii vložky v priestore s predmetmi, ktoré neobsahujú horľavé materiály (tab. č. 3), musia byť dodržané minimálne vzdialenosti zo zadnej strany 100 mm. Z bočnej strany, pokiaľ nie je presklená, 200 mm. Minimálna vzdialenosť od presklených plôch je zhodná so vzdialenosťami od horľavých materiálov, viď výrobný štítok a technický list.
4	4

Pôvodná strana 11

Pôvodný text	Slovenčina
3.4. Bezpečná vzdálenost kouřovodu od hořlavých hmot	3.4. Bezpečná vzdialenosť dymovodu od horľavých hmôt
Bezpečná vzdálenost od obložení zárubní dveří a podobně umístěných stavebních konstrukcí z hořlavých hmot a od instalací potrubí včetně jeho izolací je min. 200 mm. Od ostatních částí konstrukcí z hořlavých hmot min. 400 mm. Jedná se například o stavební hmoty dle tabulky č. 3.	Bezpečná vzdialenosť od obloženia zárubní dverí a podobne umiestnených stavebných konštrukcií z horľavých hmôt a od inštalácií potrubia vrátane jeho izolácií je min. 200 mm. Od ostatných častí konštrukcií z horľavých hmôt min. 400 mm. Ide napríklad o stavebné hmoty podľa tabuľky č. 3.
3.5. Pokyny pro bezpečný provoz	3.5. Pokyny pre bezpečnú prevádzku
K zatápění a topení nesmí být používány žádné hořlavé kapaliny! Dále je zakázáno spalovat jakékoliv plasty, dřevěné materiály s různými chemickými pojivy (dřevotřísky atd.) a také domovní netříděný odpad se zbytky plastů aj.	Na zakurovanie a kúrenie nesmú byť používané žiadne horľavé kvapaliny! Ďalej je zakázané spaľovať akékoľvek plasty, drevené materiály s rôznymi chemickými spojivami (drevotriesky atď.) a tiež domový netriedený odpad so zvyškami plastov ai.
Krbovou vložku musí obsluhovat pouze dospělé osoby! Ponechat děti u vložky bez dozoru dospělých je nepřípustné. Povrch kamen je přehřátý, zejména prosklené plochy, dotykem si můžete způsobit těžké popáleniny. Provoz vložky vyžaduje občasnou obsluhu a dozor. Pro bezpečné ovládání regulátorů a pro manipulaci s uzávěry dvířek slouží ochranná rukavice, která je součástí každé dodávky kamen. Na vložku je zakázáno během provozu a dokud jsou teplá, odkládat jakékoli předměty z hořlavých hmot, které by mohly způsobit požár. Dbejte na zvýšenou opatrnost při manipulaci s popelníkem a při odstraňování horkého popela, protože hrozí nebezpečí popálení. Horký popel nesmí přijít do styku s hořlavými předměty – např. při sypání do nádob komunálního odpadu.	Krbovú vložku musia obsluhovať iba dospelé osoby! Ponechať deti pri vložke bez dozoru dospelých je neprípustné. Povrch kachlí je prehriaty, najmä presklené plochy, dotykom si môžete spôsobiť ťažké popáleniny. Prevádzka vložky vyžaduje občasnú obsluhu a dozor. Na bezpečné ovládanie regulátorov a na manipuláciu s uzávermi dvierok slúži ochranná rukavica, ktorá je súčasťou každej dodávky kachlí. Na vložku je zakázané počas prevádzky a pokiaľ sú teplé, odkladať akékoľvek predmety z horľavých hmôt, ktoré by mohli spôsobiť požiar. Dbajte na zvýšenú opatrnosť pri manipulácii s popolníkom a pri odstraňovaní horúceho popola, pretože hrozí nebezpečenstvo popálenia. Horúci popol nesmie prísť do styku s horľavými predmetmi – napr. pri sypaní do nádob komunálneho odpadu.
Krbová vložka smí být provozována pouze podle tohoto návodu. Na vložce není přípustné provádět žádné neoprávněné úpravy.	Krbová vložka smie byť prevádzkovaná iba podľa tohto návodu. Na vložke nie je prípustné vykonávať žiadne neoprávnené úpravy.
4. Instalace krbové vložky a její napojení na komín	4. Inštalácia krbovej vložky a jej napojenie na komín
UPOZORNĚNÍ	UPOZORNENIE
Při montáži krbové vložky musí být dodrženy všechny místní předpisy, včetně předpisů, které se týkají národních a evropských norem pro tento druh spotřebičů.	Pri montáži krbovej vložky musia byť dodržané všetky miestne predpisy, vrátane predpisov, ktoré sa týkajú národných a európskych noriem pre tento druh spotrebičov.
CZ	CZ
4.1. Připojení krbové vložky ke komínu nebo komínové vložce	4.1. Pripojenie krbovej vložky ku komínu alebo komínovej vložke
Připojení krbové vložky na komínový průduch smí být provedeno pouze dle místních předpisů pro tento druh spotřebičů. Pro názornost nahlédněte do přílohy 2. Pro zajištění správné funkce vložky je nutné, aby byl zaručen správný tah komína v hrdle kouřovodu.	Pripojenie krbovej vložky na komínový prieduch smie byť vykonané iba podľa miestnych predpisov pre tento druh spotrebičov. Pre názornosť nahliadnite do prílohy 2. Pre zaistenie správnej funkcie vložky je nutné, aby bol zaručený správny ťah komína v hrdle dymovodu.

Pôvodný text	Slovenčina
Údaj o minimálním tahu je vždy uveden v technické dokumentaci pro příslušný typ vložky. Nedodržení doporučeného tahu komína může způsobit trvalé poškození konstrukce vložky. Při nízkém tahu komína dochází k začernání skla, snížení tepelného výkonu topidla, zanášení kouřových cest. Při přikládání může dojít k úniku spalin do místnosti. Z tohoto důvodu doporučujeme pravidelnou kontrolu komína a pravidelné provádění údržby topidla. V případech, kdy je tah komína příliš vysoký a přesáhne 20 Pa je vhodné nainstalovat vhodnou komínovou klapku (např. kouřová trubka s klapkou). Příliš vysoký tah může být zdrojem potíží při provozu, např. příliš intenzivním spalováním, vysokou spotřebou paliva a také může vést k trvalému poškození topidla.	Údaj o minimálnom ťahu je vždy uvedený v technickej dokumentácii pre príslušný typ vložky. Nedodržanie odporúčaného ťahu komína môže spôsobiť trvalé poškodenie konštrukcie vložky. Pri nízkom ťahu komína dochádza k začernaniu skla, zníženiu tepelného výkonu ohrievača, zanášaniu dymových ciest. Pri prikladaní môže dôjsť k úniku spalín do miestnosti. Z tohto dôvodu odporúčame pravidelnú kontrolu komína a pravidelné vykonávanie údržby ohrievača. V prípadoch, keď je ťah komína príliš vysoký a presiahne 20 Pa je vhodné nainštalovať vhodnú komínovú klapku (napr. dymová rúrka s klapkou). Príliš vysoký ťah môže byť zdrojom problémov pri prevádzke, napr. príliš intenzívnym spaľovaním, vysokou spotrebou paliva a tiež môže viesť k trvalému poškodeniu ohrievača.
Poznámka	Poznámka
Krbové vložky se zadním vývodem doporučujeme připojit ke komínu přímým napojením bez použití kolena. Jakýkoliv jiný způsob napojení doporučujeme konzultovat s odbornou kominickou firmou.	Krbové vložky so zadným vývodom odporúčame pripojiť ku komínu priamym napojením bez použitia kolena. Akýkoľvek iný spôsob napojenia odporúčame konzultovať s odbornou kominárskou firmou.
5	5

Pôvodná strana 12

Pôvodný text	Slovenčina
4.2. Napojení krbové vložky na komínový průduch	4.2. Napojenie krbovej vložky na komínový prieduch
Krbovou vložku doporučujeme připojit na samostatný komínový průduch. Ke společnému komínovému průduchu je možné vložku připojit jen při dodržení místních předpisů a norem. Krbovou vložku nelze napojit na společný průduch s plynovým spotřebičem. Nejmenší účinná výška komínového průduchu je 5 m. V jednotlivých případech je možno připojit spotřebič i do komínového průduchu s menší účinnou výškou než 5 m, pokud se prokáže výpočtem spalinové cesty (podle kapitoly 5 normy) že je tato výška pro připojovaný spotřebič dostačující.	Krbovú vložku odporúčame pripojiť na samostatný komínový prieduch. K spoločnému komínovému prieduchu je možné vložku pripojiť len pri dodržaní miestnych predpisov a noriem. Krbovú vložku nie je možné napojiť na spoločný prieduch s plynovým spotrebičom. Najmenšia účinná výška komínového prieduchu je 5 m. V jednotlivých prípadoch je možné pripojiť spotrebič aj do komínového prieduchu s menšou účinnou výškou ako 5 m, pokiaľ sa preukáže výpočtom spalinovej cesty (podľa kapitoly 5 normy) že je táto výška pre pripájaný spotrebič dostačujúca.
Poznámka	Poznámka
Kruhový komínový průduch musí mít průměr nejméně 140 mm (min 0,015 m2). Pro krbové vložky s průměrem hrdla kouřovodu 150 mm musí být průměr komínového průduchu nejméně 150 mm.	Kruhový komínový prieduch musí mať priemer najmenej 140 mm (min 0,015 m2). Pre krbové vložky s priemerom hrdla dymovodu 150 mm musí byť priemer komínového prieduchu najmenej 150 mm.
4.3. Pokyny pro instalaci a zajištění kouřovodu	4.3. Pokyny pre inštaláciu a zabezpečenie dymovodu
Odtahové hrdlo spojte s komínem nejkratší možnou cestou tak, aby délka kouřových cest byla maximálně 1,5 m dlouhá. Kouřové roury a koleno mezi sebou těsně spojte s přesahem min. 60 mm a dbejte na to, aby byly spoje sestaveny vždy souhlasně s prouděním spalin. Spoj kouřovodu a odtahového hrdla vložky svrtejte a zajistěte nýtem nebo kolíkem, totéž udělejte i s kouřovými rourami a kolenem. Otvor vstupu do komína opatřete kovovou zděří, odpovídajícího průměru. Kouřovod by měl směrem k sopouchu stoupat pod úhlem cca 10°.	Odťahové hrdlo spojte s komínom najkratšou možnou cestou tak, aby dĺžka dymových ciest bola maximálne 1,5 m dlhá. Dymové rúry a koleno medzi sebou tesne spojte s presahom min. 60 mm a dbajte na to, aby boli spoje zostavené vždy súhlasne s prúdením spalín. Spoj dymovodu a odťahového hrdla vložky zvrtajte a zaistite nitom alebo kolíkom, to isté urobte aj s dymovými rúrami a kolenom. Otvor vstupu do komína opatrite kovovou poderou, zodpovedajúceho priemeru. Dymovod by mal smerom k sopúchu stúpať pod uhlom cca 10°.
4.4. Instalace (ustavení) kamen do prostoru (místnosti)	4.4. Inštalácia (ustavenie) kachlí do priestoru (miestnosti)
Před instalací krbových kamen je nutné provést ověření nosnosti podlahy (stropu), zda splňuje podmínky únosnosti pro příslušný typ spotřebiče v závislosti na jeho hmotnosti – včetně hmotnosti použitého obložení. Doporučujeme konzultaci se statikem. Krbová vložka musí být nainstalována na tepelně-izolační nehořlavé podložce, která přesahuje půdorys vložky po stranách a vzadu minimálně o 400 mm a vpředu (směr přikládacího otvoru) o 800 mm. Pokud se použije plechová podložka, musí mít tloušťku min. 2 mm. Pro názornost nahlédněte do přílohy 2. Bezpečnostní vzdálenosti vnějších ploch tělesa vložky a vzdálenosti kouřovodu jsou uvedeny v odstavcích 3.2, 3.3 a 3.4	Pred inštaláciou krbových kachlí je nutné vykonať overenie nosnosti podlahy (stropu), či spĺňa podmienky únosnosti pre príslušný typ spotrebiča v závislosti od jeho hmotnosti – vrátane hmotnosti použitého obloženia. Odporúčame konzultáciu so statikom. Krbová vložka musí byť nainštalovaná na tepelnoizolačnej nehorľavej podložke, ktorá presahuje pôdorys vložky po stranách a vzadu minimálne o 400 mm a vpredu (smer prikladacieho otvoru) o 800 mm. Pokiaľ sa použije plechová podložka, musí mať hrúbku min. 2 mm. Pre názornosť nahliadnite do prílohy 2. Bezpečnostné vzdialenosti vonkajších plôch telesa vložky a vzdialenosti dymovodu sú uvedené v odsekoch 3.2, 3.3 a 3.4
CZ	CZ
Poznámka	Poznámka
Pro možnost čištění spotřebiče, kouřovodu a komína je ke snadnému přístupu nutné ponechat dostatečný prostor.	Pre možnosť čistenia spotrebiča, dymovodu a komína je pre jednoduchý prístup nutné ponechať dostatočný priestor.
4.5. Čistění topidla a komínu	4.5. Čistenie ohrievača a komína

Pôvodný text	Slovenčina
Při instalaci krbové vložky ke komínovému průduchu je nutno zabezpečit možnost čištění kouřových cest (trubek) např. odnímatelnou částí obkladu v oblasti kouřovodu krbové vložky. Na tento požadavek doporučujeme upozornit firmu provádějící montáž vložky a jejího obkladu. Dále je nutné zabezpečit možnost čištění komína. Pravidelným čištěním kouřových trubek, spalovacího prostoru vložky zvýšíte užitné vlastnosti topidla a zabezpečíte bezporuchový provoz. Pravidelným čištěním komína zabráníte případnému vznícení tuhých částic zplodin usazených na stěnách komína.	Pri inštalácii krbovej vložky ku komínovému prieduchu je nutné zabezpečiť možnosť čistenia dymových ciest (rúrok) napr. odnímateľnou časťou obkladu v oblasti dymovodu krbovej vložky. Na túto požiadavku odporúčame upozorniť firmu vykonávajúcu montáž vložky a jej obkladu. Ďalej je nutné zabezpečiť možnosť čistenia komína. Pravidelným čistením dymových rúrok, spaľovacieho priestoru vložky zvýšite úžitkové vlastnosti ohrievača a zabezpečíte bezporuchovú prevádzku. Pravidelným čistením komína zabránite prípadnému vznieteniu tuhých častíc splodín usadených na stenách komína.
6	6

Pôvodná strana 13

Pôvodný text	Slovenčina
4.6. Požár v komíně	4.6. Požiar v komíne
V případě vzniku požáru v komíně je nutné oheň v krbové vložce okamžitě uhasit vybráním hořících zbytků paliva pomocí lopatky do vhodné nehořlavé nádoby a ihned volat hasiče (linka 150) nebo linku 112 integrovaného záchranného systému.	V prípade vzniku požiaru v komíne je nutné oheň v krbovej vložke okamžite uhasiť vybraním horiacich zvyškov paliva pomocou lopatky do vhodnej nehorľavej nádoby a ihneď volať hasičov (linka 150) alebo linku 112 integrovaného záchranného systému.
4.7. Externí přívod spalovacího vzduchu	4.7. Externý prívod spaľovacieho vzduchu
Pro proces spalování musí být zajištěn přívod dostatečného množství čerstvého vzduchu. Při spalování dřeva spotřebují kamna až 15 m³ čerstvého vzduchu za hodinu. U novodobých staveb může být jejich izolovanost od vnějšího prostředí (plastová okna apod.) velmi vysoká. Další problémy mohou způsobit odsavače vzduchu nebo jiná tepelná zařízení, které pracují v místnosti nebo v prostoru s topidlem. Výrazně se tím snižuje kvalita procesu spalování doprovázeného dehtováním a zanášením kouřových cest a také může dojít při přikládání ke kouření do místnosti. Dostatečný přívod vzduchu zabezpečte otevřenými okny nebo dveřmi do vedlejší, lépe větrané místnosti. Vhodnější je však současně s instalací topidla zajistit větrací otvor pro přívod vzduchu opatřený regulační větrací mřížkou, která musí být zabezpečena proti ucpání.	Pre proces spaľovania musí byť zaistený prívod dostatočného množstva čerstvého vzduchu. Pri spaľovaní dreva spotrebujú kachle až 15 m³ čerstvého vzduchu za hodinu. Pri novodobých stavbách môže byť ich izolovanosť od vonkajšieho prostredia (plastové okná a pod.) veľmi vysoká. Ďalšie problémy môžu spôsobiť odsávače vzduchu alebo iné tepelné zariadenia, ktoré pracujú v miestnosti alebo v priestore s ohrievačom. Výrazne sa tým znižuje kvalita procesu spaľovania sprevádzaného dechtovaním a zanášaním dymových ciest a taktiež môže dôjsť pri prikladaní k fajčeniu do miestnosti. Dostatočný prívod vzduchu zabezpečte otvorenými oknami alebo dverami do vedľajšej, lepšie vetranej miestnosti. Vhodnejšie je však súčasne s inštaláciou ohrievača zaistiť vetrací otvor pre prívod vzduchu opatrený regulačnou vetracou mriežkou, ktorá musí byť zabezpečená proti upchatiu.
UPOZORNĚNÍ	UPOZORNENIE
Vedení externího spalovacího vzduchu by mělo zohledňovat riziko tvorby kondenzátu a jeho negativní vliv na životnost zařízení. Pokud se v kamnech netopí, uzavřete ovladačem přívod externího vzduchu (poloha „0“), zabráníte tím korozi kamen. Na poškození kamen způsobené kondenzací vody se nevztahuje záruka.	Vedenie externého spaľovacieho vzduchu by malo zohľadňovať riziko tvorby kondenzátu a jeho negatívny vplyv na životnosť zariadenia. Pokiaľ sa v kachliach nekúri, uzavrite ovládačom prívod externého vzduchu (poloha „0“), zabránite tým korózii kachlí. Na poškodenie kachlí spôsobené kondenzáciou vody sa nevzťahuje záruka.
5. Návod k obsluze	5. Návod na obsluhu
UPOZORNĚNÍ	UPOZORNENIE
Při provozu krbové vložky musí být dodrženy všechny místní předpisy, včetně předpisů, které se týkají národních a evropských norem pro tento druh spotřebiče.	Pri prevádzke krbovej vložky musia byť dodržané všetky miestne predpisy, vrátane predpisov, ktoré sa týkajú národných a európskych noriem pre tento druh spotrebiča.
CZ	CZ
5.1. První uvedení krbové vložky do provozu	5.1. Prvé uvedenie krbovej vložky do prevádzky
Postup při dodávce samostatné krbové vložky bez vnějšího obkladu	Postup pri dodávke samostatnej krbovej vložky bez vonkajšieho obkladu

Pôvodný text	Slovenčina
Před prvním uvedením do provozu je třeba odstranit případné nálepky ze skla, díly příslušenství z popelníku, resp. z ohniště, toto platí i pro případné přepravní pojistky. Podle obrázku z technické dokumentace zkontrolujte, zda jsou správně usazeny volně ložené clony pro směrování tahu, tvárnice vyzdívky topeniště či zábrana (je možné, že	Pred prvým uvedením do prevádzky je potrebné odstrániť prípadné nálepky zo skla, diely príslušenstva z popolníka, resp. z ohniska, toto platí aj pre prípadné prepravné poistky. Podľa obrázku z technickej dokumentácie skontrolujte, či sú správne usadené voľne ložené clony pre smerovanie ťahu, tvárnice výmurovky ohniska či zábrana

Pôvodný text	Slovenčina
během transportu nebo při instalaci na místo sklouzly ze správné polohy). Pokud zjistíte některou závadu v usazení, proveďte její nápravu, jinak bude ohrožena správná funkce topidla. Po usazení krbové vložky, připojení na komín zatopte a zvolna topte po dobu přibližně jedné hodiny.	(je možné, že počas transportu alebo pri inštalácii na miesto skĺzli zo správnej polohy). Pokiaľ zistíte niektorú závadu v usadení, vykonajte jej nápravu, inak bude ohrozená správna funkcia ohrievača. Po usadení krbovej vložky, pripojenie na komín zakúrte a zvoľna kúrte po dobu približne jednej hodiny.
Po vychladnutí je možné přistoupit k montáži vnějšího obkladu vložky.	Po vychladnutí je možné pristúpiť k montáži vonkajšieho obkladu vložky.
Postup při dodávce kompletní krbové sestavy (pokud se dodává)	Postup pri dodávke kompletnej krbovej zostavy (ak sa dodáva)
Podle dodaného návodu proveďte usazení a připojení krbové vložky ke komínu (včetně montáže stínících plechů budou-li použity a izolace kouřové trubky). Následně proveďte montáž vlastního obkladu ke krbové vložce podle dodaného návodu s obrazovou přílohou. Po dokončené montáži obkladu instalujte obložení do topeniště krbové vložky. Při prvním zatopení topte zvolna s menším množstvím paliva nejméně jednu hodinu. Na povrchovou úpravu krbové vložky je použita žáruvzdorná barva, která se při prvním zátopu, po přechodném změknutí, vytvrzuje. Při fázi změknutí dejte pozor na zvýšené nebezpečí poškození povrchu laku rukou nebo nějakým předmětem. Při prvním zátopu musí být kamna „zahořena“ malým plamenem, spalováním menšího množství paliva, při nižší teplotě. Všechny materiály si musí zvyknout na tepelnou	Podľa dodaného návodu vykonajte usadenie a pripojenie krbovej vložky ku komínu (vrátane montáže tieniacich plechov ak budú použité a izolácia dymovej rúrky). Následne vykonajte montáž vlastného obkladu ku krbovej vložke podľa dodaného návodu s obrazovou prílohou. Po dokončenej montáži obkladu inštalujte obloženie do ohniska krbovej vložky. Pri prvom zakúrení kúrte zvoľna s menším množstvom paliva najmenej jednu hodinu. Na povrchovú úpravu krbovej vložky je použitá žiaruvzdorná farba, ktorá sa pri prvom zakúrení, po prechodnom zmäknutí, vytvrdzuje. Pri fáze zmäknutia dajte pozor na zvýšené nebezpečenstvo poškodenia povrchu laku rukou alebo nejakým predmetom. Pri prvom zakúrení musia byť kachle „zahorené“ malým plameňom, spaľovaním menšieho množstva paliva, pri nižšej teplote. Všetky materiály si musia zvyknúť na tepelnú
7	7

Pôvodná strana 14

Pôvodný text	Slovenčina
zátěž. Opatrným roztopením zabráníte vzniku trhlin v šamotových cihlách, poškození laku a deformaci materiálů konstrukce vložky. Případný zápach při vytvrzování barvy brzy zmizí – doporučujeme intenzivní odvětrání prostoru. Pokud jsou v tomto prostoru domácí zvířata nebo ptáci, přemístěte je na přechodnou dobu jinam.	záťaž. Opatrným rozkúrením zabránite vzniku trhlín v šamotových tehlách, poškodeniu laku a deformácii materiálov konštrukcie vložky. Prípadný zápach pri vytvrdzovaní farby čoskoro zmizne – odporúčame intenzívne odvetranie priestoru. Ak sú v tomto priestore domáce zvieratá alebo vtáky, premiestnite ich na prechodnú dobu inam.
U typů krbových vložek, kde je v přikládacích dvířkách použité dělené sklo ze tří částí, zkontrolujte, zda-li nedošlo během transportu nebo během používání kamen k rozestupu jednotlivých dílů skla. Odstranění mezer mezi skly přikládacích dvířek s děleným sklem: částečně uvolněte matice šroubů u držáků skla. Jednotlivé části skel opatrně přisuňte tak, aby se hrany skel navzájem dotýkaly. Držáky skel znovu citlivě maticemi dotáhněte.	Pri typoch krbových vložiek, kde je v prikladacích dvierkach použité delené sklo z troch častí, skontrolujte, či nedošlo počas transportu alebo počas používania kachlí k rozostupu jednotlivých dielov skla. Odstránenie medzier medzi sklami prikladacích dvierok s deleným sklom: čiastočne uvoľnite matice skrutiek pri držiakoch skla. Jednotlivé časti skiel opatrne prisuňte tak, aby sa hrany skiel navzájom dotýkali. Držiaky skiel znova citlivo maticami dotiahnite.
5.2. Zapálení a topení	5.2. Zapálenie a kúrenie
Pro snadnější rozhoření nejdříve položte na dno ohniště, resp. na rošt 2 až 3 menší dřevěná polena, na ně papír nebo schválené podpalovače, poté chrastí nebo dřevěné třísky, drobné dřevo a nakonec silnější polínka. Paliva naložte větší množství (cca. do 2/3 výšky vyzdívky). Naložením většího množství paliva zajistíte dostatečnou dobu hoření pro zahřátí komínového tělesa a tím i jeho správnou funkci. Regulátor primárního vzduchu otevřete na maximum. Někdy je pro lepší zapálení paliva vhodné zredukovat i přívod sekundárního vzduchu. Po zapálení musí být dvířka ohniště uzavřena. Jakmile se palivo řádně rozhoří pomocí regulátorů přívodu vzduchu, nastavte klidné, spíše tlumené spalování. Pro seřízení plamene a hoření můžete použít ustanovení z technické dokumentace nebo z tabulky č. 1. Roštování se provádí dle potřeby ručně pomocí pohrabáče, nebo pomocí roštovací páky pokud je topidlo vybaveno pohyblivým roštem.	Pre ľahšie rozhorenie najskôr položte na dno ohniska, resp. na rošt 2 až 3 menšie drevené polená, na ne papier alebo schválené podpaľovače, potom hrkajú alebo drevené triesky, drobné drevo a nakoniec silnejšie polienka. Palivá naložte väčšie množstvo (cca. do 2/3 výšky výmurovky). Naložením väčšieho množstva paliva zaistíte dostatočnú dobu horenia na zahriatie komínového telesa a tým aj jeho správnu funkciu. Regulátor primárneho vzduchu otvorte na maximum. Niekedy je pre lepšie zapálenie paliva vhodné zredukovať aj prívod sekundárneho vzduchu. Po zapálení musia byť dvierka ohniska uzavreté. Akonáhle sa palivo riadne rozhorí pomocou regulátorov prívodu vzduchu, nastavte pokojné, skôr tlmené spaľovanie. Pre nastavenie plameňa a horenia môžete použiť ustanovenia z technickej dokumentácie alebo z tabuľky č. 1. Roštovanie sa vykonáva podľa potreby ručne pomocou pohrabáča, alebo pomocou roštovacej páky pokiaľ je ohrievač vybavený pohyblivým roštom.
UPOZORNĚNÍ	UPOZORNENIE
Dvířka ohniště (spalovací komory) a dvířka popelníku (jsou-li použity) musí být vždy uzavřeny, vyjma uvádění do provozu, doplňování paliva a odstraňování popela.	Dvierka ohniska (spaľovacej komory) a dvierka popolníka (ak sú použité) musia byť vždy uzavreté, okrem uvádzania do prevádzky, doplňovania paliva a odstraňovania popola.
UPOZORNĚNÍ	UPOZORNENIE
Po každém delším přerušením provozu kamen je nutné před opakovaným zapálením provést kontrolu průchodnosti a čistoty kouřovodů, komína a spalovacího prostoru kamen.	Po každom dlhšom prerušení prevádzky kachlí je nutné pred opakovaným zapálením vykonať kontrolu priechodnosti a čistoty dymovodov, komína a spaľovacieho priestoru kachlí.
CZ	CZ
5.3. Přikládání paliva	5.3. Prikladanie paliva

Pôvodný text	Slovenčina
Pro zabránění úniku kouřových plynů do místnosti při přikládání doporučujeme: přibližně 5 až 10 vteřin před	Pre zabránenie úniku dymových plynov do miestnosti pri prikladaní odporúčame: približne 5 až 10 sekúnd pred

Pôvodný text	Slovenčina
otevřením dvířek ohniště plně otevřete primární regulátor vzduchu, pak přikládací dvířka nejprve mírně pootevřete, vyčkejte několik vteřin na odsátí kouřových zplodin do komína a teprve potom dvířka otevřete naplno. Po otevření přikládacích dvířek je vždy nutné zvýšit pozornost, hrozí vypadnutí žhavých oharků. Po přiložení paliva dvířka ohniště opět uzavřete. Po rozhoření paliva (bez čadivého plamene) regulátor znovu vraťte do původní polohy (popř. uzavřete). Při přikládání dbejte na to, aby palivo nepřesahovalo nad úroveň šamotové (vermiculitové) vyzdívky spalovacího prostoru. Množství přikládaného paliva má odpovídat hodinové informativní spotřebě pro dané topidlo (viz. technická dokumentace). Při přetápění může dojít k trvalému poškození konstrukce vložky.	otvorením dvierok ohniska plne otvorte primárny regulátor vzduchu, potom prikladacie dvierka najskôr mierne pootvorte, vyčkajte niekoľko sekúnd na odsatie dymových splodín do komína a . Po otvorení prikladacích dvierok je vždy nutné zvýšiť pozornosť, hrozí vypadnutie horúcich oharkov. Po priložení paliva dvierka ohniska opäť uzavrite. Po rozhorení paliva (bez čadivého plameňa) regulátor znovu vráťte do pôvodnej polohy (príp. uzavrite). Pri prikladaní dbajte na to, aby palivo nepresahovalo nad úroveň šamotovej (vermiculitovej) výmurovky spaľovacieho priestoru. Množstvo prikladaného paliva má zodpovedať hodinovej informatívnej spotrebe pre dané vykurovacie teleso (viď. technická dokumentácia). Pri prekurovaní môže dôjsť k trvalému poškodeniu konštrukcie vložky.
Poznámka	Poznámka
Nadměrnému unikání spalin do místnosti při přikládání, zabráníte doplňováním paliva po jeho vyhoření na žhavý základ.	Nadmernému unikaniu spalín do miestnosti pri prikladaní, zabránite doplňovaním paliva po jeho vyhorení na horúci základ.
8	8

Pôvodná strana 15

Pôvodný text	Slovenčina
5.4. Čistota skla	5.4. Čistota skla
Na zachování čistoty průhledného okénka má vliv vedle používání vhodného paliva, dostatečného přívodu spalovacího vzduchu (zejména sekundárního) a odpovídajícího komínového tahu také způsob, jak je krbová vložka obsluhována. V této souvislosti doporučujeme přikládat pouze jednu vrstvu paliva a to tak, aby bylo palivo co nejrovnoměrněji rozprostřeno po topeništi a aby bylo co nejdále od skla. Toto platí i pro brikety (vzdálenost mezi nimi 5 až 10 mm). V případě znečištění skla při topení doporučujeme zvýšit intenzitu hoření otevřením primárního regulátoru vzduchu, čímž se většinou sklo samovolně vyčistí.	Na zachovanie čistoty priehľadného okienka má vplyv popri používaní vhodného paliva, dostatočného prívodu spaľovacieho vzduchu (najmä sekundárneho) a zodpovedajúceho komínového ťahu tiež spôsob, ako je krbová vložka obsluhovaná. V tejto súvislosti odporúčame prikladať iba jednu vrstvu paliva a to tak, aby bolo palivo čo najrovnomernejšie rozprestreté po ohnisku a aby bolo čo najďalej od skla. Toto platí aj pre brikety (vzdialenosť medzi nimi 5 až 10 mm). V prípade znečistenia skla pri kúrení odporúčame zvýšiť intenzitu horenia otvorením primárneho regulátora vzduchu, čím sa väčšinou sklo samovoľne vyčistí.
5.5. Provoz během přechodného období a při zhoršených klimatických podmínkách	5.5. Prevádzka počas prechodného obdobia a pri zhoršených klimatických podmienkach
V přechodném období, resp. při vyšších venkovních teplotách nad 15 °C, při deštivých a vlhkých dnech, při prudkém nárazovém větru může podle okolností dojít ke zhoršení komínového tahu (tahu z kamen), takže spaliny nejsou plně odváděny. Proto musí být krbová vložka v tomto období provozována s co nejmenším množstvím paliva, aby bylo možno otevřením přívodů vzduchu zlepšit hoření a tah komína.	V prechodnom období, resp. pri vyšších vonkajších teplotách nad 15 °C, pri daždivých a vlhkých dňoch, pri prudkom nárazovom vetre môže podľa okolností dôjsť k zhoršeniu komínového ťahu (ťahu z kachlí), takže spaliny nie sú plne odvádzané. Preto musí byť krbová vložka v tomto období prevádzkovaná s čo najmenším množstvom paliva, aby bolo možné otvorením prívodov vzduchu zlepšiť horenie a ťah komína.
5.6. Úprava funkce krbové vložky	5.6. Úprava funkcie krbovej vložky
U některých typů krbových vložek je v konstrukci našroubován tzv. záslepný člen, který zároveň slouží jako usměrňovač tahu. Tyto typy krbových vložek mohou být, po vyjmutí záslepného členu, doplněny o teplovodní výměník s možností připojení topných těles pro vytápění přilehlých místností, nebo zásobníkového ohřívače vody. Teplovodní výměník se dodává jako zvláštní příslušenství s podrobným návodem na jejich instalaci. Připojení krbové vložky s výměníkem k teplovodnímu rozvodu svěřte vždy specializované, odborné firmě na základě zpracované projektové dokumentace.	Pri niektorých typoch krbových vložiek je v konštrukcii naskrutkovaný tzv. záslepný člen, ktorý zároveň slúži ako usmerňovač ťahu. Tieto typy krbových vložiek môžu byť, po vybratí záslepného člena, doplnené o teplovodný výmenník s možnosťou pripojenia vykurovacích telies na vykurovanie priľahlých miestností, alebo zásobníkového ohrievača vody. Teplovodný výmenník sa dodáva ako zvláštne príslušenstvo s podrobným návodom na ich inštaláciu. Pripojenie krbovej vložky s výmenníkom k teplovodnému rozvodu zverte vždy špecializovanej, odbornej firme na základe spracovanej projektovej dokumentácie.
UPOZORNĚNÍ	UPOZORNENIE
Krbovou vložku, která je vybavena výměníkem nelze provozovat bez připojení k teplovodní soustavě a bez vodní náplně (příp. nemrznoucí směsí).	Krbovú vložku, ktorá je vybavená výmenníkom nie je možné prevádzkovať bez pripojenia k teplovodnej sústave a bez vodnej náplne (príp. nemrznúcou zmesou).
Při instalaci teplovodního rozvodu je nutné respektovat požadavky na tepelné soustavy v budovách:	Pri inštalácii teplovodného rozvodu je nutné rešpektovať požiadavky na tepelné sústavy v budovách:
CZ	CZ
ČSN 06 0830	ČSN 06 0830
– Zabezpečovací zařízení	– Zabezpečovacie zariadenie
ČSN 06 0310	ČSN 06 0310
– Projektování a montáž	– Projektovanie a montáž

Pôvodný text	Slovenčina
ČSN 06 0320	ČSN 06 0320
– Příprava teplé vody - navrhování a projektování	– Príprava teplej vody - navrhovanie a projektovanie
ČSN EN 12 828	ČSN EN 12 828
– Navrhování teplovodních tepelných soustav	– Navrhovanie teplovodných tepelných sústav
ČSN EN 13 240	ČSN EN 13 240
– Spotřebiče na pevná paliva k vytápění obytných prostorů	– Spotrebiče na pevné palivo na vykurovanie obytných priestorov
ČSN EN 13 229	ČSN EN 13 229
– Vestavné spotřebiče k vytápění a krbové vložky na pevná paliva	– Vstavané spotrebiče na vykurovanie a krbové vložky na pevné palivá
UPOZORNĚNÍ	UPOZORNENIE
Po montáži krb. vložky s výměníkem a připojení k topné soustavě je nutno před prvním zatopením zkontrolovat těsnost teplovodního systému tlakovou zkouškou. Teprve potom je také možné provedení montáže vnějšího obkladu.	Po montáži krb. vložky s výmenníkom a pripojenie k vykurovacej sústave je nutné pred prvým zakúrením skontrolovať tesnosť teplovodného systému tlakovou skúškou. Až potom je tiež možné vykonať montáž vonkajšieho obkladu.
5.7. Vynášení popela	5.7. Vynášanie popola
Podle délky a intenzity topení je nutné pomocí pohrabáče nebo roštovacího zařízení (pokud je topidlo vybaveno pohyblivým roštem) sklepávat popel přes rošt do popelníku.	Podľa dĺžky a intenzity kúrenia je nutné pomocou pohrabáča alebo roštovacieho zariadenia (pokiaľ je vykurovacie teleso vybavené pohyblivým roštom) poklepávať popol cez rošt do popolníka.
9	9

Pôvodná strana 16

Pôvodný text	Slovenčina
Dbejte na to, aby nebyl popelník přeplňován, mohlo by dojít k zabránění přívodu vzduchu pod rošt a následným problémům se zapálením a hořením paliva.	Dbajte na to, aby nebol popolník preplňovaný, mohlo by dôjsť k zabráneniu prívodu vzduchu pod rošt a následným problémom so zapálením a horením paliva.
Popelník je nejlépe vynášet za studena při přípravě na další zatopení. Při tom je třeba dbát na to, aby byla řádně vyčištěna spalovací komora. Hromadění popela ve spalovací komoře může způsobit poškození vyzdívky. Popel ze spáleného dřeva je možné použít do kompostů nebo jako hnojivo.	Popolník je najlepšie vynášať za studena pri príprave na ďalšie zatopenie. Pri tom treba dbať na to, aby bola riadne vyčistená spaľovacia komora. Hromadenie popola v spaľovacej komore môže spôsobiť poškodenie výmurovky. Popol zo spáleného dreva je možné použiť do kompostov alebo ako hnojivo.
UPOZORNĚNÍ	UPOZORNENIE
Před vyprazdňováním popelníku zkontrolujte, zda neobsahuje žhnoucí zbytky paliva, které by mohly způsobit požár v odpadní nádobě.	Pred vyprázdňovaním popolníka skontrolujte, či neobsahuje žeravé zvyšky paliva, ktoré by mohli spôsobiť požiar v odpadovej nádobe.
6. Čištění a údržba	6. Čistenie a údržba
6.1. Čištění topidla	6.1. Čistenie ohrievača
Krbovou vložku ve studeném stavu je nutné nejméně jednou ročně (po topné sezóně), případně i častěji, vyčistit. Při čištění je třeba odstranit usazeniny v kouřovodech, spalovacím prostoru a na clonách pro směrování tahu. Opravit, nejlépe výměnou, vypadlé části vyzdívky topeniště. Úplnost vyzdívky topeniště je nutné sledovat i během topné sezóny. Mezery mezi jednotlivými tvárnicemi slouží jako tepelná dilatace zamezující popraskání tvárnic a není vhodné mezery jakkoli vyplňovat např. výmazovou hmotou, tak jak bylo zvykem u starších topidel na pevná paliva.	Krbovú vložku v studenom stave je nutné najmenej raz ročne (po vykurovacej sezóne), prípadne aj častejšie, vyčistiť. Pri čistení je potrebné odstrániť usadeniny v dymovodoch, spaľovacom priestore a na clonách na smerovanie ťahu. Opraviť, najlepšie výmenou, vypadnuté časti výmurovky ohniska. Úplnosť výmurovky ohniska je nutné sledovať aj počas vykurovacej sezóny. Medzery medzi jednotlivými tvárnicami slúžia ako tepelná dilatácia zamedzujúca popraskaniu tvárnic a nie je vhodné medzery akokoľvek vyplňovať napr. výmazovou hmotou, tak ako bolo zvykom u starších ohrievačov na pevné palivo.
Popraskané tvárnice neztrácejí svojí funkčnost, pokud zcela nevypadnou!	Popraskané tvárnice nestrácajú svoju funkčnosť, pokiaľ úplne nevypadnú!
Při čištění doporučujeme z topidla vyjmout volně ložené clony pro směrování tahu, je tím usnadněn přístup do prostoru nad nimi. Na čištění lakovaných částí povrchu topidla nikdy nepoužívejte vodu, vhodné je použít molitanovou houbu nebo měkký flanelový hadr.	Pri čistení odporúčame z ohrievača vybrať voľne ložené clony na smerovanie ťahu, je tým uľahčený prístup do priestoru nad nimi. Na čistenie lakovaných častí povrchu ohrievača nikdy nepoužívajte vodu, vhodné je použiť molitanovú špongiu alebo mäkkú flanelovú handru.
Poznámka	Poznámka
U některých typů vložek je na svislé strany spalovacího prostoru použit materiál VERMICULITE. Z tohoto materiálu jsou také vyráběny i některé usměrňovače tahu. Materiály nelze nijak opravovat. V nutných případech se musí vyměnit. Uvedený materiál má vysoké tepelně-izolační vlastnosti a dobrou odolnost proti popraskání. Je méně odolný proti oděru, proto doporučujeme šetrnější zacházení při přikládání a čištění.	Pri niektorých typoch vložiek je na zvislej strane spaľovacieho priestoru použitý materiál VERMICULITE. Z tohto materiálu sú taktiež vyrábané aj niektoré usmerňovače ťahu. Materiály nemožno nijako opravovať. V nutných prípadoch sa musí vymeniť. Uvedený materiál má vysoké tepelnoizolačné vlastnosti a dobrú odolnosť proti popraskaniu. Je menej odolný proti oderu, preto odporúčame šetrnejšie zaobchádzanie pri prikladaní a čistení.
CZ	CZ
6.2. Čištění skla	6.2. Čistenie skla

Pôvodný text	Slovenčina
Na vyčištění skla lze použít běžné přípravky na čištění sporáků a pečících trub, suchý měkký hadr nebo i noviny, případně speciální přípravek na čištění skel krbových kamen. Sklo se musí zásadně čistit pouze v chladném stavu. Při aplikaci přípravku na čištění skla se vyvarujte stékání přípravku na těsnící sňůru (vhodnější je gelová konzistence, např. MEFISTO) Přípravek při styku s těsněním může způsobit jeho poškození (tvrdnutí) a ztrátu jeho těsnící funkce.	Na vyčistenie skla je možné použiť bežné prípravky na čistenie sporákov a rúr na pečenie, suchú mäkkú handru alebo aj noviny, prípadne špeciálny prípravok na čistenie skiel krbových kachlí. Sklo sa musí zásadne čistiť iba v chladnom stave. Pri aplikácii prípravku na čistenie skla sa vyvarujte stekaniu prípravku na tesniacu šnúru (vhodnejšia je gélová konzistencia, napr. MEFISTO) Prípravok pri styku s tesnením môže spôsobiť jeho poškodenie (tvrdnutie) a stratu jeho tesniacej funkcie.
6.3. Těsnící šňůry a pásky	6.3. Tesniace šnúry a opasky
K těsnění dosedacích ploch dvířek a skel (popř. jiných částí kamen) je použita speciální sklo-keramická těsnící šňůra (pásek), která je schopna odolávat vysokým teplotám. Stav těsnění doporučujeme průběžně kontrolovat, a při ztrátě jeho funkčnosti nahradit novým. Nové těsnění se po určitém čase používání slehne a proto doporučujeme, aby se přibližně po 1 měsíci používání kamen zkontrolovala těsnost dotažení skla na konstrukci dveří a případné uvolnění odstranilo citlivým dotažením držáků skla.	Na tesnenie dosadacích plôch dvierok a skiel (popr. iných častí kachlí) je použitá špeciálna sklo-keramická tesniaca šnúra (pások), ktorá je schopná odolávať vysokým teplotám. Stav tesnenia odporúčame priebežne kontrolovať a pri strate jeho funkčnosti nahradiť novým. Nové tesnenie sa po určitom čase používania zľahne a preto odporúčame, aby sa približne po 1 mesiaci používania kachlí skontrolovala tesnosť dotiahnutia skla na konštrukciu dverí a prípadné uvoľnenie odstránilo citlivým dotiahnutím držiakov skla.
10	10

Pôvodná strana 17

Pôvodný text	Slovenčina
6.4. Náhradní díly	6.4. Náhradné diely
V případě nutnosti používejte pouze originální náhradní díly doporučené výrobcem viz. kapitola 10.3. Vytypované náhradní díly. Identifikaci náhradního dílu proveďte pomocí technické dokumentace, která je součástí dodávky krbové vložky.	V prípade nutnosti používajte iba originálne náhradné diely odporúčané výrobcom viď. kapitola 10.3. Vytypované náhradné diely. Identifikáciu náhradného dielu vykonajte pomocou technickej dokumentácie, ktorá je súčasťou dodávky krbovej vložky.
7. Problém, příčina, náprava	7. Problém, príčina, náprava
Problém	Problém
Příčina	Príčina
Náprava	Náprava
Krbová vložka špatně hoří (netáhnou) anebo během přikládání nebo v průběhu topení kouří.	Krbová vložka zle horí (netiahnu) alebo počas prikladania alebo počas kúrenia fajčí.
Komín nebo kouřovod špatně těsní (je přisáván falešný vzduch).	Komín alebo dymovod zle tesní (je prisávaný falošný vzduch).
Nechat prověřit komín (např. utěsnit komínová dvířka). Řádně sesadit kouřové trubky či poškozené vyměnit.	Nechať preveriť komín (napr. utesniť komínové dvierka). Riadne zosadiť dymové rúrky alebo poškodené vymeniť.
Špatný tah komína.	Zlý ťah komína.
S kominíkem (kamnářem) objasnit příčinu a přijmout opatření např. vyčistit komín, odstranit redukce kouřovodu, zvýšit komín, přivést dostatek vzduchu do místnosti.	S kominárom (kamnárom) objasniť príčinu a prijať opatrenia napr. vyčistiť komín, odstrániť redukcia dymovodu, zvýšiť komín, priviesť dostatok vzduchu do miestnosti.
Dvířka jiného topeniště, napojeného na komín, jsou otevřeny.	Dvierka iného ohniska, napojeného na komín, sú otvorené.
Zavřete dvířka jiného topeniště.	Zatvorte dvierka iného ohniska.
Čistící otvory komína jsou otevřeny.	Čistiace otvory komína sú otvorené.
Zavřete tyto čistící otvory.	Zatvorte tieto čistiace otvory.
Zařízení, kouřovody jsou znečištěné, resp. ucpané.	Zariadenia, dymovody sú znečistené, resp. upchaté.
Viz. kapitola 6.1. Čištění topidla.	Pozri. kapitola 6.1. Čistenie ohrievača.
Nedostatečný přívod čerstvého vzduchu.	Nedostatočný prívod čerstvého vzduchu.
Viz. kapitola 4.7. Vnější přívod spalovacího vzduchu.	Pozri. kapitola 4.7. Vonkajší prívod spaľovacieho vzduchu.
Zhoršené venkovní klimatické podmínky.	Zhoršené vonkajšie klimatické podmienky.
Viz. kapitola 5.5. Provoz během přechodného období.	Pozri. kapitola 5.5. Prevádzka počas prechodného obdobia.
K topení bylo použito špatné palivo.	Na kúrenie bolo použité zlé palivo.
Použijte správné palivo, viz kapitola	Použite správne palivo, viď kapitola
CZ	CZ
2.2. Palivo.	2.2. Palivo.

Pôvodný text	Slovenčina
Krbovou vložku nelze dostatečně rychle roztopit.	Krbovú vložku nemožno dostatočne rýchlo rozkúriť.
Špatně naložené palivo. Příliš málo paliva pro řádné podpálení.	Zle naložené palivo. Príliš málo paliva na riadne podpálenie.
Pro řádné podpálení a následné hoření založte palivo viz. kapitola 5.2.	Pre riadne podpálenie a následné horenie založte palivo viď. kapitola 5.2.
Zapálení a topení.	Zapálenie a kúrenie.
Zavřený přívod primárního vzduchu.	Zatvorený prívod primárneho vzduchu.
Otevřete regulátor primárního vzduchu příp. přivřete regulátor sekundárního vzduchu.	Otvorte regulátor primárneho vzduchu príp. privrite regulátor sekundárneho vzduchu.
Prostor není dostatečně vytápěn.	Priestor nie je dostatočne vykurovaný.
Požadavek na teplo je velký, resp. vložka má malý výkon.	Požiadavka na teplo je veľká, resp. vložka má malý výkon.
Poradit se s topenářem (kamnářem). Snížit tepelné ztráty prostoru (např. zateplením).	Poradiť sa s kúrenárom (kamnárom). Znížiť tepelné straty priestoru (napr. zateplením).
Kouřovody a vložka jsou znečištěné.	Dymovody a vložka sú znečistené.
Viz kapitola 6.1. Čištění topidla.	Pozri kapitolu 6.1. Čistenie ohrievača.
Tah komínu je příliš malý.	Ťah komína je príliš malý.
Viz kapitola 4. Instalace krbové vložky a její napojení na komín.	Viď kapitola 4. Inštalácia krbovej vložky a jej napojenie na komín.
Vložka není správně provozována	Vložka nie je správne prevádzkovaná
Nastavení topidla (tepelného výkonu) není optimální viz. kap. 2.1. Množství paliva a nastavení spalovacího procesu.	Nastavenie ohrievača (tepelného výkonu) nie je optimálne viď. kap. 2.1. Množstvo paliva a nastavenie spaľovacieho procesu.
Krbová vložka dává příliš velký topný výkon.	Krbová vložka dáva príliš veľký vykurovací výkon.
Vložka není správně provozována.	Vložka nie je správne prevádzkovaná.
Nastavení topidla (tepelného výkonu) není optimální viz. kap. 2.1. Množství	Nastavenie ohrievača (tepelného výkonu) nie je optimálne viď. kap. 2.1. Množstvo
11	11

Pôvodná strana 18

Pôvodný text	Slovenčina
paliva a nastavení spalovacího procesu.	paliva a nastavenie spaľovacieho procesu.
Dvířka nejsou zcela uzavřena.	Dvierka nie sú úplne uzavreté.
Dvířka popelníku zcela uzavřete.	Dvierka popolníka úplne uzavrite.
Těsnění dvířek, skla je poškozené.	Tesnenie dvierok, skla je poškodené.
Vyměňte těsnění dvířek, skla.	Vymeňte tesnenie dvierok, skla.
Tah komína je příliš velký.	Ťah komína je príliš veľký.
Viz kapitola 4. Instalace krbové vložky a její napojení na komín.	Viď kapitola 4. Inštalácia krbovej vložky a jej napojenie na komín.
Vložka zapáchá a kouří.	Vložka zapácha a fajčí.
Tah komína je příliš malý.	Ťah komína je príliš malý.
Viz kapitola 4. Instalace krbové vložky a její napojení na komín.	Viď kapitola 4. Inštalácia krbovej vložky a jej napojenie na komín.
Jde o vypalování ochranného laku, resp. kamna jsou ušpiněna, zaprášena.	Ide o vypaľovanie ochranného laku, resp. kachle sú zašpinené, zaprášené.
Vypalování barvy dokončit (kouř a zápach) brzy pomine, resp. vložku zvenčí ve studeném stavu vyčistit.	Napaľovanie farby dokončiť (dym a zápach) čoskoro pominie, resp. vložku zvonku v studenom stave vyčistiť.
Sklo dveří se zanáší.	Sklo dverí sa zanáša.
Příčinu nelze vždy 100% určit, ale většinou to je: nevhodné palivo, špatně nastavené spalování, špatný nebo dočasně zhoršený tah komína, uvolněné těsnění dvířek.	Príčinu nemožno vždy 100% určiť, ale väčšinou to je: nevhodné palivo, zle nastavené spaľovanie, zlý alebo dočasne zhoršený ťah komína, uvoľnené tesnenie dvierok.
Zásada: Podle způsobu topení a použitého paliva je nutno sklo dvířek občas vyčistit, viz kap. 5.4 Čistota skla. Při topení uhelnými briketami se sklo dvířek může zanášet častěji, než při topení dřevem.	Zásada: Podľa spôsobu kúrenia a použitého paliva je nutné sklo dvierok občas vyčistiť, viď kap. 5.4 Čistota skla. Pri kúrení uhoľnými briketami sa sklo dvierok môže zanášať častejšie, ako pri kúrení drevom.
Tah komína je příliš malý.	Ťah komína je príliš malý.
Viz kapitola 4. Instalace krbové vložky a její napojení na komín.	Viď kapitola 4. Inštalácia krbovej vložky a jej napojenie na komín.
Do topeniště bylo vloženo příliš mnoho paliva.	Do ohniska bolo vložených príliš veľa paliva.
Přikládejte správné množství paliva, viz kapitola 2.1. Množství paliva a nastavení spalovacího procesu a	Prikladajte správne množstvo paliva, viď kapitola 2.1. Množstvo paliva a nastavenie spaľovacieho procesu a
5.3. Přikládání paliva.	5.3. Prikladanie paliva.
Bylo použito vlhké palivo.	Bolo použité vlhké palivo.
Používejte pouze suché palivo viz. kapitola 2.2. Palivo.	Používajte iba suché palivo viď. kapitola 2.2. Palivo.
CZ	CZ
8. Nejčastější závady a dotazy na ně	8. Najčastejšie závady a otázky na ne
8.1. Prasklá (vypadlá) vyzdívka ve spalovacím prostoru	8.1. Prasknutá (vypadnutá) výmurovka v spaľovacom priestore

Pôvodný text	Slovenčina
Nejprve je třeba zdůraznit, že popraskané tvárnice neztrácejí svojí funkčnost, pokud zcela nevypadnou, tudíž není nutné je ihned vyměňovat! V případě výměny tyto dílce můžete přímo objednat u Vašeho prodejce nebo na adrese výrobce tak, že zadáte typ a sériové výrobní číslo kamen, dále z technické dokumentace (součást dodávky vložky) určíte číslo cihly, kterou potřebujete vyměnit. Postup výměny: Výměnu bočních tvárnic je nutné provést tak, že se sejme vrchní clona, popř. sejmou držáky šamotu (pokud jsou použity) a vyjme poškozená tvárnice. Někdy je třeba vyjmout i rošt s tvárnicemi na dně. Zpětná montáž se provede opačným způsobem, nezapomeňte vše složit do původní správné polohy, k čemuž vám poslouží i vyobrazení v technické dokumentaci.	Najprv treba zdôrazniť, že popraskané tvárnice nestrácajú svoju funkčnosť, pokiaľ úplne nevypadnú, preto nie je nutné ich ihneď vymieňať! V prípade výmeny tieto dielce môžete priamo objednať u Vášho predajcu alebo na adrese výrobcu tak, že zadáte typ a sériové výrobné číslo kachlí, ďalej z technickej dokumentácie (súčasť dodávky vložky) určíte číslo tehly, ktorú potrebujete vymeniť. Postup výmeny: Výmenu bočných tvárnic je nutné vykonať tak, že sa sníme vrchná clona, popr. snímu držiaky šamotu (ak sú použité) a vyberie poškodená tvárnica. Niekedy treba vybrať aj rošt s tvárnicami na dne. Spätná montáž sa vykoná opačným spôsobom, nezabudnite všetko zložiť do pôvodnej správnej polohy, k čomu vám poslúži aj vyobrazenie v technickej dokumentácii.
UPOZORNĚNÍ	UPOZORNENIE
Netopte ve vložce v případě, že i jen část obložení spalovacího prostoru vypadne. Hrozí nebezpečí propálení konstrukce kamen.	Nekúrte vo vložke v prípade, že čo i len časť obloženia spaľovacieho priestoru vypadne. Hrozí nebezpečenstvo prepálenia konštrukcie kachlí.
12	12

Pôvodná strana 19

Pôvodný text	Slovenčina
8.2. Rozbité sklo	8.2. Rozbité sklo
Sklo dvířek je vyrobeno ze speciální sklo-keramické hmoty s vysokou tepelnou odolností. Běžné tabulové sklo nelze použít! Postup výměny: Při výměně skla není nutné celá dvířka odmontovat, postačí pouze odšroubovat držáky skla a sklo vyjmout. Při zpětné montáži musí sklo stejnoměrně dosednout po celém obvodě na plochu dvířek. Styková plocha mezi sklem a dvířky musí být osazena těsnící šňůrou. Těsnící šňůru, pokud není poškozena, lze použít znovu. Držáky při zpětné montáži dotahujte citlivě a rovnoměrně, tak aby nedošlo k prasknutí nového skla přílišným dotažením.	Sklo dvierok je vyrobené zo špeciálnej sklo-keramickej hmoty s vysokou tepelnou odolnosťou. Bežné tabuľové sklo nemožno použiť! Postup výmeny: Pri výmene skla nie je nutné celé dvierka odmontovať, postačí iba odskrutkovať držiaky skla a sklo vybrať. Pri spätnej montáži musí sklo rovnomerne dosadnúť po celom obvode na plochu dvierok. Styková plocha medzi sklom a dvierkami musí byť osadená tesniacou šnúrou. Tesniacu šnúru, pokiaľ nie je poškodená, je možné použiť znova. Držiaky pri spätnej montáži doťahujte citlivo a rovnomerne, tak aby nedošlo k prasknutiu nového skla prílišným dotiahnutím.
UPOZORNĚNÍ	UPOZORNENIE
Některé typy krbových vložek nemají na dosedací ploše mezi sklem a dvířky těsnící šňůru po celém obvodu!	Niektoré typy krbových vložiek nemajú na dosadacej ploche medzi sklom a dvierkami tesniacou šnúru po celom obvode!
Netopte s prasklým sklem! Hrozí nebezpečí požáru.	Nekúrte s prasknutým sklom! Hrozí nebezpečenstvo požiaru.
8.3. Clony pro směrování tahu	8.3. Clony pre smerovanie ťahu
Pro čištění krbové vložky či výměnu vyzdívky topeniště vyjměte volně ložené clony usměrňovačů tahu (pokud jsou použity, viz. Technická dokumentace), které zabraňují v přístupu k čištění nebo výměně tvárnic. Při vyjímání clon je nutné vzít zřetel na to, že u některých typů vložek slouží clony i jako držák tvárnic proti vypadnutí. V tomto případě dejte pozor na jejich možné sklopení či vypadnutí a následné poškození. Dbejte na správné ustavení clony při zpětné montáži. Demontáž: Volně loženou clonu usměrňovače tahu na jedné straně nadzvedněte, tím se druhá strana sklopí dolů a posuňte ji do strany tak, aby šla z vložky vyjmout. Montáž: Zpětnou montáž provedete podobně. Clonu šikmo zasuňte k požadovanému místu a usaďte na místo, vždy zkontrolujte správnost polohy podle technické dokumenatce!	Pre čistenie krbovej vložky či výmenu výmurovky ohniska vyberte voľne ložené clony usmerňovačov ťahu (ak sú použité, viď. Technická dokumentácia), ktoré zabraňujú v prístupe k čisteniu alebo výmene tvárnic. Pri vyberaní clôn je nutné vziať ohľad na to, že pri niektorých typoch vložiek slúžia clony aj ako držiak tvárnic proti vypadnutiu. V tomto prípade dajte pozor na ich možné sklopenie či vypadnutie a následné poškodenie. Dbajte na správne ustavenie clony pri spätnej montáži. Demontáž: Voľne loženú clonu usmerňovača ťahu na jednej strane nadvihnite, tým sa druhá strana sklopí dole a posuňte ju do strany tak, aby išla z vložky vybrať. Montáž: Spätnú montáž vykonáte podobne. Clonu šikmo zasuňte k požadovanému miestu a usaďte na miesto, vždy skontrolujte správnosť polohy podľa technickej dokumenatca!
8.4. Náhrada záslepného člena za výměník (pouze některé typy)	8.4. Náhrada záslepného člena za výmenník (len niektoré typy)
Demontáž: Pomocí vhodného klíče odšroubujte matice záslepného členu a vyjměte jej z konstrukce kamen. Montáž: Před nasazením výměníku očistěte dosedací (stykovou) plochu – po demontáži záslepného člena na ni mohli zůstat zbytky původního těsnění. Výměník musí být osazen nepoškozeným těsněním. Úchytné matice dotahujte stejnoměrně tak, aby byla zajištěna těsnost po celém obvodu příruby výměníku.	Demontáž: Pomocou vhodného kľúča odskrutkujte matice záslepného člena a vyberte ho z konštrukcie kachlí. Montáž: Pred nasadením výmenníka očistite dosadaciu (stykovú) plochu – po demontáži záslepného člena na ňu mohli zostať zvyšky pôvodného tesnenia. Výmenník musí byť osadený nepoškodeným tesnením. Úchytné matice doťahujte rovnomerne tak, aby bola zaistená tesnosť po celom obvode príruby výmenníka.
CZ	CZ
9. Záruka a servis	9. Záruka a servis
9.1. Všeobecně	9.1. Všeobecne

Pôvodný text	Slovenčina
Při dodržení všech pravidel instalace, obsluhy a údržby uvedených v tomto návodu k obsluze, ručí výrobce (dodavatel), firma HAAS + SOHN Rukov s.r.o., 24 měsíců od doby převzetí uživatelem za to, že výrobek bude mít po celou dobu záruky vlastnosti stanovené technickými normami, tímto návodem a údaji na výrobním štítku.	Pri dodržaní všetkých pravidiel inštalácie, obsluhy a údržby uvedených v tomto návode na obsluhu, ručí výrobca (dodávateľ), firma HAAS + SOHN Rukov s.r.o., 24 mesiacov od doby prevzatia užívateľom za to, že výrobok bude mať po celú dobu záruky vlastnosti stanovené technickými normami, týmto návodom a údajmi na výrobnom štítku.
9.2. Záruční podmínky	9.2. Záručné podmienky
Záruka se vztahuje na bezplatnou opravu kamen, respektive reklamovaných dílů či částí, které vznikly příčinou vadného materiálu nebo vadou v dílenském zpracování.	Záruka sa vzťahuje na bezplatnú opravu kachlí, respektíve reklamovaných dielov či častí, ktoré vznikli príčinou chybného materiálu alebo chybou v dielenskom spracovaní.
13	13

Pôvodná strana 20

Pôvodný text	Slovenčina
9.2.1. Prodloužená záruční doba	9.2.1. Predĺžená záručná doba
V rámci prodloužené záruky máte záruční opravy zdarma. Neplatíte cenu náhradních dílů, ani práci servisního technika. Prodloužená záruka se nevztahuje na spotřební (opotřebitelné) materiály, kterými jsou například šamot, rošty, skla, těsnění, atd. Viz Všeobecný návod k obsluze, čl. 9.4. O uznání reklamace rozhoduje vedoucí servisního oddělení. Podmínkou uplatnění prodloužené záruky je včasná registrace. Pro registraci do systému je rozhodný termín do čtyř týdnů od nákupu kamen a nahrání dokladu o koupi. Formulář na registraci naleznete na webu www. haassohn-rukov.cz Po uplynutí zákonné záruky můžete uplatnit prodlouženou záruku, jste-li registrováni v našem systému HAAS+SOHN. Záruku pak můžete uplatnit u prodejce, u kterého jste kamna zakoupili, nebo přímo u našeho servisního týmu. Stačí, když nám napíšete na reklamace@haassohn.com, nebo vyplníte formulář přímo na webu. Záruka se vztahuje na všechna nová krbová kamna, krbové vložky a peletová kamna od výrobce HAAS +SOHN. Prodlouženou záruku lze uplatnit až po skončení zákonné záruky.	V rámci predĺženej záruky máte záručné opravy zadarmo. Neplatíte cenu náhradných dielov, ani prácu servisného technika. Predĺžená záruka sa nevzťahuje na spotrebné (opotrebiteľné) materiály, ktorými sú napríklad šamot, rošty, sklá, tesnenia, atď. Pozri Všeobecný návod na obsluhu, čl. 9.4. O uznaní reklamácie rozhoduje vedúci servisného oddelenia. Podmienkou uplatnenia predĺženej záruky je včasná registrácia. Pre registráciu do systému je rozhodný termín do štyroch týždňov od nákupu kachlí a nahranie dokladu o kúpe. Formulár na registráciu nájdete na webe www. haassohn-rukov.cz Po uplynutí zákonnej záruky môžete uplatniť predĺženú záruku, ak ste registrovaný v našom systéme HAAS+SOHN. Záruku potom môžete uplatniť u predajcu, u ktorého ste kachle zakúpili, alebo priamo u nášho servisného tímu. Stačí, keď nám napíšete na reklamace@haassohn.com, alebo vyplníte formulár priamo na webe. Záruka sa vzťahuje na všetky nové krbové kachle, krbové vložky a peletové kachle od výrobcu HAAS+SOHN. Predĺženú záruku je možné uplatniť až po skončení zákonnej záruky.
9.3. Záruční a pozáruční servis	9.3. Záručný a pozáručný servis
Záruční a pozáruční servis v České republice zajišťuje výrobce firma HAAS + SOHN Rukov s.r.o. pomocí svého servisního oddělení se sídlem na adrese uvedené v záručním listu.	Záručný a pozáručný servis v Českej republike zaisťuje výrobca firma HAAS + SOHN Rukov s.r.o. pomocou svojho servisného oddelenia so sídlom na adrese uvedenej v záručnom liste.
Ostatní státy: Záruční a pozáruční servisní služby zajišťují dovozci, popř. smluvně pověřené servisní organizace.	Ostatné štáty: Záručné a pozáručné servisné služby zabezpečujú dovozcovia, príp. zmluvne poverené servisné organizácie.
9.4. Skutečnosti pro neuznání reklamačního nároku	9.4. Skutočnosti pre neuznanie reklamačného nároku
HAAS + SOHN Rukov s. r. o. nepřebírá záruku za škody a vady zařízení, nebo jeho částí, které byly způsobeny:	HAAS + SOHN Rukov s. r. o. nepreberá záruku za škody a vady zariadenia, alebo jeho častí, ktoré boli spôsobené:
• vnějším chemickým nebo fyzikálním působením při dopravě, nevhodným skladováním, špatnou instalací a provozováním zařízení (např. ochlazením vodou, znečištěním od vykypělých jídel, vodního kondenzátu)	• vonkajším chemickým alebo fyzikálnym pôsobením pri doprave, nevhodným skladovaním, zlou inštaláciou a prevádzkovaním zariadenia (napr. ochladením vodou, znečistením od vykypelých jedál, vodného kondenzátu)
• špatnou volbou výkonu kamen pro daný prostor (přetápění nebo nedotápění prostoru)	• zlou voľbou výkonu kachlí pre daný priestor (prekurovanie alebo nedokurovanie priestoru)
• nedodržením příslušných platných stavebně právních předpisů	• nedodržaním príslušných platných stavebno-právnych predpisov
CZ	CZ
• chybnou instalací a napojením zařízení	• chybnou inštaláciou a napojením zariadenia
• nedostatečným nebo příliš silným tahem komína (připojení musí být dle platných norem)	• nedostatočným alebo príliš silným ťahom komína (pripojenie musí byť podľa platných noriem)
• provedenými úpravami nebo jinými, zejména dodatečnými změnami ohniště nebo odvodu spalin	• vykonanými úpravami alebo inými, najmä dodatočnými zmenami ohniska alebo odvodu spalín

Pôvodný text	Slovenčina
• při zásahu anebo změnách na zařízení, způsobených osobami, které k tomuto nejsou výrobcem zmocněny	• pri zásahu alebo zmenách na zariadení, spôsobených osobami, ktoré k tomuto nie sú výrobcom splnomocnené
• nedodržením pokynů v návodu k obsluze	• nedodržaním pokynov v návode na obsluhu
• při dodatečném zabudování náhradních dílů a doplňků, které nejsou výrobkem firmy HAAS + SOHN Rukov s.r.o.	• pri dodatočnom zabudovaní náhradných dielov a doplnkov, ktoré nie sú výrobkom firmy HAAS + SOHN Rukov s.r.o.
• použitím nevhodných paliv	• použitím nevhodných palív
• špatnou obsluhou, přetížením zařízení (např. otevřená přikládací dvířka) a následným poškozením konstrukce topidla (např. propálení clon usměrňovačů tahu, deformace konstrukce kamen)	• zlou obsluhou, preťažením zariadenia (napr. otvorené prikladacie dvierka) a následným poškodením konštrukcie ohrievača (napr. prepálenie clôn usmerňovačov ťahu, deformácia konštrukcie kachlí)
• neodbornou manipulací, násilným mechanickým poškozením	• neodbornou manipuláciou, násilným mechanickým poškodením
• nedostatečnou péčí či použitím nevhodných čistících prostředků	• nedostatočnou starostlivosťou či použitím nevhodných čistiacich prostriedkov
• neodvratnou událostí (povodně atd.)	• neodvratnou udalosťou (povodne atď.)
Podle § 2167/b nového obč. zák. č. 89/2012 Sb. práva z vad, které se vyskytnou na výrobku v době dvaceti čtyř měsíců od převzetí, nelze uplatnit u vad vzniklých opotřebením způsobeným jeho obvyklým užíváním. K takovému opotřebení dochází zejména např. u šamotů, vermiculitových desek, clon, těsnění, roštů, barvy, skla a to v závislosti na častosti a intenzitě topení.	Podľa § 2167/b nového obč. zák. č. 89/2012 Zb. práva z vád, ktoré sa vyskytnú na výrobku v čase dvadsiatich štyroch mesiacov od prevzatia, nemožno uplatniť u vád vzniknutých opotrebením spôsobeným jeho obvyklým užívaním. K takému opotrebovaniu dochádza najmä napr. u šamotov, vermiculitových dosiek, clôn, tesnení, roštov, farby, skla a to v závislosti od častosti a intenzity kúrenia.
14	14

Pôvodná strana 21

Pôvodný text	Slovenčina
Drobné vlásečnicové praskliny u betonových dílců (betonové obklady krbových stavebnic) jsou zcela běžným jevem, které se mohou objevit v průběhu používání krbu. Takovéto drobné praskliny je možné zatmelit akrylovým tmelem, který je součástí dodávky. Na tyto odchylky nelze uplatňovat reklamační nárok.	Drobné vlásočnicové praskliny u betónových dielcov (betónové obklady krbových stavebníc) sú úplne bežným javom, ktoré sa môžu objaviť v priebehu používania krbu. Takéto drobné praskliny je možné zatmeliť akrylovým tmelom, ktorý je súčasťou dodávky. Na tieto odchýlky nie je možné uplatňovať reklamačný nárok.
Výskyt drobných vlasových trhlin v glazuře (HARIS) je přípustný a není považován za vadu. Pokud jsou pro obklad kamen použity silnostěnné kachle, tak drobné nepřesnosti ve velikosti, pravoúhlosti a rovinnosti ploch, rozdíly v odstínu a efektech glazury jsou nedílnou součástí tohoto keramického výrobku.	Výskyt drobných vlasových trhlín v glazúre (HARIS) je prípustný a nie je považovaný za vadu. Pokiaľ sú pre obklad kachlí použité hrubostenné kachle, tak drobné nepresnosti vo veľkosti, pravouhlosti a rovinnosti plôch, rozdiely v odtieni a efektoch glazúry sú neoddeliteľnou súčasťou tohto keramického výrobku.
Kámen použitý pro obklady kamen je čistě přírodní. Jako stoprocentní přírodnina může vykazovat odchylky a nestálost jak v barvě, tak v kresbě struktury. Je zřejmé, že z hlediska kresby a barvy je každý kus originál. U obkladů z pískovce nelze očekávat přesnost a ostrost hran, tak jako je tomu u tvrdých minerálů, například žuly nebo mramoru. Díky výše uvedeným skutečnostem nelze na tyto odchylky uplatňovat reklamační nárok.	Kameň použitý na obklady kachlí je čisto prírodný. Ako stopercentná prírodnina môže vykazovať odchýlky a nestálosť ako vo farbe, tak v kresbe štruktúry. Je zrejmé, že z hľadiska kresby a farby je každý kus originál. Pri obkladoch z pieskovca nemožno očakávať presnosť a ostrosť hrán, tak ako je to pri tvrdých mineráloch, napríklad žuly alebo mramore. Vďaka vyššie uvedeným skutočnostiam nemožno na tieto odchýlky uplatňovať reklamačný nárok.
9.5. Jak reklamovat?	9.5. Ako reklamovať?
Reklamace uplatňujte u Vašeho odborného prodejce nebo přímo u výrobce a přitom uvádějte typ krbové vložky, rok výroby a sériové výrobní číslo výrobku. Tyto údaje naleznete na typovém štítku na zadní straně topidla a v záručním listu na poslední straně tohoto všeobecného návodu.	Reklamácie uplatňujte u Vášho odborného predajcu alebo priamo u výrobcu a pritom uvádzajte typ krbovej vložky, rok výroby a sériové výrobné číslo výrobku. Tieto údaje nájdete na typovom štítku na zadnej strane ohrievača av záručnom liste na poslednej strane tohto všeobecného návodu.
Při reklamaci je nutné uvést svou přesnou adresu, telefonní číslo a popsat závadu. Při nákupu si ve vlastním zájmu vyžádejte čitelné vyplnění záručního listu. O způsobu a místě opravy bude po posouzení závady rozhodnuto v servisním oddělení a dále budou navržená opatření konzultována s majitelem vložky. Pro výměnu krbové vložky nebo zrušení kupní smlouvy platí příslušné ustanovení Občanského zákoníku a reklamačního řádu.	Pri reklamácii je nutné uviesť svoju presnú adresu, telefónne číslo a popísať závadu. Pri nákupe si vo vlastnom záujme vyžiadajte čitateľné vyplnenie záručného listu. O spôsobe a mieste opravy bude po posúdení závady rozhodnuté v servisnom oddelení a ďalej budú navrhnuté opatrenia konzultované s majiteľom vložky. Pre výmenu krbovej vložky alebo zrušenie kúpnej zmluvy platia príslušné ustanovenia Občianskeho zákonníka a reklamačného poriadku.
Pro zjednodušení a urychlení reklamace se doporučuje předložení potvrzeného záručního listu, nebo prodejního paragonu. Pokud je to možné, je vhodné předložení foto závady.	Pre zjednodušenie a urýchlenie reklamácie sa odporúča predloženie potvrdeného záručného listu alebo predajného paragónu. Pokiaľ je to možné, je vhodné predloženie foto závady.
9.6. Pokyny pro objednávání náhradních dílů	9.6. Pokyny pre objednávanie náhradných dielov

Pôvodný text	Slovenčina
Při objednávání náhradních dílů uvádějte typ kamen, rok výroby a sériové výrobní číslo výrobku. Identifikaci náhradního dílu proveďte pomocí technické dokumentace, uveďte název dílu, jeho obj. číslo, případně pozici dle schématu. Objednávku posílejte písemně na adresu sídla firmy HAAS + SOHN Rukov, e-mailem na	Pri objednávaní náhradných dielov uvádzajte typ kachlí, rok výroby a sériové výrobné číslo výrobku. Identifikáciu náhradného dielu vykonajte pomocou technickej dokumentácie, uveďte názov dielu, jeho obj. číslo, prípadne pozíciu podľa schémy. Objednávku posielajte písomne na adresu sídla firmy HAAS + SOHN Rukov, e-mailom na

Pôvodný text	Slovenčina
reklamace@haassohn.com nebo je možné objednat náhradní díly přes náš eshop: https://nd.haassohn-rukov.cz/ Náhradní díly a příslušenství lze objednat u prodejce nebo přímo u výrobce dle technické dokumentace pro příslušný typ kamen.	reklamace@haassohn.com alebo je možné objednať náhradné diely cez náš eshop: https://nd.haassohn-rukov.cz/ Náhradné diely a príslušenstvo je možné objednať u predajcu alebo priamo u výrobcu podľa technickej dokumentácie pre príslušný typ.
CZ	CZ
10. Ostatní	10. Ostatné
10.1. Příslušenství dodávané s kamny	10.1. Príslušenstvo dodávané s pecou
Součástí každé dodávky je ochranná rukavice pro manipulaci s ovládacími prvky vložky, návod k obsluze se záručním listem, technická dokumentace a potřebné příslušenství pro daný typ topidla (viz. Technická dokumentace).	Súčasťou každej dodávky je ochranná rukavica pre manipuláciu s ovládacími prvkami vložky, návod na obsluhu so záručným listom, technická dokumentácia a potrebné príslušenstvo pre daný typ ohrievača (viď. Technická dokumentácia).
10.2. Zvláštní příslušenství na objednávku	10.2. Zvláštne príslušenstvo na objednávku
1. Kouřovodné trubky s klapkou, bez klapky ø150 mm a ø130 mm (délky 0,25 m; 0,5 m; 1 m)	1. Dymovodné rúrky s klapkou, bez klapky ø150 mm a ø130 mm (dĺžky 0,25 m; 0,5 m; 1 m)
2. Kolena kouřovodu s čistícím otvorem, bez čistícího otvoru ø150 mm a ø130 mm (90°, 45°)	2. Kolená dymovodu s čistiacim otvorom, bez čistiaceho otvoru ø150 mm a ø130 mm (90°, 45°)
3. Komínové zděře ø150 mm a ø130 mm	3. Komínové zdierky ø150 mm a ø130 mm
4. Koše na dřevo	4. Koše na drevo
5. Krbová nářadí dle zvláštní nabídky	5. Krbové náradie podľa zvláštnej ponuky
6. Přípravky na čištění skla	6. Prípravky na čistenie skla
15	15

Pôvodná strana 22

Pôvodný text	Slovenčina
7. Teplovodní výměník	7. Teplovodný výmenník
10.3. Vytypované náhradní díly	10.3. Vytypované náhradné diely
Některé náhradní díly, které lze objednat:	Niektoré náhradné diely, ktoré je možné objednať:
1. Šamotové tvárnice a desky VERMICULITE spalovacího prostoru	1. Šamotové tvárnice a dosky VERMICULITE spaľovacieho priestoru
2. Popelníková zásuvka	2. Popolníková zásuvka
3. Sklo přikládacích dvířek	3. Sklo prikladacích dvierok
4. Rošt	4. Rošt
5. Těsnící šňůry	5. Tesniace šnúry
6. Opravný sprej s barvou	6. Opravný sprej s farbou
7. Obklady pláště	7. Obklady plášťa
8. Záslepný člen	8. Záslepný člen
9. Ozdobné prvky (tyčky, kličky, regulátory)	9. Ozdobné prvky (tyčky, kľučky, regulátory)
10. Lepidlo na těsnící šňůru	10. Lepidlo na tesniacu šnúru
11. Ocelový kartáč na čištění výměníku	11. Oceľová kefa na čistenie výmenníka
12. Teplovodní výměník (bez vychlazovací smyčky)	12. Teplovodný výmenník (bez vychladzovacej slučky)
13. Táhlo čištění výměníku	13. Tiahlo čistenie výmenníka
10.4. Balení krbové vložky a likvidace odpadu	10.4. Balenie krbovej vložky a likvidácia odpadu
Krbová vložka je dodávána na dřevěné transportní podlážce a opatřena ochranným latěním. Vložka je proti povětrnostním vlivům chráněna PE folií. Stabilizace a soudržnost celého obalu pro skladování a pro dopravu je zaručena použitím kovové příp. plastové pásky.	Krbová vložka je dodávaná na drevenej transportnej podlahe a opatrená ochranným latením. Vložka je proti poveternostným vplyvom chránená PE fóliou. Stabilizácia a súdržnosť celého obalu na skladovanie a na dopravu je zaručená použitím kovovej príp. plastové pásky.
Likvidace obalu: Dřevěné latění, podlážku a PE povlak předejte k recyklaci. Ocelovou pásku odevzdejte do sběrny kovových odpadů.	Likvidácia obalu: Drevené latovanie, podlahu a PE povlak odovzdajte na recykláciu. Oceľovú pásku odovzdajte do zberne kovových odpadov.
Likvidace vložky: V případě likvidace krbové vložky odložte vyzdívku topeniště, sklo, těsnící šňůry, keramiku a přírodní kámen do inertního nebo objemného odpadu (sběrného dvora). Plechový korpus popř. ostatní kovové části odevzdejte do sběrny kovových odpadů.	Likvidácia vložky: V prípade likvidácie krbovej vložky odložte výmurovku ohniska, sklo, tesniace šnúry, keramiku a prírodný kameň do inertného alebo objemného odpadu (zberného dvora). Plechový korpus príp. ostatné kovové časti odovzdajte do zberne kovových odpadov.
10.5. Prohlášení o vlastnostech	10.5. Vyhlásenie o vlastnostiach
CZ	CZ

Pôvodný text	Slovenčina
Dle nařízení EU č. 305/2011 výrobce vydává prohlášení o vlastnostech ke každému výrobku, který uvádí na trh. Za podmínek obvyklého, výrobcem určeného použití, je výrobek bezpečný. Výrobce přijal opatření, kterým	Podľa nariadenia EÚ č. 305/2011 výrobca vydáva vyhlásenie o vlastnostiach ku každému výrobku, ktorý uvádza na trh. Za podmienok obvyklého, výrobcom určeného použitia, je výrobok bezpečný. Výrobca prijal

Pôvodný text	Slovenčina
zabezpečuje shodu všech výrobků uvedených na trh s technickou dokumentací a se shodnými požadavky. Prohlášení o vlastnostech ke každému produktu je dostupné na: www.haassohn-rukov.cz	opatrenia, ktorým zabezpečuje zhodu všetkých výrobkov uvedených na trh s technickou dokumentáciou a so zhodnými požiadavkami. Vyhlásenie o vlastnostiach ku každému produktu je dostupné na: www.haassohn-rukov.cz
11. Přílohy	11. Prílohy
• Technický list a technická dokumentace spotřebiče	• Technický list a technická dokumentácia spotrebiča
• Příloha 1 – Schéma provedení zástavby jednoplášťové krbové vložky	• Príloha 1 – Schéma prevedenia zástavby jednoplášťovej krbovej vložky
• Příloha 2 – Příklad umístění ochranné clony palivového spotřebiče a kouřovodu – Prostup kouřovodu stěnou z hořlavých materiálů – Odstupové bezpečnostní vzdálenosti vložky od hořlavých hmot – Příklady správného a nesprávného připojení kouřovodu do otvoru v komínové vložce (komínu)	• Príloha 2 – Príklad umiestnenia ochrannej clony palivového spotrebiča a dymovodu – Prestup dymovodu stenou z horľavých materiálov – Odstupové bezpečnostné vzdialenosti vložky od horľavých hmôt – Príklady správneho a nesprávneho pripojenia dymovodu do otvoru v komínovej vložke (komína)
• Záruční list	• Záručný list
16	16

Pôvodná strana 24

Pôvodný text	Slovenčina
Chráněný strop z hořlavých stavebních materiálů nebo nosný stavební prvek	Chránený strop z horľavých stavebných materiálov alebo nosný stavebný prvok
CZ	CZ
Vstup konvekčního vzduchu (cirkulující vzduch)	Vstup konvekčného vzduchu (cirkulujúci vzduch)
1	1
14	14
Izolovaný prostor napojení kouřovodu na komín	Izolovaný priestor napojenia dymovodu na komín
Plášť obezdívky vložky	Plášť obmurovky vložky
2	2
15	15
Kouřové trubky z ocelového plechu	Dymové rúrky z oceľového plechu
Krbová vložka	Krbová vložka
4	4
16	16
Tepelně izolační vrstva	Tepelnoizolačná vrstva
Nosný rám	Nosný rám
5	5
17	17
Obezdívka	Obmurovka
Okrasný trám	Okrasný trám
6	6
18	18
Chráněná stěna z hořlavého stavebního materiálu nebo nosný prvek z betonu nebo železobetonu	Chránená stena z horľavého stavebného materiálu alebo nosný prvok z betónu alebo železobetónu
7	7
19	19
Škrtící klapka	Škrtiaca klapka
Přívod spalovacího vzduchu	Prívod spaľovacieho vzduchu
Mřížka výstupu ohřátého vzduchu	Mriežka výstupu ohriateho vzduchu
8	8
21	21
Klapka vnějšího přívodu vzduchu	Klapka vonkajšieho prívodu vzduchu

Pôvodný text	Slovenčina
Nosný prvek	Nosný prvok
9	9
22	22
Tepelná izolační vrstva	Tepelná izolačná vrstva
Tepelně izolační vrstva	Tepelnoizolačná vrstva
10	10
23	23
Nosná deska	Nosná doska
80 cm oblast sálání	80 cm oblasť sálania
11	11
24	24
Chráněná základová deska z hořlavého materiálu nebo nosný stavební prvek	Chránená základová doska z horľavého materiálu alebo nosný stavebný prvok
Oplechování komory konvekčního vzduchu	Oplechovanie komory konvekčného vzduchu
12	12
25	25
Clonící ochrana podlahy z nehořlavého materiálu	Cloniaca ochrana podlahy z nehorľavého materiálu
13	13
Příloha 1	Príloha 1
18	18

Pôvodná strana 25

Pôvodný text	Slovenčina
PŘÍKLAD UMÍSTĚNÍ OCHRANNÉ CLONY PALI-	PRÍKLAD UMIESTNENIE OCHRANNEJ CLONY PALI-
VOVÉHO SPOTŘEBIČE A KOUŘOVODU	VOVÉHO SPOTREBIČA A DYMOVODU
(rozměry v mm)	(rozmery v mm)
ODSTUPOVÉ BEZPEČNOSTNÍ VZDÁLENOSTI	ODSTUPOVÉ BEZPEČNOSTNÉ VZDIALENOSTI
VLOŽKY OD HOŘLAVÝCH HMOT	VLOŽKY OD HORĽAVÝCH HMOT
1 – ochranná clona palivového spotřebiče a kouřovodu chránící okolní hořlavé stavební konstrukce před jejich tepelnými účinky 2 – přikládací a popelníkový otvor	1 – ochranná clona palivového spotrebiča a dymovodu chrániaca okolité horľavé stavebné konštrukcie pred ich tepelnými účinkami 2 – prikladací a popolníkový otvor
MINIMÁLNÍ VZDÁLENOSTI	MINIMÁLNE VZDIALENOSTI
dP, dR, dS... = viz výrobní štítek a technický list spotřebiče	dP, dR, dS... = viď výrobný štítok a technický list spotrebiča
PŘIPOJENÍ KOUŘOVODU DO OTVORU V KOMÍ-	PRIPOJENIE DYMOVODU DO OTVORU V KOMÍ-
NOVÉ VLOŽCE	NOVÉ VLOŽKE
PROSTUP KOUŘOVODU STĚNOU Z HOŘLA-	PRESTUP DYMOVODU STENOU Z HORLA-
VÝCH MATERIÁLŮ	VÝCH MATERIÁLOV
(rozměry v mm)	(rozmery v mm)
CZ	CZ
1 – keramická (kovová) vložka 2 – kovová komínová vložka 3 – komínový plášť 4 – kovový kouřovod 5 – otvor v komínové vložce 6 – přitmelená odbočka ke komínové vložce 7 – kovová příložka upevněná k vložce kovovými pásky 8 – dilatační mezera mezi tvarovkou a pláštěm komína SPRÁVNĚ – viz. c, d ŠPATNĚ – viz. a, b Komentář k ČSN 73 4201	1 – keramická (kovová) vložka 2 – kovová komínová vložka 3 – komínový plášť 4 – kovový dymovod 5 – otvor v komínovej vložke 6 – pritmelená odbočka ku komínovej vložke 7 – kovová príložka upevnená k vložke kovovými páskami 8 – dilat SPRÁVNE – viď. c, d ZLE – viď. a, b Komentár k ČSN 73 4201
1 – stěna 2 – kouřovod 3 – krycí deska (nehořlavá, nekovová) 4 – růžice 5 – ochranná roura (nehořlavá, nekovová) 6 – izolační výplň I (nehořlavá, např. skelné vlákno) 7 – izolační výplň II (nehořlavá, např. kamnářská hlína) ČSN 06 1008	1 – stena 2 – dymovod 3 – krycia doska (nehorľavá, nekovová) 4 – ružica 5 – ochranná rúra (nehorľavá, nekovová) 6 – izolačná výplň I (nehorľavá, napr. sklené vlákno) 7 – izolačná výplň II ČSN 06 1008
Příloha 2	Príloha 2
19	19

Pôvodná strana 26

Pôvodný text	Slovenčina
ZÁRUČNÍ LIST	ZÁRUČNÝ LIST
Při dodržení způsobu používání, obsluhy a údržby výrobku uvedeném v návodu k obsluze, ručíme 24 měsíců od doby převzetí spotřebitelem za to, že výrobek bude mít po celou dobu záruky vlastnosti stanovené příslušnými technickými normami a podmínkami – zák. č.89/2012 Sb. v platném znění, zák. 634/92 Sb. v platném znění, (nebo dle platných předpisů pro tento druh spotřebičů v zemích, kde jsou instalovány).	Pri dodržaní spôsobu používania, obsluhy a údržby výrobku uvedenom v návode na obsluhu, ručíme 24 mesiacov od doby prevzatia spotrebiteľom za to, že výrobok bude mať po celú dobu záruky vlastnosti stanovené príslušnými technickými normami a podmienkami – zák. č.89/2012 Zb. v platnom znení, zák. 634/92 Zb. v platnom znení, (alebo podľa platných predpisov pre tento druh spotrebičov v krajinách, kde sú inštalované).
Vyskytne-li se na výrobku v záruční době vada, která nebyla způsobena spotřebitelem (uživatelem), neodvratnou událostí (např. živelná pohroma), neoprávněnými úpravami či opravami, popř. užíváním výrobku v rozporu s návodem k obsluze, bude výrobek spotřebiteli bezplatně opraven. Pro urychlení případné reklamace výrobku doporučujeme zaslání vyplněné a potvrzené kopie záručního listu nebo prodejního paragonu (případně faktury). Záruka se nevztahuje na opotřebení způsobené obvyklým užíváním.	Ak sa vyskytne na výrobku v záručnej dobe vada, ktorá nebola spôsobená spotrebiteľom (užívateľom), neodvratnou udalosťou (napr. živelná pohroma), neoprávnenými úpravami či opravami, popr. používaním výrobku v rozpore s návodom na obsluhu, bude výrobok spotrebiteľovi bezplatne opravený. Na urýchlenie prípadnej reklamácie výrobku odporúčame zaslanie vyplnenej a potvrdenej kópie záručného listu alebo predajného paragónu (prípadne faktúry). Záruka sa nevzťahuje na opotrebenie spôsobené obvyklým užívaním.
Reklamace uplatňujte u Vašeho odborného prodejce nebo přímo u výrobce.	Reklamácie uplatňujte u Vášho odborného predajcu alebo priamo u výrobcu.
Záruční a pozáruční opravy v České republice zajišťuje firma: Servisní oddělení HAAS+SOHN Rukov s.r.o.	Záručné a pozáručné opravy v Českej republike zaisťuje firma: Servisné oddelenie HAAS+SOHN Rukov s.r.o.
Hašlerova 2247 Varnsdorf	Hašlerova 2247 Varnsdorf
407 47	407 47
Česká republika tel.: +420 412 510 101 e-mail: reklamace@haassohn.com www.haassohn-rukov.cz	Česká republika tel.: +420 412 510 101 e-mail: reklamace@haassohn.com www.haassohn-rukov.cz
Pracovní doba: Pondělí – pátek 7.00 – 15.00 hod.	Pracovná doba: Pondelok - piatok 7.00 - 15.00 hod.
Záruční doba se prodlužuje o dobu, po kterou byl výrobek v opravě. Pro výměnu výrobku nebo zrušení kupní smlouvy platí příslušná ustanovení občanského zákoníku zák. č. 89/2012 Sb. v platném znění, (nebo dle platných předpisů pro tento druh spotřebičů v zemích, kde jsou instalovány).	Záručná doba sa predlžuje o dobu, počas ktorej bol výrobok v oprave. Pre výmenu výrobku alebo zrušenie kúpnej zmluvy platia príslušné ustanovenia Občianskeho zákonníka zák. č. 89/2012 Zb. v platnom znení, (alebo podľa platných predpisov pre tento druh spotrebičov v krajinách, kde sú inštalované).
Dvířka	Dvierka
Volně ložené clony	Voľne ložené clony
Povrchová úprava (dvířka)	Povrchová úprava (dvierka)
Klika (madlo)	Kľučka (madlo)
Výměník	Výmenník
Povrchová úprava (obklady)	Povrchová úprava (obklady)
Obklady	Obklady
Popelník	Popolník

Pôvodný text	Slovenčina
Příslušenství	Príslušenstvo
Vyzdívka (šamot)	Vymurovka (šamot)
Víko	Veko
Vyzdívka (vermiculite)	Vymurovka (vermiculite)
Povrchová úprava (těleso)	Povrchová úprava (teleso)
Datum	Dátum
Značka výstupní kontroly	Značka výstupnej kontroly
Podpis	Podpis
Datum prodeje	Dátum predaja
Razítko prodejny	Pečiatka predajne
Podpis	Podpis

Pôvodná strana 28

Pôvodný text	Slovenčina
Datum na-	Dátum na-
hlášení závady	hlásenie závady
Datum opravy	Dátum opravy
Číslo proto-	Číslo preto-
kolu o opravě	kolu o oprave
Podpis se-	Podpis zo-
rvisního technika	rvisného technika
Závada – Způsob odstranění	Závada – Spôsob odstránenia
Výrobce:	Výrobca:
NÁDRAŽNÍ 260, JIŘETÍN POD JEDLOVOU, ČESKÁ REPUBLIKA IČ: 62740989 DIČ: CZ62740989	NÁDRAŽNÁ 260, GERETÍN POD JEDLOVOU, ČESKÁ REPUBLIKA IČO: 62740989 DIČ: CZ62740989
Všechny dokumenty jako např. všeobecný návod, technická dokumentace, Prohlášení o vlastnostech atd. a kontaktní údaje najdete na adrese:	Všetky dokumenty ako napr. všeobecný návod, technická dokumentácia, Vyhlásenie o vlastnostiach atď. a kontaktné údaje nájdete na adrese:
www.haassohn-rukov.cz	www.haassohn-rukov.cz

Krbová vložka

Všeobecný návod k obsluze, montáži a údržbě
Krbová vložka

CZ

/haassohnrukov

0618516041404r

Přečtěte si prosím pozorně tento návod k obsluze. Budete v něm informováni o funkci a zacházení s touto vložkou a navíc můžete ušetřit správným topením palivo a chovat se šetrně k životnímu prostředí. Informace o údržbě a čištění, případně další doplňující informace naleznete v samostatné **technické dokumentaci**, která je nedílnou součástí každé dodávky vložek.

Poznámky v textu



Nejdůležitější jsou poznámky nadepsané **VAROVÁNÍ**. Poznámky nadepsané **VAROVÁNÍ** Vás upozorňují na **vážné nebezpečí poškození topidla či poranění.**



Poznámka nadepsaná **Upozornění** Vás upozorňuje na možná poškození Vašeho topidla.



Poznámka jako taková Vás upozorňuje zcela obecně na informace důležité k provozu Vašeho topidla.

CZ

Obsah

1. Technická specifikace 1
1.1. Základní požadavky na montáž krbové vložky 1
1.2. Princip vytápění 1
1.3. Konstrukční provedení 1

2. Spalovací proces 2
2.1. Množství paliva a nastavení spalovacího procesu 2
2.2. Palivo 3

3. Bezpečnost provozu 4
3.1. Všeobecná ustanovení 4
3.2. Bezpečná vzdálenost vložky od hořlavých hmot 4
3.3. Bezpečná vzdálenost vložky od nehořlavých hmot 4
3.4. Bezpečná vzdálenost kouřovodu od hořlavých hmot 5
3.5. Pokyny pro bezpečný provoz 5

4. Instalace krbové vložky a její napojení na komín 5
4.1. Připojení krbové vložky ke komínu nebo komínové vložce 5
4.2. Napojení krbové vložky na komínový průduch 6
4.3. Pokyny pro instalaci a zajištění kouřovodu 6
4.4. Instalace (ustavení) kamen do prostoru (místnosti) 6
4.5. Čistění topidla a komínu 6
4.6. Požár v komíně 7
4.7. Externí přívod spalovacího vzduchu 7

5. Návod k obsluze 7
5.1. První uvedení krbové vložky do provozu 7
5.2. Zapálení a topení 8
5.3. Přikládání paliva 8
5.4. Čistota skla 9
5.5. Provoz během přechodného období a při zhoršených klimatických podmínkách 9
5.6. Úprava funkce krbové vložky 9
5.7. Vynášení popela 9

6. Čištění a údržba 10
6.1. Čištění topidla 10
6.2. Čištění skla 10
6.3. Těsnící šňůry a pásky 10
6.4. Náhradní díly 11

7. Problém, příčina, náprava 11

8. Nejčastější závady a dotazy na ně 12
8.1. Prasklá (vypadlá) vyzdívka ve spalovacím prostoru 12
8.2. Rozbité sklo 13
8.3. Clony pro směrování tahu 13
8.4. Náhrada záslepného člena za výměník (pouze některé typy) 13

9. Záruka a servis 13
9.1. Všeobecně 13
9.2. Záruční podmínky 13
9.2.1. Prodloužená záruční doba 14
9.3. Záruční a pozáruční servis 14
9.4. Skutečnosti pro neuznání reklamačního nároku 14
9.5. Jak reklamovat? 15
9.6. Pokyny pro objednávání náhradních dílů 15

10. Ostatní 15
10.1. Příslušenství dodávané s kamny 15

10.2. Zvláštní příslušenství na objednávku 15
10.3. Vytypované náhradní díly 16
10.4. Balení krbové vložky a likvidace odpadu 16
10.5. Prohlášení o vlastnostech 16
11. Přílohy 16

Parametry uvedené na výrobním štítku podle EN 16510

Parametr	Jednotka	Vysvětlení
P_{nom}	kW	Jmenovitý tepelný výkon
P_{part}	kW	Jmenovitý tepelný výkon při částečném zatížení
P_{SHnom}	kW	Výkon do prostoru
P_{SHpart}	kW	Výkon do prostoru při částečném zatížení
P_{Wnom}	kW	Výkon do vody
P_{Wpart}	kW	Výkon do vody při částečném zatížení
CO_{nom} (13% O_2)	mg/m³	Emise CO při jmenovitém tepelném výkonu
CO_{part} (13% O_2)	mg/m³	Emise CO při částečném zatížení
NOx_{nom} (13% O_2)	mg/m³	Emise NOx při jmenovitém tepelném výkonu
NOx_{part} (13% O_2)	mg/m³	Emise NOx při částečném zatížení
OGC_{nom} (13% O_2)	mg/m³	Emise OGC při jmenovitém tepelném výkonu
OGC_{part} (13% O_2)	mg/m³	Emise OGC při částečném zatížení
PM_{nom} (13% O_2)	mg/m³	Emise prachu při jmenovitém tepelném výkonu
PM_{part} (13% O_2)	mg/m³	Emise prachu při částečném zatížení
η_{nom}	%	Energetická účinnost při jmenovitém tepelném výkonu
η_{part}	%	Energetická účinnost při částečném zatížení
p_{nom}	Pa	Minimální tah komína při jmenovitém tepelném výkonu
p_{part}	Pa	Minimální tah komína při částečném zatížení
T_{snom}	°C	Výstupní teplota spalin při jmenovitém tepelném výkonu
T_{spart}	°C	Výstupní teplota spalin při částečném zatížení
pw	bar	Maximální provozní přetlak výměníku
d_R	mm	Minimální vzdálenost k hořlavému materiálu — zadní
d_S	mm	Minimální vzdálenost k hořlavému materiálu — boční
d_C	mm	Minimální vzdálenost k hořlavému materiálu — ke stropu
d_P	mm	Minimální vzdálenost k hořlavému materiálu — čelní
d_F	mm	Minimální vzdálenost k hořlavému materiálu — čelní v dolní části sálání
d_L	mm	Minimální vzdálenost k hořlavému materiálu — čelní v boční části sálání
d_B	mm	Minimální vzdálenost k hořlavému materiálu — spodní
el_{SB}	W	Spotřeba pomocné el. energie v pohotovostním režimu
el_{max}	W	Spotřeba pomocné el. energie při jmenovitém tepelném výkonu
el_{min}	W	Spotřeba pomocné el. energie při částečném zatížení
W_{max}	W	Maximální el. příkon
E, f	V, Hz	Napájecí napětí, frekvence

1. Technická specifikace

Krbové vložky jsou určeny k vytápění obytných místností, rekreačních objektů, pracovních míst a všude tam, kde je záměrem zvýšení tepelné pohody. Krbová vložka se používá jako uzavřené krbové topeniště se zachováním vizuálního efektu, vjemu z plamene. Ve srovnání s klasickým otevřeným krbem má mnohem vyšší tepelnou účinnost. Další výhodou krbové vložky je její vysoký stupeň bezpečnosti bez nebezpečí odlétávání oharků a omezení šíření spalin do vytápěného prostoru.

1.1. Základní požadavky na montáž krbové vložky

Krbová vložka může být již součástí krbové sestavy, případně bez vnějšího obezdění pro případ vlastního zabudování. Do interiéru se zabudovává dle vlastního přání zákazníka, nebo podle výtvarného návrhu architekta s ohledem na konkrétní skladbu vytápěného prostoru. Montáž krbové vložky a její připojení na komínový průduch je nutné předem projednat s odbornou kominickou firmou. Provedením obkladu a instalaci krbové vložky doporučujeme pověřit odbornou kamnářskou firmu. Informativní schéma zástavby jednoplášťové krbové vložky je uvedeno v **příloze 1**.

UPOZORNĚNÍ

Krbové vložky smějí být umísťovány pouze v místnostech a na místech, u kterých nehrozí z hlediska polohy, stavebních podmínek a způsobu využití žádná rizika. V místě instalace krbové vložky nesmějí být ve stěnách a ve stropech žádná elektrická vedení. V místnosti s umístěnou krbovou vložkou musí být dostatečný přívod vzduchu pro spalování. Podkladová plocha pro umístění krbové vložky musí být konstruována takovým způsobem a musí být tak velká, aby mohlo být topeniště řádně provozováno.

UPOZORNĚNÍ

Zásadně je třeba před instalací Vaší stavebnice krbu provést ověření nosnosti podlahy. Celková váha kompletní stavebnice krbu (krbová vložka se šamotovým vyložením a také s obložením z umělého kamene) může činit – podle varianty – od přibližně 430 až do 460 kg. V případě dřevěných nosných konstrukcí (dřevěných trámových stropů) se musí bezpodmínečně vyžádat konzultace se statikem.

CZ

1.2. Princip vytápění

Krbová vložka je konstruována pro spalování dřeva, ekobriket a u některých typů i uhelných briket prohořívacím systémem, který zaručuje velice dobré spalovací podmínky.
Ohřevu vzduchu v místnosti a vytvoření útulného obytného klimatu (tepelné pohody) je dosaženo převážně konvekčním teplem, částečně i teplem sálavým. Tímto systémem je možno i velmi chladné, dlouho nevytápěné místnosti velmi rychle vytopit. Princip konvekčního vytápění spočívá v tom, že vzduch z místnosti vstupuje do kamen ve spodní části a při postupu vzhůru se ohřívá v konvekčním prostoru tvořeného dvojitým pláštěm topidla nebo jeho obkladem, dále pak proudí otvory, které se nacházejí v horní části kamen nebo jeho obkladu opět do místnosti. Sálavé teplo je získáváno z povrchových ploch kamen (kov, keramika, sklo). Vzhledem ke konstrukci je pak největším zdrojem sálavého tepla prosklený prostor dvířek.

1.3. Konstrukční provedení

Krbové vložky jsou svařeny z ocelových plechů o tloušťce 2-5 mm. V prostřední části vložky je spalovací komora uzavíratelná pomocí přikládacích dvířek, která jsou opatřena samozavíracím mechanismem. Dvířka jsou osazena speciálním velkoplošným sklem, které je schopno odolávat teplotám až 800 ºC.
Vnitřní prostor spalovací (plnící) komory je většinou vyložen tepelně a pevnostně odolnými tvarovkami. Tvarovky nejsou spojeny žádnou výmazovou hmotou z důvodu předejít jejich poškození vlivem tepelných dilatací. V horní části spalovací komory jsou usměrňovače toku spalin (clony) do odtahového hrdla, které mohou býti jak pevné tak i volně ložené. Volně ložený usměrňovač spalin (clona) může sloužit i jako držák

šamotových tvarovek. Ve spodní části spalovacího komory je zpravidla umístěn rošt. Před roštem je zpravidla umístěna zábrana proti vypadávání a sesouvání paliva na dvířka (čelní sklo). Pod roštem je prostor pro popelníkovou zásuvku. Prostor ve spodní části kamen může být využit jako zásobník paliva. U některých typů lze hrdlo kouřovodu podle potřeby nastavit jak pro horní tak i pro zadní vývod kouřových spalin prostým uvolněním úchytek a pootočením hrdla kouřovodu do požadovaného směru.
Provedení krbové vložky může být v provedení jednoplášťovém anebo dvouplášťovém. Dvouplášťové provedení přímo podporuje konvekční proudění vzduchu skrze vnější konstrukci tělesa vložky. Konvekční otvory ve spodní části vložky jsou určeny pro přívod vzduchu do meziprostoru mezi vložkou a obkladem. Ocelová konstrukce vložky je chráněna speciální žáruvzdornou barvou.

! UPOZORNĚNÍ

Krbové vložky nemají charakter stáložárného topidla a jsou určena k periodickému – přerušovanému (dočasnému) provozu.

2. Spalovací proces

2.1. Množství paliva a nastavení spalovacího procesu

Spalování dřeva, ekobriket a u některých typů i uhelných briket v krbových vložkách je systémem prohořívacím, což znamená, že spalování probíhá v celé sázce paliva naráz. Pro zajištění optimálních podmínek snadného podpalu a následného rozhoření je nutné pod hořící palivo, přes rošt, přivést dostatečné množství vzduchu – označený jako **primární**, který je vždy regulovatelný. Se vzrůstající teplotou spalin se začínají uvolňovat plynné složky paliva, které by bez dalšího přívodu vzduchu nevykonaly žádnou práci v podobě tepelné energie, proto je nutné přivést další vzduch do úrovně výšky plamenů, kde proces spalování těchto plynných složek může dále probíhat, tímto již většinou zaniká požadavek na potřebu přívodu vzduchu primárního, naopak vzniká požadavek na přívod vzduchu **sekundárního**, případně zde může být i přívod vzduchu **terciální**. Přívod sekundárního vzduchu, který je zpravidla regulovatelný, zkvalitňuje jak spalování, tak i **napomáhá k samočinnému čistění skla dvířek**. Terciální vzduch je určen ke zdokonalení celkového procesu spalování, bývá pevně dán (nelze jej regulovat).
Při správném množství a poměru vzduchů přivedených do správných míst spalovací komory se účinnost spalování zvýší a tím se snižuje emise škodlivých plynů do ovzduší. Rozmístění regulátorů přívodů vzduchů je znázorněno na schématu v technické dokumentaci, který je součástí každé dodávky krbové vložky.
Dosažený tepelný výkon topidla je závislý na množství spáleného paliva za určitý časový úsek, jeho kvality a účinnosti spalovacího procesu. Podle **tabulky č. 2** výhřevností paliv si můžete udělat představu o dosažitelném výkonu při spálení 1 kg dřeva za hodinu při jeho 20% vlhkosti. Dále platí, že se vzrůstající vlhkostí paliva také výrazně klesá jeho výhřevnost.
V podmínkách zkušebny byla odzkoušena regulovatelnost topidla v rozmezí 30 – 100% jmenovitého výkonu. Regulace výkonu byla provedena pomocí tahu komína a množstvím paliva. V praxi se výkon většinou reguluje pomocí regulátorů vzduchů, zejména primárním přívodem vzduchu. Přesné nastavení spalovacího procesu pomocí regulátorů nelze jednoznačně definovat. Je ovlivněno řadou faktorů – vlhkostí paliva, druhem paliva, tahem komína, venkovními tlakovými podmínkami atd. Proto si spalovací proces (intenzitu a kvalitu plamene) musíme doregulovat podle stávajících podmínek. Schopnost účinně seřídit spalovací proces se zvýší s Vašimi zkušenostmi při používání výrobku. Podrobnější tabulka s nastavením regulátorů pro přívod vzduchu je součástí technické dokumentace, kde jsou uvedeny skutečné hodnoty, které byly odzkoušeny v daných zkušebních podmínkách ve státní zkušebně. Níže uvedená tabulka č.1 slouží jen jako všeobecná informace pro regulaci přívodů vzduchu.

palivo	množství paliva	primární vzduch	sekundární vzduch	terciální vzduch
		regulovatelný	regulovatelný	neregulovatelný
dřevěná polena, dřevěné brikety	2 - 3 polena (asi 2 - 3 kg), 2 - 4 ks (asi 2 - 3 kg)	uzavřen nebo podle potřeby otevřen dle	max. otevřen	pevně nastaven

CZ

uhelné brikety	2 - 3 ks (asi 2 - 3 kg)	daných spalovacích podmínek	½ otevřen	pevně nastaven

Tabulka č. 1

Tipy pro spalování dřeva:

- Po každém zátopu v kamnech ponechejte regulátor primárního vzduchu otevřen raději déle, docílíte tím lepšího rozhoření paliva.
- Před přiložením paliva je vhodné plně otevřít regulátor primárního vzduchu.
- Při spalování dřeva bezpodmínečně dbejte na to, aby bylo dřevo suché s maximální vlhkostí 20%.

Tipy pro spalování uhelných briket:

- Pro optimální hoření přikládejte brikety přímo na průduchy roštu, palivo se tím lépe spálí.
- Dbejte na to, aby množství paliva odpovídalo požadavkům na tepelný výkon, který potřebujete, tzn. že pro udržení žáru postačí pouze několik briket, jinak budou kamna tepelně přetěžovaná.
  Výhřevnost uhelných briket může dosahovat až 6 kWh/1kg, tedy o cca 40% větší než dřevo!

2.2. Palivo

V krbové vložce je možné spalovat kusové dřevo, brikety z lisovaného dřeva a u některých typů i uhelné brikety. Vlhkost spalovaného dřeva by měla být menší než 20%, optimálně 10%. Zde platí pravidlo, čím menší obsah vody v palivu, tím je jeho výhřevnost vyšší. Doporučená vlhkost dřeva se docílí skladováním po dobu alespoň dvou let ve větraném přístřešku. Obsah vody v briketách musí být definován výrobcem briket. Brikety je nutno skladovat v suchém prostředí, jinak hrozí nebezpečí rozpadnutí. Doporučená velikost kusového dřeva pro skladování a spalování by měla být průměru 3-6 cm a délce 20–30 cm. **V krbových kamnech je zakázáno spalovat uhlí a koks.** Jako palivo nikdy nepoužívejte hořlavé kapaliny nebo odpady typu: tapety, dřevotřískové desky, umělé hmoty, napouštěné dřevo nebo samotné hobliny, piliny. Spalování takovýchto materiálů škodí nejen životnímu prostředí, ale také zkracuje životnost kamen, nadto může dojít i k poškození kamen/komína.

Poznámka

Kůru, která se nachází na dřevěných polenech, je samozřejmě také možno spalovat.

CZ

Výhřevnost některých druhů dřeva při 20% vlhkosti

Druh dřeva	Výhřevnost kWh/plm	Výhřevnost kWh/1 kg	Hmotnost kg/plm
Smrk, jedle	1957	4,0	485
Modřín	2461	4,0	610
Borovice	2280	4,0	565
Dub, buk	2743	3,8	726

Tabulka č. 2

plm = plnometr (m^3)

3. Bezpečnost provozu

3.1. Všeobecná ustanovení

Spotřebič smí být používán v normálním - vnitřním prostředí dle místních předpisů a norem. Při změně tohoto prostředí, kdy by mohlo vzniknout i přechodné nebezpečí požáru nebo výbuchu (např. při lepení lina, PVC, při práci s nátěrovými hmotami apod.) musí být vložka včas, před vznikem nebezpečí, vyřazena z provozu. Dále je vložku možné používat až po důkladném odvětrání prostoru, nejlépe průvanem.

VAROVÁNÍ

Vložka nesmí být uváděna do provozu společně s aut. řízenými ventilačními systémy v bytě.

Poznámka

Výjimky:
Vložky s certifikátem RLU mohou být provozovány i s digestoří, s odvětrávanou sušičkou prádla a s ventilačními systémy za předpokladu, že jsou rovněž připojena k externímu přívodu vzduchu.

3.2. Bezpečná vzdálenost vložky od hořlavých hmot

Při instalaci vložky v prostoru s předměty, které obsahují hořlavé materiály (tab. č. 3), musí být dodrženy bezpečnostní vzdálenosti. **Bezpečnostní vzdálenosti jsou uvedené na výrobním štítku a v technickém listu výrobku.** Pro názornost nahlédněte do přílohy 2.

Třídy reakce na oheň stavebních výrobků

Třída reakce na oheň		**Orientační příklad výrobku**
nehořlavé	A1	výrobky z keramiky, žuly, pískovce, skla, kovu, betonu, tepelně izolační deska z minerálních vláken
	A2	sádrokartonová nebo sádrovláknitá deska
hořlavé	B	kontaktní zateplovací systém s hořlavým tepelným izolantem (např. expandovaný polystyren), vinylové podlahy, cementotřískové desky
	C	dřevo listnaté, překližka, tvrzený papír, umakart, deska z fenolické pěny
	D	konstrukční dřevo, dřevotřískové desky, solodur, korkové desky, pryž, podlahoviny
	E	dřevovláknité desky, polystyren, polyuretan
	F	výrobky, u kterých třída nebyla stanovena

Tabulka č. 3

3.3. Bezpečná vzdálenost vložky od nehořlavých hmot

Při instalaci vložky v prostoru s předměty, které neobsahují hořlavé materiály (tab. č. 3), musí být dodrženy minimální vzdálenosti ze zadní strany **100 mm**. Z boční strany, pokud není prosklená, **200 mm**. Minimální vzdálenost od prosklených ploch je shodná se vzdálenostmi od hořlavých materiálů, viz výrobní štítek a technický list.

3.4. Bezpečná vzdálenost kouřovodu od hořlavých hmot

Bezpečná vzdálenost od obložení zárubní dveří a podobně umístěných stavebních konstrukcí z hořlavých hmot a od instalací potrubí včetně jeho izolací je **min. 200 mm**. Od ostatních částí konstrukcí z hořlavých hmot **min. 400 mm**. Jedná se například o stavební hmoty dle tabulky č. 3.

3.5. Pokyny pro bezpečný provoz

K zatápění a topení nesmí být používány žádné hořlavé kapaliny! Dále je zakázáno spalovat jakékoliv plasty, dřevěné materiály s různými chemickými pojivy (dřevotřísky atd.) a také domovní netříděný odpad se zbytky plastů aj.
Krbovou vložku musí obsluhovat pouze dospělé osoby! Ponechat děti u vložky bez dozoru dospělých je nepřípustné. Povrch kamen je přehřátý, zejména prosklené plochy, dotykem si můžete způsobit těžké popáleniny. Provoz vložky vyžaduje občasnou obsluhu a dozor. Pro bezpečné ovládání regulátorů a pro manipulaci s uzávěry dvířek slouží ochranná rukavice, která je součástí každé dodávky kamen. Na vložku je zakázáno během provozu a dokud jsou teplá, odkládat jakékoli předměty z hořlavých hmot, které by mohly způsobit požár.
Dbejte na zvýšenou opatrnost při manipulaci s popelníkem a při odstraňování horkého popela, protože hrozí nebezpečí popálení. Horký popel nesmí přijít do styku s hořlavými předměty – např. při sypání do nádob komunálního odpadu.
Krbová vložka smí být provozována pouze podle tohoto návodu. Na vložce není přípustné provádět žádné neoprávněné úpravy.

4. Instalace krbové vložky a její napojení na komín

UPOZORNĚNÍ

Při montáži krbové vložky musí být dodrženy všechny místní předpisy, včetně předpisů, které se týkají národních a evropských norem pro tento druh spotřebičů.

CZ

4.1. Připojení krbové vložky ke komínu nebo komínové vložce

Připojení krbové vložky na komínový průduch smí být provedeno pouze dle místních předpisů pro tento druh spotřebičů. Pro názornost nahlédněte do **přílohy 2**.
Pro zajištění správné funkce vložky je nutné, aby byl zaručen správný tah komína v hrdle kouřovodu. Údaj o minimálním tahu je vždy uveden v technické dokumentaci pro příslušný typ vložky. Nedodržení doporučeného tahu komína může způsobit trvalé poškození konstrukce vložky. Při nízkém tahu komína dochází k začernání skla, snížení tepelného výkonu topidla, zanášení kouřových cest. Při přikládání může dojít k úniku spalin do místnosti. Z tohoto důvodu doporučujeme pravidelnou kontrolu komína a pravidelné provádění údržby topidla.
V případech, kdy je tah komína příliš vysoký a přesáhne **20 Pa** je vhodné nainstalovat vhodnou komínovou klapku (např. kouřová trubka s klapkou). Příliš vysoký tah může být zdrojem potíží při provozu, např. příliš intenzivním spalováním, vysokou spotřebou paliva a také může vést k trvalému poškození topidla.

Poznámka

Krbové vložky se zadním vývodem doporučujeme připojit ke komínu přímým napojením bez použití kolena. Jakýkoliv jiný způsob napojení doporučujeme konzultovat s odbornou kominickou firmou.

4.2. Napojení krbové vložky na komínový průduch

Krbovou vložku doporučujeme připojit na samostatný komínový průduch. Ke společnému komínovému průduchu je možné vložku připojit jen při dodržení místních předpisů a norem. Krbovou vložku nelze napojit na společný průduch s plynovým spotřebičem. Nejmenší účinná výška komínového průduchu je 5 m. V jednotlivých případech je možno připojit spotřebič i do komínového průduchu s menší účinnou výškou než 5 m, pokud se prokáže výpočtem spalinové cesty (podle kapitoly 5 normy) že je tato výška pro připojovaný spotřebič dostačující.

Poznámka

Kruhový komínový průduch musí mít průměr nejméně 140 mm (min 0,015 m2). Pro krbové vložky s průměrem hrdla kouřovodu 150 mm musí být průměr komínového průduchu nejméně 150 mm.

4.3. Pokyny pro instalaci a zajištění kouřovodu

Odtahové hrdlo spojte s komínem nejkratší možnou cestou tak, aby délka kouřových cest byla maximálně 1,5 m dlouhá. Kouřové roury a koleno mezi sebou těsně spojte s přesahem min. 60 mm a dbejte na to, aby byly spoje sestaveny vždy souhlasně s prouděním spalin. Spoj kouřovodu a odtahového hrdla vložky svrtejte a zajistěte nýtem nebo kolíkem, totéž udělejte i s kouřovými rourami a kolenem. Otvor vstupu do komína opatřete kovovou zděří, odpovídajícího průměru. Kouřovod by měl směrem k sopouchu stoupat pod úhlem cca 10°.

4.4. Instalace (ustavení) kamen do prostoru (místnosti)

Před instalací krbových kamen je nutné provést ověření nosnosti podlahy (stropu), zda splňuje podmínky únosnosti pro příslušný typ spotřebiče v závislosti na jeho hmotnosti – včetně hmotnosti použitého obložení. Doporučujeme konzultaci se statikem. Krbová vložka musí být nainstalována na tepelně-izolační nehořlavé podložce, která přesahuje půdorys vložky **po stranách a vzadu minimálně o 400 mm a vpředu (směr přikládacího otvoru) o 800 mm**. Pokud se použije plechová podložka, musí mít tloušťku **min. 2 mm**. Pro názornost nahlédněte do **přílohy 2**.

Bezpečnostní vzdálenosti vnějších ploch tělesa vložky a vzdálenosti kouřovodu jsou uvedeny v odstavcích 3.2, 3.3 a 3.4

Poznámka

Pro možnost čištění spotřebiče, kouřovodu a komína je ke snadnému přístupu nutné ponechat dostatečný prostor.

4.5. Čistění topidla a komínu

Při instalaci krbové vložky ke komínovému průduchu je nutno zabezpečit možnost čištění kouřových cest (trubek) např. odnímatelnou částí obkladu v oblasti kouřovodu krbové vložky. Na tento požadavek doporučujeme upozornit firmu provádějící montáž vložky a jejího obkladu. Dále je nutné zabezpečit možnost čištění komína.

Pravidelným čištěním kouřových trubek, spalovacího prostoru vložky zvýšíte užitné vlastnosti topidla a zabezpečíte bezporuchový provoz. Pravidelným čištěním komína zabráníte případnému vznícení tuhých částic zplodin usazených na stěnách komína.

4.6. Požár v komíně

V případě vzniku požáru v komíně je nutné oheň v krbové vložce okamžitě uhasit vybráním hořících zbytků paliva pomocí lopatky do vhodné nehořlavé nádoby a ihned volat hasiče (linka 150) nebo linku 112 integrovaného záchranného systému.

4.7. Externí přívod spalovacího vzduchu

Pro proces spalování musí být zajištěn přívod dostatečného množství čerstvého vzduchu. Při spalování dřeva spotřebují kamna až 15 m³ čerstvého vzduchu za hodinu. U novodobých staveb může být jejich izolovanost od vnějšího prostředí (plastová okna apod.) velmi vysoká. Další problémy mohou způsobit odsavače vzduchu nebo jiná tepelná zařízení, které pracují v místnosti nebo v prostoru s topidlem. Výrazně se tím snižuje kvalita procesu spalování doprovázeného dehtováním a zanášením kouřových cest a také může dojít při přikládání ke kouření do místnosti. Dostatečný přívod vzduchu zabezpečte otevřenými okny nebo dveřmi do vedlejší, lépe větrané místnosti. Vhodnější je však současně s instalací topidla zajistit větrací otvor pro přívod vzduchu opatřený regulační větrací mřížkou, která musí být zabezpečena proti ucpání.

! UPOZORNĚNÍ

Vedení externího spalovacího vzduchu by mělo zohledňovat riziko tvorby kondenzátu a jeho negativní vliv na životnost zařízení.
Pokud se v kamnech netopí, uzavřete ovladačem přívod externího vzduchu (poloha „0“), zabráníte tím korozi kamen.
Na poškození kamen způsobené kondenzací vody se nevztahuje záruka.

5. Návod k obsluze

! UPOZORNĚNÍ

Při provozu krbové vložky musí být dodrženy všechny místní předpisy, včetně předpisů, které se týkají národních a evropských norem pro tento druh spotřebiče.

CZ

5.1. První uvedení krbové vložky do provozu

Postup při dodávce samostatné krbové vložky bez vnějšího obkladu
Před prvním uvedením do provozu je třeba odstranit případné nálepky ze skla, díly příslušenství z popelníku, resp. z ohniště, toto platí i pro případné přepravní pojistky. Podle obrázku z technické dokumentace zkontrolujte, zda jsou správně usazeny volně ložené clony pro směrování tahu, tvárnice vyzdívky topeniště či zábrana (je možné, že během transportu nebo při instalaci na místo sklouzly ze správné polohy). Pokud zjistíte některou závadu v usazení, proveďte její nápravu, jinak bude ohrožena správná funkce topidla.
Po usazení krbové vložky, připojení na komín zatopte a zvolna topte po dobu přibližně jedné hodiny.
Po vychladnutí je možné přistoupit k montáži vnějšího obkladu vložky.

Postup při dodávce kompletní krbové sestavy (pokud se dodává)
Podle dodaného návodu proveďte usazení a připojení krbové vložky ke komínu (včetně montáže stínících plechů budou-li použity a izolace kouřové trubky). Následně proveďte montáž vlastního obkladu ke krbové vložce podle dodaného návodu s obrazovou přílohou. Po dokončené montáži obkladu instalujte obložení do topeniště krbové vložky. Při prvním zatopení topte zvolna s menším množstvím paliva nejméně jednu hodinu.
Na povrchovou úpravu krbové vložky je použita žáruvzdorná barva, která se při prvním zátopu, po přechodném změknutí, vytvrzuje. Při fázi změknutí dejte pozor na zvýšené nebezpečí poškození povrchu laku rukou nebo nějakým předmětem. **Při prvním zátopu musí být kamna „zahořena“ malým plamenem, spalováním menšího množství paliva, při nižší teplotě.** Všechny materiály si musí zvyknout na tepelnou

zátěž. Opatrným roztopením zabráníte vzniku trhlin v šamotových cihlách, poškození laku a deformaci materiálů konstrukce vložky. **Případný zápach při vytvrzování barvy brzy zmizí – doporučujeme intenzivní odvětrání prostoru.** Pokud jsou v tomto prostoru domácí zvířata nebo ptáci, přemístěte je na přechodnou dobu jinam.

U typů krbových vložek, kde je v přikládacích dvířkách použité dělené sklo ze tří částí, zkontrolujte, zda-li nedošlo během transportu nebo během používání kamen k rozestupu jednotlivých dílů skla.
Odstranění mezer mezi skly přikládacích dvířek s děleným sklem: částečně uvolněte matice šroubů u držáků skla. Jednotlivé části skel opatrně přisuňte tak, aby se hrany skel navzájem dotýkaly. Držáky skel znovu citlivě maticemi dotáhněte.

5.2. Zapálení a topení

Pro snadnější rozhoření nejdříve položte na dno ohniště, resp. na rošt 2 až 3 menší dřevěná polena, na ně papír nebo schválené podpalovače, poté chrastí nebo dřevěné třísky, drobné dřevo a nakonec silnější polínka. Paliva naložte větší množství (cca. do 2/3 výšky vyzdívky). Naložením většího množství paliva zajistíte dostatečnou dobu hoření pro zahřátí komínového tělesa a tím i jeho správnou funkci. Regulátor primárního vzduchu otevřete na maximum. Někdy je pro lepší zapálení paliva vhodné zredukovat i přívod sekundárního vzduchu. Po zapálení musí být dvířka ohniště uzavřena. Jakmile se palivo řádně rozhoří pomocí regulátorů přívodu vzduchu, nastavte klidné, spíše tlumené spalování. Pro seřízení plamene a hoření můžete použít ustanovení z technické dokumentace nebo z tabulky č. 1.
Roštování se provádí dle potřeby ručně pomocí pohrabáče, nebo pomocí roštovací páky pokud je topidlo vybaveno pohyblivým roštem.

UPOZORNĚNÍ

Dvířka ohniště (spalovací komory) a dvířka popelníku (jsou-li použity) **musí být vždy uzavřeny**, vyjma uvádění do provozu, doplňování paliva a odstraňování popela.

UPOZORNĚNÍ

Po každém delším přerušením provozu kamen je nutné před opakovaným zapálením **provést kontrolu** průchodnosti a čistoty kouřovodů, komína a spalovacího prostoru kamen.

CZ

5.3. Přikládání paliva

Pro zabránění úniku kouřových plynů do místnosti při přikládání doporučujeme: přibližně 5 až 10 vteřin před otevřením dvířek ohniště plně otevřete primární regulátor vzduchu, pak přikládací dvířka nejprve mírně pootevřete, vyčkejte několik vteřin na odsátí kouřových zplodin do komína a teprve potom dvířka otevřete naplno. Po otevření přikládacích dvířek je vždy nutné zvýšit pozornost, hrozí vypadnutí žhavých oharků. Po přiložení paliva dvířka ohniště opět uzavřete. Po rozhoření paliva (bez čadivého plamene) regulátor znovu vraťte do původní polohy (popř. uzavřete). Při přikládání dbejte na to, aby palivo nepřesahovalo nad úroveň šamotové (vermiculitové) vyzdívky spalovacího prostoru. Množství přikládaného paliva má odpovídat hodinové informativní spotřebě pro dané topidlo (viz. technická dokumentace). Při přetápění může dojít k trvalému poškození konstrukce vložky.

Poznámka

Nadměrnému unikání spalin do místnosti při přikládání, zabráníte doplňováním paliva po jeho vyhoření na žhavý základ.

5.4. Čistota skla

Na zachování čistoty průhledného okénka má vliv vedle používání vhodného paliva, dostatečného přívodu spalovacího vzduchu **(zejména sekundárního)** a odpovídajícího komínového tahu také způsob, jak je krbová vložka obsluhována. V této souvislosti doporučujeme přikládat pouze jednu vrstvu paliva a to tak, aby bylo palivo co nejrovnoměrněji rozprostřeno po topeništi a aby bylo co nejdále od skla. Toto platí i pro brikety (vzdálenost mezi nimi 5 až 10 mm). V případě znečištění skla při topení doporučujeme zvýšit intenzitu hoření otevřením primárního regulátoru vzduchu, čímž se většinou sklo samovolně vyčistí.

5.5. Provoz během přechodného období a při zhoršených klimatických podmínkách

V přechodném období, resp. při vyšších venkovních teplotách nad 15 °C, při deštivých a vlhkých dnech, při prudkém nárazovém větru může podle okolností dojít ke zhoršení komínového tahu (tahu z kamen), takže spaliny nejsou plně odváděny. Proto musí být krbová vložka v tomto období provozována s co nejmenším množstvím paliva, aby bylo možno otevřením přívodů vzduchu zlepšit hoření a tah komína.

5.6. Úprava funkce krbové vložky

U některých typů krbových vložek je v konstrukci našroubován tzv. záslepný člen, který zároveň slouží jako usměrňovač tahu. Tyto typy krbových vložek mohou být, po vyjmutí záslepného členu, doplněny o teplovodní výměník s možností připojení topných těles pro vytápění přilehlých místností, nebo zásobníkového ohřívače vody. Teplovodní výměník se dodává jako zvláštní příslušenství s podrobným návodem na jejich instalaci. Připojení krbové vložky s výměníkem k teplovodnímu rozvodu svěřte vždy specializované, odborné firmě na základě zpracované projektové dokumentace.

UPOZORNĚNÍ

Krbovou vložku, která je vybavena výměníkem nelze provozovat bez připojení k teplovodní soustavě a bez vodní náplně (příp. nemrznoucí směsí).

Při instalaci teplovodního rozvodu je nutné respektovat požadavky na tepelné soustavy v budovách:

ČSN 06 0830	– Zabezpečovací zařízení
ČSN 06 0310	– Projektování a montáž
ČSN 06 0320	– Příprava teplé vody - navrhování a projektování
ČSN EN 12 828	– Navrhování teplovodních tepelných soustav
ČSN EN 13 240	– Spotřebiče na pevná paliva k vytápění obytných prostorů
ČSN EN 13 229	– Vestavné spotřebiče k vytápění a krbové vložky na pevná paliva

UPOZORNĚNÍ

Po montáži krb. vložky s výměníkem a připojení k topné soustavě je nutno před prvním zatopením zkontrolovat těsnost teplovodního systému tlakovou zkouškou. Teprve potom je také možné provedení montáže vnějšího obkladu.

5.7. Vynášení popela

Podle délky a intenzity topení je nutné pomocí pohrabáče nebo roštovacího zařízení (pokud je topidlo vybaveno pohyblivým roštem) sklepávat popel přes rošt do popelníku.

Dbejte na to, aby nebyl popelník přeplňován, mohlo by dojít k zabránění přívodu vzduchu pod rošt a následným problémům se zapálením a hořením paliva.
Popelník je nejlépe vynášet za studena při přípravě na další zatopení. Při tom je třeba dbát na to, aby byla řádně vyčištěna spalovací komora. Hromadění popela ve spalovací komoře může způsobit poškození vyzdívky.
Popel ze spáleného dřeva je možné použít do kompostů nebo jako hnojivo.

UPOZORNĚNÍ

Před vyprazdňováním popelníku zkontrolujte, zda neobsahuje žhnoucí zbytky paliva, které by mohly způsobit požár v odpadní nádobě.

6. Čištění a údržba

6.1. Čištění topidla

Krbovou vložku ve studeném stavu je nutné nejméně jednou ročně (po topné sezóně), případně i častěji, vyčistit. Při čištění je třeba odstranit usazeniny v kouřovodech, spalovacím prostoru a na clonách pro směrování tahu. Opravit, nejlépe výměnou, vypadlé části vyzdívky topeniště. Úplnost vyzdívky topeniště je nutné sledovat i během topné sezóny. Mezery mezi jednotlivými tvárnicemi slouží jako tepelná dilatace zamezující popraskání tvárnic a **není vhodné** mezery jakkoli vyplňovat např. výmazovou hmotou, tak jak bylo zvykem u starších topidel na pevná paliva.
Popraskané tvárnice neztrácejí svojí funkčnost, pokud zcela nevypadnou!
Při čištění doporučujeme z topidla vyjmout volně ložené clony pro směrování tahu, je tím usnadněn přístup do prostoru nad nimi. Na čištění lakovaných částí povrchu topidla nikdy nepoužívejte vodu, vhodné je použít molitanovou houbu nebo měkký flanelový hadr.

Poznámka

U některých typů vložek je na svislé strany spalovacího prostoru použit materiál VERMICULITE. Z tohoto materiálu jsou také vyráběny i některé usměrňovače tahu. Materiály nelze nijak opravovat. V nutných případech se musí vyměnit. Uvedený materiál má vysoké tepelně-izolační vlastnosti a dobrou odolnost proti popraskání. Je méně odolný proti oděru, proto doporučujeme šetrnější zacházení při přikládání a čištění.

6.2. Čištění skla

Na vyčištění skla lze použít běžné přípravky na čištění sporáků a pečících trub, suchý měkký hadr nebo i noviny, případně speciální přípravek na čištění skel krbových kamen. Sklo se musí zásadně čistit pouze v chladném stavu. Při aplikaci přípravku na čištění skla se vyvarujte stékání přípravku na těsnící sňůru (vhodnější je gelová konzistence, např. MEFISTO) Přípravek při styku s těsněním může způsobit jeho poškození (tvrdnutí) a ztrátu jeho těsnící funkce.

6.3. Těsnící šňůry a pásky

K těsnění dosedacích ploch dvířek a skel (popř. jiných částí kamen) je použita speciální sklo-keramická těsnící šňůra (pásek), která je schopna odolávat vysokým teplotám. Stav těsnění doporučujeme průběžně kontrolovat, a při ztrátě jeho funkčnosti nahradit novým.
Nové těsnění se po určitém čase používání slehne a proto doporučujeme, aby se přibližně po 1 měsíci používání kamen zkontrolovala těsnost dotažení skla na konstrukci dveří a případné uvolnění odstranilo citlivým dotažením držáků skla.

6.4. Náhradní díly

V případě nutnosti používejte pouze originální náhradní díly doporučené výrobcem viz. **kapitola 10.3. Vytypované náhradní díly**. Identifikaci náhradního dílu proveďte pomocí technické dokumentace, která je součástí dodávky krbové vložky.

7. Problém, příčina, náprava

Problém	Příčina	Náprava
Krbová vložka špatně hoří (netáhnou) anebo během přikládání nebo v průběhu topení kouří.	Komín nebo kouřovod špatně těsní (je přisáván falešný vzduch).	Nechat prověřit komín (např. utěsnit komínová dvířka). Řádně sesadit kouřové trubky či poškozené vyměnit.
	Špatný tah komína.	S kominíkem (kamnářem) objasnit příčinu a přijmout opatření např. vyčistit komín, odstranit redukce kouřovodu, zvýšit komín, přivést dostatek vzduchu do místnosti.
	Dvířka jiného topeniště, napojeného na komín, jsou otevřeny.	Zavřete dvířka jiného topeniště.
	Čistící otvory komína jsou otevřeny.	Zavřete tyto čistící otvory.
	Zařízení, kouřovody jsou znečištěné, resp. ucpané.	Viz. kapitola **6.1. Čištění topidla**.
	Nedostatečný přívod čerstvého vzduchu.	Viz. kapitola **4.7. Vnější přívod spalovacího vzduchu**.
	Zhoršené venkovní klimatické podmínky.	Viz. kapitola **5.5. Provoz během přechodného období**.
	K topení bylo použito špatné palivo.	Použijte správné palivo, viz kapitola **2.2. Palivo**.
Krbovou vložku nelze dostatečně rychle roztopit.	Špatně naložené palivo. Příliš málo paliva pro řádné podpálení.	Pro řádné podpálení a následné hoření založte palivo viz. kapitola **5.2. Zapálení a topení**.
	Zavřený přívod primárního vzduchu.	Otevřete regulátor primárního vzduchu příp. přivřete regulátor sekundárního vzduchu.
Prostor není dostatečně vytápěn.	Požadavek na teplo je velký, resp. vložka má malý výkon.	Poradit se s topenářem (kamnářem). Snížit tepelné ztráty prostoru (např. zateplením).
	Kouřovody a vložka jsou znečištěné.	Viz kapitola **6.1. Čištění topidla**.
	Tah komínu je příliš malý.	Viz kapitola **4. Instalace krbové vložky a její napojení na komín**.
	Vložka není správně provozována	Nastavení topidla (tepelného výkonu) není optimální viz. kap. **2.1. Množství paliva a nastavení spalovacího procesu**.
Krbová vložka dává příliš velký topný výkon.	Vložka není správně provozována.	Nastavení topidla (tepelného výkonu) není optimální viz. kap. **2.1. Množství**

CZ

		paliva a nastavení spalovacího procesu.
	Dvířka nejsou zcela uzavřena.	Dvířka popelníku zcela uzavřete.
	Těsnění dvířek, skla je poškozené.	Vyměňte těsnění dvířek, skla.
	Tah komína je příliš velký.	Viz kapitola **4. Instalace krbové vložky a její napojení na komín**.
Vložka zapáchá a kouří.	Tah komína je příliš malý.	Viz kapitola **4. Instalace krbové vložky a její napojení na komín**.
	Jde o vypalování ochranného laku, resp. kamna jsou ušpiněna, zaprášena.	Vypalování barvy dokončit (kouř a zápach) brzy pomine, resp. vložku zvenčí ve studeném stavu vyčistit.
Sklo dveří se zanáší.	Příčinu nelze vždy 100% určit, ale většinou to je: nevhodné palivo, špatně nastavené spalování, špatný nebo dočasně zhoršený tah komína, uvolněné těsnění dvířek.	Zásada: Podle způsobu topení a použitého paliva je nutno sklo dvířek občas vyčistit, viz kap. **5.4 Čistota skla**. Při topení uhelnými briketami se sklo dvířek může zanášet častěji, než při topení dřevem.
	Tah komína je příliš malý.	Viz kapitola **4. Instalace krbové vložky a její napojení na komín**.
	Do topeniště bylo vloženo příliš mnoho paliva.	Přikládejte správné množství paliva, viz kapitola **2.1. Množství paliva a nastavení spalovacího procesu** a **5.3. Přikládání paliva**.
	Bylo použito vlhké palivo.	Používejte pouze suché palivo viz. kapitola **2.2. Palivo**.

CZ

8. Nejčastější závady a dotazy na ně

8.1. Prasklá (vypadlá) vyzdívka ve spalovacím prostoru

Nejprve je třeba zdůraznit, že popraskané tvárnice neztrácejí svojí funkčnost, pokud zcela nevypadnou, tudíž není nutné je ihned vyměňovat! V případě výměny tyto dílce můžete přímo objednat u Vašeho prodejce nebo na adrese výrobce tak, že zadáte typ a sériové výrobní číslo kamen, dále z technické dokumentace (součást dodávky vložky) určíte číslo cihly, kterou potřebujete vyměnit.
Postup výměny: Výměnu bočních tvárnic je nutné provést tak, že se sejme vrchní clona, popř. sejmou držáky šamotu (pokud jsou použity) a vyjme poškozená tvárnice. Někdy je třeba vyjmout i rošt s tvárnicemi na dně. Zpětná montáž se provede opačným způsobem, nezapomeňte vše složit do původní správné polohy, k čemuž vám poslouží i vyobrazení v technické dokumentaci.

UPOZORNĚNÍ

Netopte ve vložce v případě, že i jen část obložení spalovacího prostoru vypadne. Hrozí nebezpečí propálení konstrukce kamen.

8.2. Rozbité sklo

Sklo dvířek je vyrobeno ze speciální sklo-keramické hmoty s vysokou tepelnou odolností. **Běžné tabulové sklo nelze použít!**
Postup výměny: Při výměně skla není nutné celá dvířka odmontovat, postačí pouze odšroubovat držáky skla a sklo vyjmout. Při zpětné montáži musí sklo stejnoměrně dosednout po celém obvodě na plochu dvířek. Styková plocha mezi sklem a dvířky musí být osazena těsnící šňůrou. Těsnící šňůru, pokud není poškozena, lze použít znovu. Držáky při zpětné montáži dotahujte citlivě a rovnoměrně, tak aby nedošlo k prasknutí nového skla přílišným dotažením.

UPOZORNĚNÍ

Některé typy krbových vložek nemají na dosedací ploše mezi sklem a dvířky těsnící šňůru po celém obvodu! **Netopte s prasklým sklem! Hrozí nebezpečí požáru.**

8.3. Clony pro směrování tahu

Pro čištění krbové vložky či výměnu vyzdívky topeniště vyjměte volně ložené clony usměrňovačů tahu (pokud jsou použity, viz. Technická dokumentace), které zabraňují v přístupu k čištění nebo výměně tvárnic. Při vyjímání clon je nutné vzít zřetel na to, že u některých typů vložek slouží clony i jako držák tvárnic proti vypadnutí. V tomto případě dejte pozor na jejich možné sklopení či vypadnutí a následné poškození. Dbejte na správné ustavení clony při zpětné montáži.
Demontáž: Volně loženou clonu usměrňovače tahu na jedné straně nadzvedněte, tím se druhá strana sklopí dolů a posuňte ji do strany tak, aby šla z vložky vyjmout.
Montáž: Zpětnou montáž provedete podobně. Clonu šikmo zasuňte k požadovanému místu a usaďte na místo, vždy zkontrolujte správnost polohy podle technické dokumenatce!

8.4. Náhrada záslepného člena za výměník (pouze některé typy)

Demontáž: Pomocí vhodného klíče odšroubujte matice záslepného členu a vyjměte jej z konstrukce kamen.
Montáž: Před nasazením výměníku očistěte dosedací (stykovou) plochu – po demontáži záslepného člena na ni mohli zůstat zbytky původního těsnění. Výměník musí být osazen nepoškozeným těsněním. Úchytné matice dotahujte stejnoměrně tak, aby byla zajištěna těsnost po celém obvodu příruby výměníku.

CZ

9. Záruka a servis

9.1. Všeobecně

Při dodržení všech pravidel instalace, obsluhy a údržby uvedených v tomto návodu k obsluze, ručí výrobce (dodavatel), firma HAAS + SOHN Rukov s.r.o., 24 měsíců od doby převzetí uživatelem za to, že výrobek bude mít po celou dobu záruky vlastnosti stanovené technickými normami, tímto návodem a údaji na výrobním štítku.

9.2. Záruční podmínky

Záruka se vztahuje na bezplatnou opravu kamen, respektive reklamovaných dílů či částí, které vznikly příčinou vadného materiálu nebo vadou v dílenském zpracování.

9.2.1. Prodloužená záruční doba

V rámci prodloužené záruky máte záruční opravy zdarma. **Neplatíte cenu náhradních dílů, ani práci servisního technika**. Prodloužená záruka **se nevztahuje na spotřební (opotřebitelné) materiály**, kterými jsou například šamot, rošty, skla, těsnění, atd. Viz Všeobecný návod k obsluze, čl. 9.4. O uznání reklamace rozhoduje vedoucí servisního oddělení.
Podmínkou uplatnění prodloužené záruky je včasná registrace. Pro registraci do systému je rozhodný termín do čtyř týdnů od nákupu kamen a nahrání dokladu o koupi. Formulář na registraci naleznete na webu www.haassohn-rukov.cz
Po uplynutí zákonné záruky můžete **uplatnit prodlouženou záruku, jste-li registrováni v našem systému HAAS+SOHN**. Záruku pak můžete uplatnit u prodejce, u kterého jste kamna zakoupili, nebo přímo u našeho servisního týmu. Stačí, když nám napíšete na reklamace@haassohn.com, nebo vyplníte formulář přímo na webu.
Záruka se vztahuje na **všechna nová krbová kamna, krbové vložky a peletová kamna od výrobce HAAS +SOHN. Prodlouženou záruku lze uplatnit až po skončení zákonné záruky.**

9.3. Záruční a pozáruční servis

Záruční a pozáruční servis v České republice zajišťuje výrobce firma HAAS + SOHN Rukov s. r. o. pomocí svého servisního oddělení se sídlem na adrese uvedené v záručním listu.

Ostatní státy: Záruční a pozáruční servisní služby zajišťují dovozci, popř. smluvně pověřené servisní organizace.

9.4. Skutečnosti pro neuznání reklamačního nároku

HAAS + SOHN Rukov s. r. o. nepřebírá záruku za škody a vady zařízení, nebo jeho částí, které byly způsobeny:

- vnějším chemickým nebo fyzikálním působením při dopravě, nevhodným skladováním, špatnou instalací a provozováním zařízení (např. ochlazením vodou, znečištěním od vykypělých jídel, vodního kondenzátu)
- špatnou volbou výkonu kamen pro daný prostor (přetápění nebo nedotápění prostoru)
- nedodržením příslušných platných stavebně právních předpisů
- chybnou instalací a napojením zařízení
- nedostatečným nebo příliš silným tahem komína (připojení musí být dle platných norem)
- provedenými úpravami nebo jinými, zejména dodatečnými změnami ohniště nebo odvodu spalin
- při zásahu anebo změnách na zařízení, způsobených osobami, které k tomuto nejsou výrobcem zmocněny
- nedodržením pokynů v návodu k obsluze
- při dodatečném zabudování náhradních dílů a doplňků, které nejsou výrobkem firmy HAAS + SOHN Rukov s.r.o.
- použitím nevhodných paliv
- špatnou obsluhou, přetížením zařízení (např. otevřená přikládací dvířka) a následným poškozením konstrukce topidla (např. propálení clon usměrňovačů tahu, deformace konstrukce kamen)
- neodbornou manipulací, násilným mechanickým poškozením
- nedostatečnou péčí či použitím nevhodných čistících prostředků
- neodvratnou událostí (povodně atd.)

Podle § 2167/b nového obč. zák. č. 89/2012 Sb. práva z vad, které se vyskytnou na výrobku v době dvaceti čtyř měsíců od převzetí, nelze uplatnit u vad vzniklých opotřebením způsobeným jeho obvyklým užíváním. K takovému opotřebení dochází zejména např. u šamotů, vermiculitových desek, clon, těsnění, roštů, barvy, skla a to v závislosti na častosti a intenzitě topení.

Drobné vlásečnicové praskliny u betonových dílců (betonové obklady krbových stavebnic) jsou zcela běžným jevem, které se mohou objevit v průběhu používání krbu. Takovéto drobné praskliny je možné zatmelit akrylovým tmelem, který je součástí dodávky. Na tyto odchylky nelze uplatňovat reklamační nárok.

Výskyt drobných vlasových trhlin v glazuře (HARIS) je přípustný a není považován za vadu. Pokud jsou pro obklad kamen použity silnostěnné kachle, tak drobné nepřesnosti ve velikosti, pravoúhlosti a rovinnosti ploch, rozdíly v odstínu a efektech glazury jsou nedílnou součástí tohoto keramického výrobku.

Kámen použitý pro obklady kamen je čistě přírodní. Jako stoprocentní přírodnina může vykazovat odchylky a nestálost jak v barvě, tak v kresbě struktury. Je zřejmé, že z hlediska kresby a barvy je každý kus originál. U obkladů z pískovce nelze očekávat přesnost a ostrost hran, tak jako je tomu u tvrdých minerálů, například žuly nebo mramoru. Díky výše uvedeným skutečnostem nelze na tyto odchylky uplatňovat reklamační nárok.

9.5. Jak reklamovat?

Reklamace uplatňujte u Vašeho odborného prodejce nebo přímo u výrobce a přitom uvádějte typ krbové vložky, rok výroby a sériové výrobní číslo výrobku. Tyto údaje naleznete na typovém štítku na zadní straně topidla a v záručním listu na poslední straně tohoto všeobecného návodu.

Při reklamaci je nutné uvést svou přesnou adresu, telefonní číslo a popsat závadu. Při nákupu si ve vlastním zájmu vyžádejte čitelné vyplnění záručního listu. O způsobu a místě opravy bude po posouzení závady rozhodnuto v servisním oddělení a dále budou navržená opatření konzultována s majitelem vložky. Pro výměnu krbové vložky nebo zrušení kupní smlouvy platí příslušné ustanovení Občanského zákoníku a reklamačního řádu.

Pro zjednodušení a urychlení reklamace se doporučuje předložení potvrzeného záručního listu, nebo prodejního paragonu. Pokud je to možné, je vhodné předložení foto závady.

9.6. Pokyny pro objednávání náhradních dílů

Při objednávání náhradních dílů uvádějte typ kamen, rok výroby a sériové výrobní číslo výrobku. Identifikaci náhradního dílu proveďte pomocí technické dokumentace, uveďte název dílu, jeho obj. číslo, případně pozici dle schématu. Objednávku posílejte písemně na adresu sídla firmy HAAS + SOHN Rukov, e-mailem na reklamace@haassohn.com nebo je možné objednat náhradní díly přes náš eshop:
https://nd.haassohn-rukov.cz/
Náhradní díly a příslušenství lze objednat u prodejce nebo přímo u výrobce dle technické dokumentace pro příslušný typ kamen.

CZ

10. Ostatní

10.1. Příslušenství dodávané s kamny

Součástí každé dodávky je ochranná rukavice pro manipulaci s ovládacími prvky vložky, návod k obsluze se záručním listem, technická dokumentace a potřebné příslušenství pro daný typ topidla (viz. Technická dokumentace).

10.2. Zvláštní příslušenství na objednávku

1. Kouřovodné trubky s klapkou, bez klapky ø150 mm a ø130 mm (délky 0,25 m; 0,5 m; 1 m)
2. Kolena kouřovodu s čistícím otvorem, bez čistícího otvoru ø150 mm a ø130 mm (90°, 45°)
3. Komínové zděře ø150 mm a ø130 mm
4. Koše na dřevo
5. Krbová nářadí dle zvláštní nabídky
6. Přípravky na čištění skla

7. Teplovodní výměník

10.3. Vytypované náhradní díly

Některé náhradní díly, které lze objednat:
1. Šamotové tvárnice a desky VERMICULITE spalovacího prostoru
2. Popelníková zásuvka
3. Sklo přikládacích dvířek
4. Rošt
5. Těsnící šňůry
6. Opravný sprej s barvou
7. Obklady pláště
8. Záslepný člen
9. Ozdobné prvky (tyčky, kličky, regulátory)
10. Lepidlo na těsnící šňůru
11. Ocelový kartáč na čištění výměníku
12. Teplovodní výměník (bez vychlazovací smyčky)
13. Táhlo čištění výměníku

10.4. Balení krbové vložky a likvidace odpadu

Krbová vložka je dodávána na dřevěné transportní podlážce a opatřena ochranným latěním. Vložka je proti povětrnostním vlivům chráněna PE folií. Stabilizace a soudržnost celého obalu pro skladování a pro dopravu je zaručena použitím kovové příp. plastové pásky.

Likvidace obalu: Dřevěné latění, podlážku a PE povlak předejte k recyklaci. Ocelovou pásku odevzdejte do sběrny kovových odpadů.

Likvidace vložky: V případě likvidace krbové vložky odložte vyzdívku topeniště, sklo, těsnící šňůry, keramiku a přírodní kámen do inertního nebo objemného odpadu (sběrného dvora). Plechový korpus popř. ostatní kovové části odevzdejte do sběrny kovových odpadů.

CZ

10.5. Prohlášení o vlastnostech

Dle nařízení EU č. 305/2011 výrobce vydává prohlášení o vlastnostech ke každému výrobku, který uvádí na trh.
Za podmínek obvyklého, výrobcem určeného použití, je výrobek bezpečný.
Výrobce přijal opatření, kterým zabezpečuje shodu všech výrobků uvedených na trh s technickou dokumentací a se shodnými požadavky.
Prohlášení o vlastnostech ke každému produktu je dostupné na: www.haassohn-rukov.cz

11. Přílohy

- Technický list a technická dokumentace spotřebiče
- Příloha 1
  – Schéma provedení zástavby jednoplášťové krbové vložky
- Příloha 2
  – Příklad umístění ochranné clony palivového spotřebiče a kouřovodu
  – Prostup kouřovodu stěnou z hořlavých materiálů
  – Odstupové bezpečnostní vzdálenosti vložky od hořlavých hmot
  – Příklady správného a nesprávného připojení kouřovodu do otvoru v komínové vložce (komínu)
- Záruční list

CZ

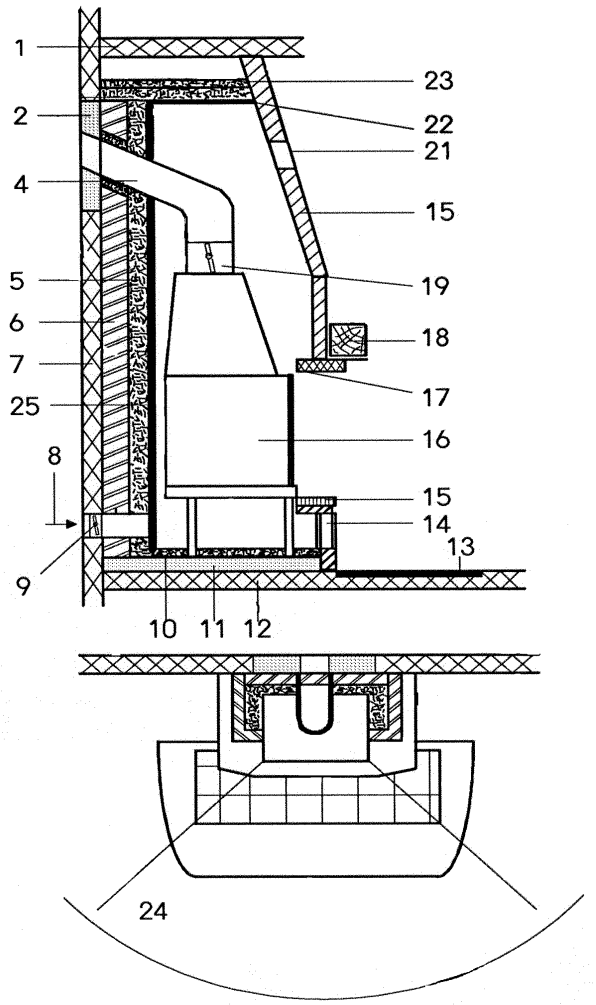

CZ

1	Chráněný strop z hořlavých stavebních materiálů nebo nosný stavební prvek	14	Vstup konvekčního vzduchu (cirkulující vzduch)
2	Izolovaný prostor napojení kouřovodu na komín	15	Plášť obezdívky vložky
4	Kouřové trubky z ocelového plechu	16	Krbová vložka
5	Tepelně izolační vrstva	17	Nosný rám
6	Obezdívka	18	Okrasný trám
7	Chráněná stěna z hořlavého stavebního materiálu nebo nosný prvek z betonu nebo železobetonu	19	Škrtící klapka
8	Přívod spalovacího vzduchu	21	Mřížka výstupu ohřátého vzduchu
9	Klapka vnějšího přívodu vzduchu	22	Nosný prvek
10	Tepelná izolační vrstva	23	Tepelně izolační vrstva
11	Nosná deska	24	80 cm oblast sálání
12	Chráněná základová deska z hořlavého materiálu nebo nosný stavební prvek	25	Oplechování komory konvekčního vzduchu
13	Clonící ochrana podlahy z nehořlavého materiálu		

Příloha 1

PŘÍKLAD UMÍSTĚNÍ OCHRANNÉ CLONY PALIVOVÉHO SPOTŘEBIČE A KOUŘOVODU
(rozměry v mm)

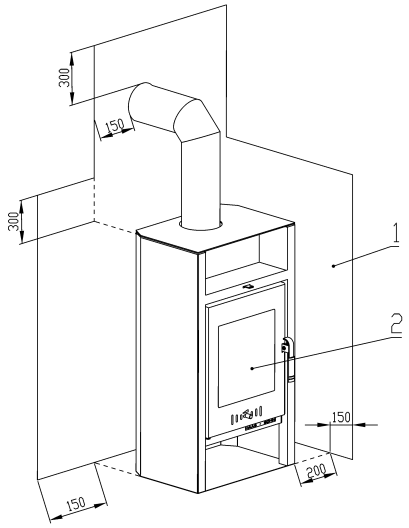

1 – ochranná clona palivového spotřebiče a kouřovodu chránící okolní hořlavé stavební konstrukce před jejich tepelnými účinky
2 – přikládací a popelníkový otvor

ODSTUPOVÉ BEZPEČNOSTNÍ VZDÁLENOSTI VLOŽKY OD HOŘLAVÝCH HMOT

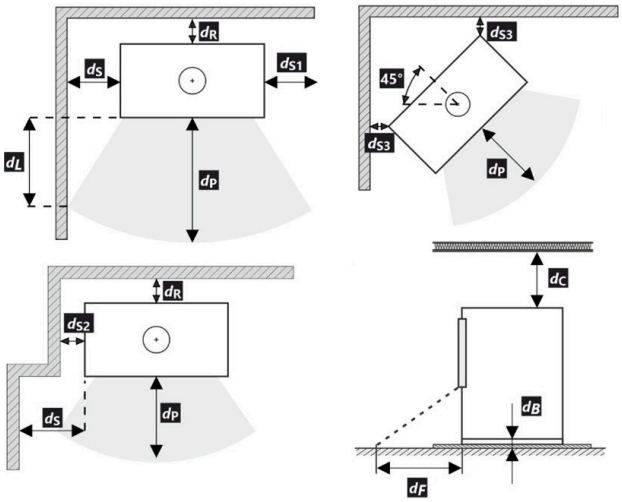

MINIMÁLNÍ VZDÁLENOSTI
d_P, d_R, d_S... = viz výrobní štítek a technický list spotřebiče

PŘIPOJENÍ KOUŘOVODU DO OTVORU V KOMÍNOVÉ VLOŽCE

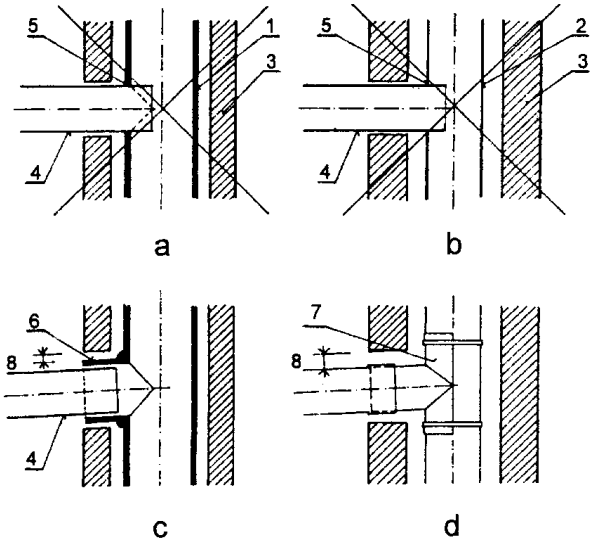

1 – keramická (kovová) vložka
2 – kovová komínová vložka
3 – komínový plášť
4 – kovový kouřovod
5 – otvor v komínové vložce
6 – přitmelená odbočka ke komínové vložce
7 – kovová příložka upevněná k vložce kovovými pásky
8 – dilatační mezera mezi tvarovkou a pláštěm komína
SPRÁVNĚ – viz. c, d **ŠPATNĚ** – viz. a, b
Komentář k ČSN 73 4201

PROSTUP KOUŘOVODU STĚNOU Z HOŘLAVÝCH MATERIÁLŮ
(rozměry v mm)

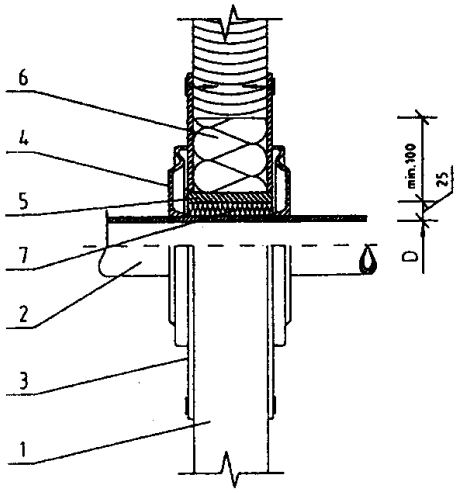

1 – stěna
2 – kouřovod
3 – krycí deska (nehořlavá, nekovová)
4 – růžice
5 – ochranná roura (nehořlavá, nekovová)
6 – izolační výplň I (nehořlavá, např. skelné vlákno)
7 – izolační výplň II (nehořlavá, např. kamnářská hlína)
ČSN 06 1008

Příloha 2

CZ

ZÁRUČNÍ LIST

Při dodržení způsobu používání, obsluhy a údržby výrobku uvedeném v návodu k obsluze, ručíme 24 měsíců od doby převzetí spotřebitelem za to, že výrobek bude mít po celou dobu záruky vlastnosti stanovené příslušnými technickými normami a podmínkami – zák. č.89/2012 Sb. v platném znění, zák. 634/92 Sb. v platném znění, (nebo dle platných předpisů pro tento druh spotřebičů v zemích, kde jsou instalovány).

Vyskytne-li se na výrobku v záruční době vada, která nebyla způsobena spotřebitelem (uživatelem), neodvratnou událostí (např. živelná pohroma), neoprávněnými úpravami či opravami, popř. užíváním výrobku v rozporu s návodem k obsluze, bude výrobek spotřebiteli bezplatně opraven. Pro urychlení případné reklamace výrobku doporučujeme zaslání vyplněné a potvrzené kopie záručního listu nebo prodejního paragonu (případně faktury).
Záruka se nevztahuje na opotřebení způsobené obvyklým užíváním.

Reklamace uplatňujte u Vašeho odborného prodejce nebo přímo u výrobce.

Záruční a pozáruční opravy v České republice zajišťuje firma:
Servisní oddělení
HAAS+SOHN Rukov s.r.o.
Hašlerova 2247
Varnsdorf
407 47
Česká republika
tel.: +420 412 510 101
e-mail: reklamace@haassohn.com
www.haassohn-rukov.cz
Pracovní doba:
Pondělí – pátek 7.00 – 15.00 hod.

Záruční doba se prodlužuje o dobu, po kterou byl výrobek v opravě. Pro výměnu výrobku nebo zrušení kupní smlouvy platí příslušná ustanovení občanského zákoníku zák. č. 89/2012 Sb. v platném znění, (nebo dle platných předpisů pro tento druh spotřebičů v zemích, kde jsou instalovány).

Dvířka		**Volně ložené clony**		**Povrchová úprava (dvířka)**	
Klika (madlo)		**Výměník**		**Povrchová úprava (obklady)**	
Obklady		**Popelník**		**Příslušenství**	
Vyzdívka (šamot)		**Víko**			
Vyzdívka (vermiculite)		**Povrchová úprava (těleso)**			

Datum	Značka výstupní kontroly	Podpis

Datum prodeje	Razítko prodejny	Podpis

Výrobní štítek

Datum nahlášení závady	Datum opravy	Číslo protokolu o opravě	Podpis servisního technika	Závada – Způsob odstranění

Výrobce:

HAAS+SOHN

NÁDRAŽNÍ 260, JIŘETÍN POD JEDLOVOU, ČESKÁ REPUBLIKA
IČ: 62740989 DIČ: CZ62740989

Všechny dokumenty jako např. všeobecný návod, technická dokumentace, Prohlášení o vlastnostech atd. a kontaktní údaje najdete na adrese:

www.haassohn-rukov.cz