Slovenský referenčný preklad

ABX

Neoficiálny strojový preklad. Vyžaduje odbornú technickú a jazykovú kontrolu.

Tento preklad nie je novým certifikátom výrobcu.

Preklad vychádza z pôvodného dokumentu. Značky, označenia modelov, kódy a technické hodnoty zostávajú zachované.

Text je usporiadaný tak, aby sa neorezával. Pôvodné obrázky, diagramy a rozloženie sú v úplnom origináli.

ID: pdf_0a057de515ab2ed61a83

SHA-256: 0a057de515ab2ed61a83b03804666b52583c483603a304c5fe7e083d7d67f257

Pôvodná strana 3

Pôvodný text	Slovenčina
Obsah	Obsah
VŠEOBECNĚ..... 4	VŠEOBECNE..... 4
1	1
TECHNICKÁ SPECIFIKACE 4	TECHNICKÁ ŠPECIFIKÁCIA 4
2	2
KONSTRUKČNÍ PROVEDENÍ 4	KONŠTRUKČNÉ PREVEDENIE 4
3	3
BEZPEČNOST PROVOZU 5	BEZPEČNOSŤ PREVÁDZKY 5
4	4
4.1 Všeobecná ustanovení 5	4.1 Všeobecné ustanovenia 5
4.2 Bezpečná vzdálenost kamen v prostoru od hořlavých hmot 5	4.2 Bezpečná vzdialenosť kachlí v priestore od horľavých hmôt 5
4.3 Bezpečná vzdálenost kouřovodu od hořlavých hmot 5	4.3 Bezpečná vzdialenosť dymovodu od horľavých hmôt 5
4.4 Pokyny pro bezpečný provoz 5	4.4 Pokyny pre bezpečnú prevádzku 5
4.5 Požár v komíně 6	4.5 Požiar v komíne 6
MONTÁŽ 6	MONTÁŽ 6
5	5
5.1 Pokyny pro montáž kamen 6	5.1 Pokyny pre montáž kachlí 6
5.2 Pokyny pro montáž kamen s teplovodním výměníkem 7	5.2 Pokyny pre montáž kachlí s teplovodným výmenníkom 7
5.3 Centrální přívod vzduchu (CPV) 7	5.3 Centrálny prívod vzduchu (CPV) 7
PALIVO 8	PALIVO 8
6	6
OBSLUHA 8	OBSLUHA 8

Pôvodný text	Slovenčina
7	7
7.1 Spalovací proces 8	7.1 Spaľovací proces 8
7.2 První zátop 8	7.2 Prvé zakúrenie 8
7.3 Zátop 9	7.3 Zátop 9
7.4 Topení 9	7.4 Kúrenie 9
7.5 Čistota skla 9	7.5 Čistota skla 9
7.6 Vyprazdňování popela 10	7.6 Vyprázdňovanie popola 10
ČIŠTĚNÍ A ÚDRŽBA 10	ČISTENIE A ÚDRŽBA 10
8	8
PROBLÉM A JEHO ŘEŠENÍ 11	PROBLÉM A JEHO RIEŠENIE 11
9	9
10 NEJČASTĚJŠÍ ZÁVADY 12	10 ČASTO KLADENÉ ZÁVADY 12
11 MÉNĚ ČASTÉ ZÁVADY 12	11 MENEJ ČASTÉ PORUCHY 12
12 ZÁRUKA A SERVIS 12	12 ZÁRUKA A SERVIS 12
12.1 Záruční a pozáruční servis 12	12.1 Záručný a pozáručný servis 12
12.2 Objednávání náhradních dílů 12	12.2 Objednávanie náhradných dielov 12
13 BALENÍ KAMEN A LIKVIDACE ODPADU 12	13 BALENIE KÁMEN A LIKVIDÁCIA ODPADU 12
13.1 Balení 12	13.1 Balenie 12
13.2 Likvidace kamen 13	13.2 Likvidácia kachlí 13
14 PŘÍLOHY 13	14 PRÍLOHY 13
14.1 Odstupové vzdálenosti a velikost ochranné podložky při instalaci kamen 14	14.1 Odstupové vzdialenosti a veľkosť ochrannej podložky pri inštalácii kachlí 14

Pôvodný text	Slovenčina
14.2 Výměna kouřovodu 16	14.2 Výmena dymovodu 16
14.3 Pokyny pro čištění rozrážek 17	14.3 Pokyny na čistenie rozrážok 17
14.4 Ideové schéma zapojení teplovodního výměníku 18	14.4 Ideová schéma zapojenia teplovodného výmenníka 18
14.5 Údržba pantů a mechanismů zavírání 20	14.5 Údržba pántov a mechanizmov zatvárania 20
- 3 -	- 3 -

Pôvodná strana 4

Pôvodný text	Slovenčina
1. VŠEOBECNĚ	1. VŠEOBECNE
Krbová kamna, krbová kamna s teplovodním výměníkem společnosti ABX jsou určena k přitápění a vytápění obytných a společenských místností. Krbová kamna společnosti ABX jsou určena pro topení s občasným dohledem. V kamnech nesmí topit děti. Místnost, ve které jsou krbová kamna instalována, musí mít zajištěn dostatečný přívod čerstvého vzduchu, například netěsnostmi oken a dveří. Není-li tomu tak, musí se do místnosti zajistit dostatečný přívod čerstvého vzduchu průřezem min. 2 dm2, to vše v případě, že není zapojen CPV (centrální přívod vzduchu). Při provozu a instalaci kamen je nutno se řídit následujícími pokyny. Celkový výkon krbových kamen s teplovodním výměníkem je rozdělen na tepelný tok do místnosti a tepelný tok do vody, viz technický list (TL) daného typu kamen.	Krbové kachle, krbové kachle s teplovodným výmenníkom spoločnosti ABX sú určené na prikurovanie a vykurovanie obytných a spoločenských miestností. Krbové kachle spoločnosti ABX sú určené na kúrenie s občasným dohľadom. V kachliach nesmú kúriť deti. Miestnosť, v ktorej sú krbové kachle inštalované, musí mať zaistený dostatočný prívod čerstvého vzduchu, napríklad netesnosťami okien a dverí. Ak tomu tak nie je, musí sa do miestnosti zaistiť dostatočný prívod čerstvého vzduchu prierezom min. 2 dm2, to všetko v prípade, že nie je zapojený CPV (centrálny prívod vzduchu). Pri prevádzke a inštalácii kachlí je nutné sa riadiť nasledujúcimi pokynmi. Celkový výkon krbových kachlí s teplovodným výmenníkom je rozdelený na tepelný tok do miestnosti a tepelný tok do vody, viď technický list (TL) daného typu kachlí.
2. TECHNICKÁ SPECIFIKACE	2. TECHNICKÁ ŠPECIFIKÁCIA
Kamna jsou konstruována pro spalování dřeva, dřevěných briket (ekobriket) a u některých typů i hnědouhelných briket prohořívajícím systémem, který zaručuje velice dobré spalovací podmínky. Ohřevu vzduchu v místnosti je dosaženo převážně konvekčním teplem, částečně i teplem sálavým. Tímto systémem je možno i velmi chladné, dlouho nevytápěné místnosti velmi rychle vytopit. Pokud jsou krbová kamna vyráběna v dvouplášťovém provedení (vnější plášť může být nastrojen např. keramikou nebo kamenem), v prostoru mezi plášti dochází k ohřevu vzduchu konvekčním principem, kdy vzduch z místnosti vstupuje spodní částí do prostoru mezi plášti, kde se ohřívá a postupuje vzhůru a výdechy v horní části vnějšího pláště proudí ven. Sálavé teplo je získáváno z povrchových ploch kamen (ocelový svařenec, obložení kamen). Největším zdrojem sálavého tepla je prosklený prostor dvířek. Krbová kamna s teplovodním výměníkem, jejich připojení na komín a teplovodní soustavu se řídí zákonem 201/2012 Sb. Dle tohoto zákona musí kamna každé tři roky projít revizí. Krbová kamna nemají charakter stáložárného topidla a jsou určené k periodickému přerušovanému provozu, převážně z důvodů vyprazdňování popelníku, které se provádí při vychladlém popelu.	Kachle sú konštruované pre spaľovanie dreva, drevených brikiet (ekobrikiet) a pri niektorých typoch aj hnedouhoľných brikiet prehorievajúcim systémom, ktorý zaručuje veľmi dobré spaľovacie podmienky. Ohrev vzduchu v miestnosti je dosiahnutý prevažne konvekčným teplom, čiastočne aj teplom sálavým. Týmto systémom je možné aj veľmi chladné, dlho nevykurované miestnosti veľmi rýchlo vykúriť. Pokiaľ sú krbové kachle vyrábané v dvojplášťovom prevedení (vonkajší plášť môže byť nastrojený napr. keramikou alebo kameňom), v priestore medzi plášťami dochádza k ohrevu vzduchu konvekčným princípom, kedy vzduch z miestnosti vstupuje spodnou časťou do priestoru medzi plášťami, kde sa ohrieva a postupuje nahor vonku vonku a výdychy. Sálavé teplo je získavané z povrchových plôch kachlí (oceľový zvarenec, obloženie kachlí). Najväčším zdrojom sálavého tepla je presklený priestor dvierok. Krbové kachle s teplovodným výmenníkom, ich pripojenie na komín a teplovodnú sústavu sa riadi zákonom 201/2012 Zb. Podľa tohto zákona musia kachle každé tri roky prejsť revíziou. Krbové kachle nemajú charakter stáložiarneho ohrievača a sú určené na periodickú prerušovanú prevádzku, prevažne z dôvodov vyprázdňovania popolníka, ktoré sa vykonáva pri vychladnutom popole.
3. KONSTRUKČNÍ PROVEDENÍ	3. KONŠTRUKČNÉ PREVEDENIE

Pôvodný text	Slovenčina
Krbová kamna jsou tvořena oceloplechovou, litinovou nebo v některých případech kombinovanou vložkou. Topeniště kamen je vyloženo vermikulitovými či šamotovými deskami. V přikládacích dvířkách kamen je speciální „sklokeramika“, odolávající vysoké teplotě a teplotním šokům. Sklokeramika je téměř čirá, propouští tepelné záření z topeniště a umožňuje vidět plameny při hoření. Na dně topeniště je pevný litinový nebo keramický rošt a pod ním popelník. Lak použitý k nástřiku kamen odolává	Krbové kachle sú tvorené oceľoplechovou, liatinovou alebo v niektorých prípadoch kombinovanou vložkou. Kúrenisko kachlí je vyložené vermikulitovými či šamotovými doskami. V prikladacích dvierkach kachlí je špeciálna „sklokeramika“, odolávajúca vysokej teplote a teplotným šokom. Sklokeramika je takmer číra, prepúšťa tepelné žiarenie z ohniska a umožňuje vidieť plamene pri horení. Na dne ohniska je pevný liatinový alebo keramický rošt a pod ním popolník. Lak použitý na nástrek kachlí odoláva

Pôvodný text	Slovenčina
vysokým teplotám. Konstrukce kamen je jednoplášťová nebo dvouplášťová. Dle konstrukce kamen je do spalovacího prostoru přiveden primární vzduch (vždy regulovatelný), sekundární vzduch (v některých případech neregulovatelný) a u některých kamen vzduch terciární (v některých případech neregulovatelný). Primární vzduch je používán pro zátop a je přiváděn pod rošt, sekundární je přiváděn na sklo a nad rošt a zajišťuje samočisticí efekt skla. Terciární vzduch je potom přiváděn do horní části topeniště a zajišťuje dodatečné spalování nespálených plynů (dohořívání). Některá kamna disponují možností přívodu vzduch pro spalování centrálním přívodem vzduchu (CPV) z externí místnosti a nespotřebovávají vzduch z místnosti, kde jsou instalována. Všechny tyto možnosti jsou specifikované v technickém listu výrobku (TL). Některá krbová kamna mohou být osazena teplovodním výměníkem zajišťujícím ohřev vody, kterou je možné využít v teplovodním systému, případně také pro ohřev teplé užitkové vody. Krbová kamna s teplovodním výměníkem o výkonu nad 7,5kW jsou opatřeny automatickou regulací primárního přívodu vzduchu. V některých případech je toto nahrazeno	vysokým teplotám. Konštrukcia kachlí je jednoplášťová alebo dvojplášťová. Podľa konštrukcie kachlí je do spaľovacieho priestoru privedený primárny vzduch (vždy regulovateľný), sekundárny vzduch (v niektorých prípadoch neregulovateľný) a pri niektorých kachliach vzduch terciárny (v niektorých prípadoch neregulovateľný). Primárny vzduch je používaný pre zakúrenie a je privádzaný pod rošt, sekundárny je privádzaný na sklo a nad rošt a zaisťuje samočistiaci efekt skla. Terciárny vzduch je potom privádzaný do hornej časti ohniska a zaisťuje dodatočné spaľovanie nespálených plynov (dohorenie). Niektoré kachle disponujú možnosťou prívodu vzduch na spaľovanie centrálnym prívodom vzduchu (CPV) z externej miestnosti a nespotrebúvajú vzduch z miestnosti, kde sú inštalované. Všetky tieto možnosti sú špecifikované v technickom liste výrobku (TL). Niektoré krbové kachle môžu byť osadené teplovodným výmenníkom zaisťujúcim ohrev vody, ktorú je možné využiť v teplovodnom systéme, prípadne aj pre ohrev teplej úžitkovej vody. Krbové kachle s teplovodným výmenníkom s výkonom nad 7,5kW sú vybavené automatickou reguláciou primárneho prívodu vzduchu. V niektorých prípadoch je toto nahradené
regulací centrálního přívodu vzduchu do kamen, regulace je řízena teplotou výstupní vody z výměníku.	reguláciou centrálneho prívodu vzduchu do kachlí, regulácia je riadená teplotou výstupnej vody z výmenníka.
- 4 -	- 4 -

Pôvodná strana 5

Pôvodný text	Slovenčina
4. BEZPEČNOST PROVOZU	4. BEZPEČNOSŤ PREVÁDZKY
4.1 Všeobecná ustanovení	4.1 Všeobecné ustanovenia
• Při provozování a instalaci krbových kamen je nutno dodržovat zásady požární ochrany obsažené v ČSN 06 1008.	• Pri prevádzkovaní a inštalácii krbových kachlí je nutné dodržiavať zásady požiarnej ochrany obsiahnuté v ČSN 06 1008.
• Spotřebič smí být používán v normálním prostředí dle ČSN 33 2000-4-41 ed.2. Při změně tohoto prostředí, kdy by mohlo vzniknout i přechodné nebezpečí požáru nebo výbuchu (např. při lepení lina, PVC, při práci s nátěrovými hmotami apod.) musí být kamna včas, před vznikem nebezpečí, vyřazena z provozu. Dále je kamna možné používat až po důkladném odvětrání prostoru, nejlépe průvanem.	• Spotrebič smie byť používaný v normálnom prostredí podľa ČSN 33 2000-4-41 ed.2. Pri zmene tohto prostredia, kedy by mohlo vzniknúť aj prechodné nebezpečenstvo požiaru alebo výbuchu (napr. pri lepení lina, PVC, pri práci s náterovými hmotami a pod.) musia byť kachle včas, pred vznikom nebezpečenstva, vyradené z prevádzky. Ďalej je kachle možné používať až po dôkladnom odvetraní priestoru, najlepšie prievanom.
• Krbová kamna se smí připojit na komín, který má minimální tah 12 Pa. Maximální tah komína je doporučen 20 Pa. Souhlas s připojením musí dát příslušné kominické středisko. Kamna smí být připojena jen na samostatný komínový průduch.	• Krbové kachle sa smú pripojiť na komín, ktorý má minimálny ťah 12 Pa. Maximálny ťah komína je odporúčaný 20 Pa. Súhlas s pripojením musí dať príslušné kominárske stredisko. Kachle smú byť pripojené len na samostatný komínový prieduch.
• Komín, na který smí být krbová kamna připojena, musí splňovat podmínky obsažené v:	• Komín, na ktorý smú byť krbové kachle pripojené, musia spĺňať podmienky obsiahnuté v:
vyhláška č.20/2012 Sb.	vyhláška č.20/2012 Zb.
-	-
zákon č. 320/2015 Sb.	zákon č. 320/2015 Zb.
-	-
zákon 201/2012 Sb.	zákon 201/2012 Zb.
-	-
ČSN 73 4201 ČSN EN 1443; 15287-1+A1; 15287-2; 1856-1; 1856-2; 1457-1; 1457-2	ČSN 73 4201 ČSN EN 1443; 15287-1+A1; 15287-2; 1856-1; 1856-2; 1457-1; 1457-2
-	-
-	-
Případně dle podmínek dané země.	Prípadne podľa podmienok danej krajiny.
4.2 Bezpečná vzdálenost kamen v prostoru od hořlavých hmot	4.2 Bezpečná vzdialenosť kachlí v priestore od horľavých hmôt

Pôvodný text	Slovenčina
Při instalaci kamen umístěných v prostoru s hořlavými předměty třídy hořlavosti B, C1 a C2 (viz tabulka č. 1) musí být dodrženy bezpečnostní vzdálenosti od čelní strany (případně od bočních prosklených ploch) 800 mm a v ostatních směrech 200 mm, pokud není na TŠ (typový štítek) stanoveno jinak. V případě, že jsou kamna instalována v prostoru s hořlavými předměty třídy C3 musí být tyto vzdálenosti zdvojnásobeny. Pro názornost	Pri inštalácii kachlí umiestnených v priestore s horľavými predmetmi triedy horľavosti B, C1 a C2 (viď tabuľka č. 1) musia byť dodržané bezpečnostné vzdialenosti od čelnej strany (prípadne od bočných presklených plôch) 800 mm av ostatných smeroch 200 mm, pokiaľ nie je na TŠ (typový štítok) stanovené inak. V prípade, že sú kachle inštalované v priestore s horľavými predmetmi triedy C3 musia byť tieto vzdialenosti zdvojnásobené. Pre názornosť nahliadnite

Pôvodný text	Slovenčina
nahlédněte do přílohy 14.1. Rozhodující vzdálenosti pro instalaci konkrétních kamen jsou uvedené na typovém štítku, nalepeném na vnějších zádech daného výrobku.	do prílohy 14.1. Rozhodujúce vzdialenosti pre inštaláciu konkrétnych kachlí sú uvedené na typovom štítku, nalepenom na vonkajšom chrbte daného výrobku.
4.3 Bezpečná vzdálenost kouřovodu od hořlavých hmot	4.3 Bezpečná vzdialenosť dymovodu od horľavých hmôt
Bezpečná vzdálenost od obložení zárubní dveří a podobně umístěných stavebních konstrukcí z hořlavých hmot a od instalací potrubí včetně jeho izolací je min. 200mm. Od ostatních částí konstrukcí z hořlavých hmot min. 400mm (ČSN 06 1008). Jedná se o stavební hmoty třídy hořlavosti B, C1 a C2 podle ČSN EN 13501-1 (viz tabulka č. 1). Pro názornost nahlédněte do přílohy 14.1.	Bezpečná vzdialenosť od obloženia zárubní dverí a podobne umiestnených stavebných konštrukcií z horľavých hmôt a od inštalácií potrubia vrátane jeho izolácií je min. 200mm. Od ostatných častí konštrukcií z horľavých hmôt min. 400mm (ČSN 06 1008). Jedná sa o stavebné hmoty triedy horľavosti B, C1 a C2 podľa ČSN EN 13501-1 (viď tabuľka č. 1). Pre názornosť nahliadnite do prílohy 14.1.
Tabulka č. 1 - Informace o stupni hořlavosti některých stavebních hmot	Tabuľka č. 1 - Informácie o stupni horľavosti niektorých stavebných hmôt
Stav hořlavosti stavebních hmot a výrobků	Stav horľavosti stavebných hmôt a výrobkov
Stavební hmoty zařazené do stupně hořlavosti	Stavebné hmoty zaradené do stupňa horľavosti
A nehořlavé	A nehorľavé
žula, pískovec, betony těžké pórovité, cihly, keramické obkladačky, speciální omítky	žula, pieskovec, betóny ťažké pórovité, tehly, keramické obkladačky, špeciálne omietky
B nesnadno hořlavé	B ťažko horľavé
akumín, heraklit, lihnos, itavér	akumín, heraklit, liahnos, itavér
C1 těžce hořlavé	C1 ťažko horľavé
dřevo listnaté, překližka, sirkoklit, tvrzený papír, umakart	drevo listnaté, preglejka, sirkoklit, tvrdený papier, umakart
C2 středně hořlavé	C2 stredne horľavé
dřevotřískové desky, solodur, korkové desky, pryž, podlahoviny	drevotrieskové dosky, solodur, korkové dosky, guma, podlahoviny
C3 lehce hořlavé	C3 ľahko horľavé
dřevovláknité desky, polystyren, polyuretan	drevovláknité dosky, polystyrén, polyuretán
4.4 Pokyny pro bezpečný provoz	4.4 Pokyny pre bezpečnú prevádzku
K zatápění a topení nesmí být používány žádné hořlavé kapaliny! Dále je zakázáno spalovat jakékoliv plasty, dřevěné materiály s různými chemickými pojivy (dřevotřísky atd.) a také domovní netříděný odpad se zbytky plastů nebo chemicky ošetřené dřevo aj.	Na zakurovanie a kúrenie nesmú byť používané žiadne horľavé kvapaliny! Ďalej je zakázané spaľovať akékoľvek plasty, drevené materiály s rôznymi chemickými spojivami (drevotriesky atď.) a tiež domový netriedený odpad so zvyškami plastov alebo chemicky ošetrené drevo a iné.
Kamna musí obsluhovat pouze dospělé osoby! Ponechat děti u kamen bez dozoru dospělých je nepřípustné. Povrch kamen je přehřátý, zejména prosklené plochy, dotykem si můžete způsobit těžké popáleniny.	Kachle musia obsluhovať iba dospelé osoby! Ponechať deti pri kachliach bez dozoru dospelých je neprípustné. Povrch kachlí je prehriaty, najmä presklené plochy, dotykom si môžete spôsobiť ťažké popáleniny.
- 5 -	- 5 -

Pôvodná strana 6

Pôvodný text	Slovenčina
Provoz kamen vyžaduje občasnou obsluhu a dozor. Pro bezpečné ovládání regulátorů a pro manipulaci s uzávěry dvířek slouží ochranná rukavice, která je součástí každé dodávky kamen. Na kamna a do vzdálenosti menší než je bezpečná vzdálenost od nich, je zakázáno odkládat jakékoli předměty z hořlavých hmot, které by mohly způsobit požár. Do rozehřáté pícky s keramickým obkladem nebo na horní desku nepokládejte žádné nádoby se studenou kapalinou, hrozí prasknutí obkladu. Dbejte na zvýšenou opatrnost při manipulaci s popelníkem a při odstraňování popela, protože hrozí nebezpečí popálení. S horkým popelem je zakázáno jakkoliv manipulovat. Horký popel nesmí přijít do styku s hořlavými předměty – např. při sypání do nádob komunálního odpadu.	Prevádzka kachlí vyžaduje občasnú obsluhu a dozor. Na bezpečné ovládanie regulátorov a na manipuláciu s uzávermi dvierok slúži ochranná rukavica, ktorá je súčasťou každej dodávky kachlí. Na kachle a do vzdialenosti menšej ako je bezpečná vzdialenosť od nich, je zakázané odkladať akékoľvek predmety z horľavých hmôt, ktoré by mohli spôsobiť požiar. Do rozohriatej piecky s keramickým obkladom alebo na hornú dosku neklaďte žiadne nádoby so studenou kvapalinou, hrozí prasknutie obkladu. Dbajte na zvýšenú opatrnosť pri manipulácii s popolníkom a pri odstraňovaní popola, pretože hrozí nebezpečenstvo popálenia. S horúcim popolom je zakázané akokoľvek manipulovať. Horúci popol nesmie prísť do styku s horľavými predmetmi – napr. pri sypaní do nádob komunálneho odpadu.
Kamna smí být provozována pouze podle tohoto návodu. Na kamnech není přípustné provádět žádné úpravy.	Kachle smú byť prevádzkované iba podľa tohto návodu. Na kachliach nie je prípustné vykonávať žiadne úpravy.
4.5 Požár v komíně	4.5 Požiar v komíne
V případě vzniku požáru v komíně je nutné oheň v kamnech okamžitě uhasit vybráním hořících zbytků paliva pomocí lopatky do vhodné nehořlavé nádoby, ihned volat hasiče (linka 150) nebo linku 112 integrovaného záchranného systému. V žádném případě nehaste vodou, došlo by ke vzniku nadměrného množství par a k následnému roztržení komínu.	V prípade vzniku požiaru v komíne je nutné oheň v kachliach okamžite uhasiť vybraním horiacich zvyškov paliva pomocou lopatky do vhodnej nehorľavej nádoby, ihneď volať hasičov (linka 150) alebo linku 112 integrovaného záchranného systému. V žiadnom prípade nehaste vodou, došlo by k vzniku nadmerného množstva pár a následnému roztrhnutiu komína.
5. MONTÁŽ	5. MONTÁŽ
UPOZORNĚNÍ: Při montáži krbových kamen musí být dodrženy všechny místní předpisy, včetně předpisů, které se týkají národních a evropských norem pro tento druh spotřebičů zejména: ČSN 06 1008, ČSN 06 0830, ČSN 06 0310, EN 13240 a zákon 201/2012 Sb.	UPOZORNENIE: Pri montáži krbových kachlí musia byť dodržané všetky miestne 2012 , vrátane predpisov, ktoré sa týkajú národných a európskych noriem pre tento druh spotrebičov najmä: ČSN 06 1008 , ČSN 06 0830 , ČSN 06 0310 , EN 13240 a zákon 201 .
5.1 Pokyny pro montáž kamen	5.1 Pokyny pre montáž kachlí
• Regulační mřížky spalovacího a větracího vzduchu, pokud jsou použity, umístit tak, aby nedošlo k jejich ucpání.	• Regulačné mriežky spaľovacieho a vetracieho vzduchu, ak sú použité, umiestniť tak, aby nedošlo k ich upchatiu.
• Při instalaci je nutno zajistit přiměřený přístup pro čištění krbových kamen, kouřovodu a komína.	• Pri inštalácii je nutné zaistiť primeraný prístup na čistenie krbových kachlí, dymovodu a komína.
• Krbová kamna musí být postavena na podlaze s odpovídající nosností.	• Krbové kachle musia byť postavené na podlahe so zodpovedajúcou nosnosťou.
• Při sezónním používání a při špatných tahových nebo povětrnostních podmínkách, je nutno věnovat zvýšenou pozornost při uvádění do provozu zejména v případě možného zamrzání topného média v systému vytápění.	• Pri sezónnom používaní a pri zlých ťahových alebo poveternostných podmienkach, je nutné venovať zvýšenú pozornosť pri uvádzaní do prevádzky najmä v prípade možného zamŕzania vykurovacieho média v systéme vykurovania.
• Po každém delším přerušení provozu krbových kamen je nutné před opakovaným zapálením zkontrolovat, zda nedošlo k ucpání spalinových cest.	• Po každom dlhšom prerušení prevádzky krbových kachlí je nutné pred opakovaným zapálením skontrolovať, či nedošlo k upchatiu spalinových ciest.

Pôvodný text	Slovenčina
• Vnější povrchy krbových kamen jsou v průběhu provozu horké, je tomu třeba věnovat patřičnou pozornost.	• Vonkajšie povrchy krbových kachlí sú v priebehu prevádzky horúce, treba tomu venovať patričnú pozornosť.
• Kouřové roury do komína musí být co nejkratší a mírně stoupat. Zakončení v komíně musí být ocelovou vložkou roury. Roura nasazená na kamna musí být proti vytažení zajištěna kolíkem, čepem nebo nýtem (při montáži nutno přivrtat). Celková délka kouřových rour nesmí přesáhnout z důvodu dobrého tahu 1,5m.	• Dymové rúry do komína musia byť čo najkratšie a mierne stúpať. Zakončenie v komíne musí byť oceľovou vložkou rúry. Rúra nasadená na kachle musí byť proti vytiahnutiu zaistená kolíkom, čapom alebo nitom (pri montáži je nutné privŕtať). Celková dĺžka dymových rúr nesmie presiahnuť z dôvodu dobrého ťahu 1,5m.
• Nehořlavá podlaha musí přesahovat půdorysné rozměry kamen na stranách alespoň 10 cm, vzadu alespoň 10 cm a vepředu alespoň 30 cm. Z uvedeného též vyplývají minimální rozměry podkladového plechu pod kamna v případě postavení kamen na hořlavou podlahu. Podkladový plech musí mít tloušťku minimálně 2 mm. V případě instalace pokladové skleněné desky se na spodní stranu dávají pro odstranění nerovnosti korkové samolepicí terčíky (přesahy jsou shodné jako u podkladového plechu). Z praktických důvodů se doporučuje sklo po obvodě přilepit k podlaze transparentním silikonem tak, aby pod něj nedocházelo k zanášení nečistot.	• Nehorľavá podlaha musí presahovať pôdorysné rozmery kachlí na stranách aspoň 10 cm, vzadu aspoň 10 cm a vpredu aspoň 30 cm. Z uvedeného tiež vyplývajú minimálne rozmery podkladového plechu pod kachle v prípade postavenia kachlí na horľavú podlahu. Podkladový plech musí mať hrúbku minimálne 2 mm. V prípade inštalácie pokladovej sklenenej dosky sa na spodnú stranu dávajú na odstránenie nerovnosti korkové samolepiace terčíky (presahy sú zhodné ako pri podkladovom plechu). Z praktických dôvodov sa odporúča sklo po obvode prilepiť k podlahe transparentným silikónom tak, aby pod neho nedochádzalo k zanášaniu nečistôt.
• Většina kamen má možnost připojení kouřovodu nahoru nebo dozadu (viz TL). Výběr připojení je závislý na uživateli. V případě záměny kouřovodu je nutné dodržet návod dle přílohy č. 14.2. Kryt pro zaslepení otvoru v plášti je v popelníku. Při montáži a demontáži záslepky a kouřovodu je nutno dbát na zachování těsnosti (dociluje se těsnící šňůrou v záslepce a kouřovodu). U kamen s plechovým víkem, které je opatřeno vylamovacím víčkem horního kouřovodu je nutné před záměnou kouřovodu vylomit (pomocí šroubováku) toto víčko z plechového víka. Pro případ použití zadního vývodu je v dodávce kamenných obkladů víčko z daného typu kamene pro zaslepení otvoru v horní desce.	• Väčšina kachlí má možnosť pripojenia dymovodu nahor alebo dozadu (pozri TL). Výber pripojenia je závislý od používateľa. V prípade zámeny dymovodu je nutné dodržať návod podľa prílohy č. 14.2. Kryt na zaslepenie otvoru v plášti je v popolníku. Pri montáži a demontáži záslepky a dymovodu je nutné dbať na zachovanie tesnosti (docieľuje sa tesniacou šnúrou v záslepke a dymovode). U kachlí s plechovým vekom, ktoré je opatrené vylamovacím viečkom horného dymovodu je nutné pred zámenou dymovodu vylomiť (pomocou skrutkovača) toto viečko z plechového veka. Pre prípad použitia zadného vývodu je v dodávke kamenných obkladov viečko z daného typu kameňa na zaslepenie otvoru v hornej doske.
• Povolení k instalaci kamen na komín musí schválit odpovědná osoba (kominík).	• Povolenie na inštaláciu kachlí na komín musí schváliť zodpovedná osoba (kominár).
- 6 -	- 6 -

Pôvodná strana 7

Pôvodný text	Slovenčina
5.2 Pokyny pro montáž teplovodního výměníku	5.2 Pokyny pre montáž teplovodného výmenníka
UPOZORNĚNÍ: Projekt a montáž teplovodního rozvodu nebo zásobníku teplé užitkové vody, je vždy nutné vypracovat a provést firmou s patřičným oprávněním!	UPOZORNENIE: Projekt a montáž teplovodného rozvodu alebo zásobníka teplej úžitkovej vody, je vždy nutné vypracovať a vykonať firmou s patričným oprávnením!
Při instalaci teplovodního rozvodu je nutné respektovat požadavky na tepelné soustavy v budovách:	Pri inštalácii teplovodného rozvodu je nutné rešpektovať požiadavky na tepelné sústavy v budovách:
ČSN 06 0830 ČSN 06 0310 ČSN 06 0320 ČSN EN 12 828 ČSN EN 13 240:2005 +A2 Zákon 201/2012 Sb.	ČSN 06 0830 ČSN 06 0310 ČSN 06 0320 ČSN EN 12 828 ČSN EN 13 240:2005 +A2 Zákon 201/2012 Sb.
– Zabezpečovací zařízení – Projektování a montáž – Příprava teplé vody - navrhování a projektování – Navrhování teplovodních tepelných soustav – Spotřebiče na pevná paliva k vytápění obytných prostorů – Zákon o ochraně ovzduší	– Zabezpečovacie zariadenia – Projektovanie a montáž – Príprava teplej vody - navrhovanie a projektovanie – Navrhovanie teplovodných tepelných sústav – Spotrebiče na pevné palivá na vykurovanie obytných priestorov – Zákon o ochrane ovzdušia
Výměník krbových kamen je nutno s teplovodním rozvodem spojit pomocí závitového spoje. Pro tento účel je výměník kamen opatřen závitovými vývody. Se specializovanou topenářskou firmou, která bude provádět instalaci topného rozvodu, se doporučuje projednat připojení výměníku kamen, u kterého musí být zaručena možnost jeho odpojení nebo výměny, pomocí tlakových ohebných pancéřových hadic. Tato úprava umožní snadnější montáž (demontáž) výměníku a snadné odstavení kamen od komína, sejmutí kouřovodů při jejich čištění a snadný přístup do horní části spalovacího prostoru.	Výmenník krbových kachlí je nutné s teplovodným rozvodom spojiť pomocou závitového spoja. Na tento účel je výmenník kachlí opatrený závitovými vývodmi. So špecializovanou kúrenárskou firmou, ktorá bude vykonávať inštaláciu vykurovacieho rozvodu, sa odporúča prerokovať pripojenie výmenníka kachlí, u ktorého musí byť zaručená možnosť jeho odpojenia alebo výmeny, pomocou tlakových ohybných pancierových hadíc. Táto úprava umožní ľahšiu montáž (demontáž) výmenníka a ľahké odstavenie kachlí od komína, sňatie dymovodov pri ich čistení a ľahký prístup do hornej časti spaľovacieho priestoru.
• Pro případ výpadku elektrické energie nebo pro jinou případnou poruchu systému doporučujeme nucenou soustavu zabezpečit proti přetopení použitím např. otevřené expanzní nádoby, zapojením ochlazovacího okruhu nebo ochlazovací smyčky (u některých typů, viz TL nebo na www.abx.cz/cs/funkce-ochlazovaci-smycky).	• Pre prípad výpadku elektrickej energie alebo pre inú prípadnú poruchu systému odporúčame nútenú sústavu zabezpečiť proti prekúreniu použitím napr. otvorenej expanznej nádoby, zapojením ochladzovacieho okruhu alebo ochladzovacej slučky (u niektorých typov, viď TL alebo na www.abx.cz /sk/funkcia-ochladzovaciu-
UPOZORNĚNÍ:	UPOZORNENIE:
• Ochlazovací smyčka je navržena tak, aby v plném rozsahu ochránila výměník proti jeho přetopení. Předpokladem správné funkce a připojení, je nutnost přívodu studené vody se stálým min. tlakem 2 bar a teplotě do 15°C, tj. zdroj vody musí být nezávislý na výpadku elektrické energie (nejlépe vodovodní řád). Chladící voda z ochlazovací smyčky se odvádí do odpadu (odpadní jímky).	• Ochladzovacia slučka je navrhnutá tak, aby v plnom rozsahu ochránila výmenník proti jeho prekúreniu. Predpokladom správnej funkcie a pripojenia, je nutnosť prívodu studenej vody so stálym min. tlakom 2 bar a teplote do 15 ° C, tj zdroj vody musí byť nezávislý na výpadku elektrickej energie (najlepšie vodovodný poriadok). Chladiaca voda z ochladzovacej slučky sa odvádza do odpadu (odpadové nádržky).
• Ochlazovací smyčka používá jako ochranu proti přetopení výměníku termoventil.	• Ochladzovacia slučka používa ako ochranu proti prekúreniu výmenníka termoventil.
Pozor! V souladu s požadavky normy ČSN EN 12828, ČSN EN 303-5 je provozovatel systému povinen nechat zkontrolovat termoventil odbornou firmou, a to nejméně jednou za rok, aby byla zajištěna jeho funkčnost.	Pozor! V súlade s požiadavkami normy ČSN EN 12828 , ČSN EN 303-5 je prevádzkovateľ systému povinný nechať skontrolovať termoventil odbornou firmou, a to najmenej raz za rok, aby bola zaistená jeho funkčnosť.

Pôvodný text	Slovenčina
• Pro zvýšení životnosti výměníku a zlepšení fáze roztápění a hoření doporučujeme instalovat termoregulační ventil v kombinaci se spínacím termostatem pro čerpadlo.	• Pre zvýšenie životnosti výmenníka a zlepšenie fázy rozkurovania a horenia odporúčame inštalovať termoregulačný ventil v kombinácii so spínacím termostatom pre čerpadlo.
• V nejnižší části otopné soustavy musí být instalován vypouštěcí ventil.	• V najnižšej časti vykurovacej sústavy musí byť inštalovaný vypúšťací ventil.
• Krbová kamna vybavená výměníkem se nesmí používat bez připojení teplovodního rozvodu a naplnění teplonosným médiem, tzn. vody nebo mrazuvzdorné náplně doporučené k tomuto účelu.	• Krbové kachle vybavené výmenníkom sa nesmú používať bez pripojenia teplovodného rozvodu a naplnenia teplonosným médiom, tzn. vody alebo mrazuvzdorné náplne odporúčané na tento účel.
5.3 Centrální přívod vzduchu (CPV)	5.3 Centrálny prívod vzduchu (CPV)
Při montáži kamen je nutno zajistit dostatečný přívod čerstvého vzduchu do místnosti a to alespoň průřezem 2 dm². Samostatný průřez pro přívod čerstvého vzduchu může být nahrazen velkými netěsnostmi oken a dveří. Některá krbová kamna jsou vyráběna s centrálním přívodem vzduchu (CPV, viz TL), ten umožňuje přivádět do spalovací komory kamen vzduch pro hoření z exteriérů, technických místnost, předsíní atd. V tomto případě doporučuje výrobce zajistit samostatný přívod spalovacího vzduchu touto cestou. Délka tohoto přívodu nesmí přesáhnout 5 m, přičemž v případě každého kolena se tato délka zkracuje o 1m. Hrdlo přívodu CPV není součástí dodávky a uživatel si jej musí objednat u výrobce zvlášť.	Pri montáži kachlí je nutné zaistiť dostatočný prívod čerstvého vzduchu do miestnosti a to aspoň prierezom 2 dm². Samostatný prierez pre prívod čerstvého vzduchu môže byť nahradený veľkými netesnosťami okien a dverí. Niektoré krbové kachle sú vyrábané s centrálnym prívodom vzduchu (CPV, viď TL), ten umožňuje privádzať do spaľovacej komory kachlí vzduch na horenie z exteriérov, technických miestností, predsiení atď. V tomto prípade odporúča výrobca zaistiť samostatný prívod spaľovacieho vzduchu touto cestou. Dĺžka tohto prívodu nesmie presiahnuť 5 m, pričom v prípade každého kolena sa táto dĺžka skracuje o 1m. Hrdlo prívodu CPV nie je súčasťou dodávky a užívateľ si ho musí objednať u výrobcu zvlášť.
UPOZORNĚNÍ: V případě instalace kamen v místnosti, kde je přívod čerstvého vzduchu odpovídajícího průřezu a je zabudováno odsávání (např. digestoř), musí se průřez přívodu patřičně zvětšit!	UPOZORNENIE: V prípade inštalácie kachlí v miestnosti, kde je prívod čerstvého vzduchu zodpovedajúceho prierezu a je zabudované odsávanie (napr. digestor), musí sa prierez prívodu patrične zväčšiť!
V případě zapojení CPV nesmí nikdy dojít k omezení ani uzavření tohoto přívodu a musí být instalována taková vnější mřížka, která nesmí průřezem otvorů omezit přívod vzduchu do krbových kamen (tzn. otvory ve mřížce ani její napojení na CPV nesmí omezit jeho průřez a tím snížit přívod vzduchu do kamen!!).	V prípade zapojenia CPV nesmie nikdy dôjsť k obmedzeniu ani uzavretiu tohto prívodu a musí byť inštalovaná taká vonkajšia mriežka, ktorá nesmie prierezom otvorov obmedziť prívod vzduchu do krbových kachlí (tzn. otvory v mriežke ani jej napojenie na CPV nesmie obmedziť jeho prierez a tým znížiť prívod vzduchu do kachlí!!).
- 7 -	- 7 -

Pôvodná strana 8

Pôvodný text	Slovenčina
6. PALIVO	6. PALIVO
Krbová kamna jsou navržena pro topení palivovým dřevem, dřevními nebo v některých případech hnědouhelnými briketami (viz. TL). Vlhkost spalovaného dřeva má být nižší než 18 %. Získá ji dřevo skladované alespoň 2 roky ve větraném přístřešku. Při topení briketami je nutno brikety skladovat v suchém prostředí, jinak se vlhkem znehodnotí a rozpadnou. V případě topení dřevem „mokrým“ kamna ztrácí minimálně 20 % na výkonu. Roste spotřeba paliva a vzniká nebezpečí „dehtování“ kamen. Dehet se usazuje zejména na stěnách teplovodního výměníku a významně zhoršuje podmínky přestupu tepla do vody. Dehet navíc silně znečišťuje sklo. Pozn.: Druhy palivového dřeva a jeho výhřevnost naleznete na našich webových stránkách www.abx.cz pod odkazem Zákaznický servis a dále Tipy a doporučení (http://www.abx.cz/cs/druhy-palivoveho-dreva-a-jehovyhrevnost).	Krbové kachle sú navrhnuté na kúrenie palivovým drevom, drevnými alebo v niektorých prípadoch hnedouhoľnými briketami (viď. TL). Vlhkosť spaľovaného dreva má byť nižšia ako 18 %. Získa ju drevo skladované aspoň 2 roky vo vetranom prístrešku. Pri kúrení briketami je nutné brikety skladovať v suchom prostredí, inak sa vlhkom znehodnotia a rozpadnú. V prípade kúrenia drevom „mokrým“ kachle stráca minimálne 20 % na výkone. Rastie spotreba paliva a vzniká nebezpečenstvo „dechtovania“ kachlí. Decht sa usadzuje najmä na stenách teplovodného výmenníka a významne zhoršuje podmienky prestupu tepla do vody. Decht navyše silne znečisťuje sklo. Pozn.: Druhy palivového dreva a jeho výhrevnosť nájdete na našich webových stránkach www.abx.cz pod odkazom Zákaznícky servis a ďalej Tipy a odporúčania (http://www.abx.cz/cs/druhy-palivoveho-dreva-a-jehovyhrevnost).
UPOZORNĚNÍ:	UPOZORNENIE:
• V kamnech se smí topit jen výše uvedeným palivem. Nesmí se v nich topit kapalnými palivy, uhlím, nesmí se v nich spalovat neurčitý odpad z plastických hmot apod.	• V kachliach sa smie kúriť len vyššie uvedeným palivom. Nesmie sa v nich kúriť kvapalnými palivami, uhlím, nesmie sa v nich spaľovať neurčitý odpad z plastických hmôt a pod.
• U některých kamen je nutné při topení hnědouhelnými briketami nastavit regulátory přívodu vzduchu do polohy hnědouhelné brikety (viz TL).	• Pri niektorých kachliach je nutné pri kúrení hnedouhoľnými briketami nastaviť regulátory prívodu vzduchu do polohy hnedouhoľnej brikety (viď TL).
7. OBSLUHA	7. OBSLUHA
UPOZORNĚNÍ: Krbová kamna smí být provozována pouze v souladu s tímto návodem. Kamna nesmí obsluhovat děti. Topit se může pouze určeným palivem. Kamna vyžadují občasný dohled. Pro bezpečnou obsluhu dodává výrobce s kamny ochrannou rukavici.	UPOZORNENIE: Krbové kachle smú byť prevádzkované iba v súlade s týmto návodom. Kachle nesmú obsluhovať deti. Kúriť sa môže iba určeným palivom. Kachle vyžadujú občasný dohľad. Pre bezpečnú obsluhu dodáva výrobca s pecou ochrannú rukavicu.
7.1 Spalovací proces	7.1 Spaľovací proces

Pôvodný text	Slovenčina
Spalování dřeva, dřevními briketami a u některých typů i hnědouhelných briket v krbových kamnech je systémem prohořívajícím, což znamená, že spalování probíhá v celé vsázce paliva naráz. Pro zajištění optimálních podmínek snadného podpalu a následného rozhoření je nutné pod hořící palivo, přes rošt, přivést dostatečné množství vzduchu – označený jako primární, který je vždy regulovatelný. Se vzrůstající teplotou spalin se začínají uvolňovat plynné složky paliva, které by bez dalšího přívodu vzduchu nevykonaly žádnou práci v podobě tepelné energie, proto je nutné přivést další vzduch do úrovně výšky plamenů, kde proces spalování těchto plynných složek může dále probíhat, tím většinou zaniká požadavek na potřebu přívodu vzduchu primárního, naopak vzniká požadavek na přívod vzduchu sekundárního, případně zde může být i přívod vzduchu terciárního. Přívod sekundárního vzduchu, který je u většiny výrobků	Spaľovanie dreva, drevnými briketami a pri niektorých typoch aj hnedouhoľných brikiet v krbových kachliach je systémom prehorievajúcim, čo znamená, že spaľovanie prebieha v celej vsádzke paliva naraz. Na zaistenie optimálnych podmienok ľahkého podpalu a následného rozhorenia je nutné pod horiace palivo, cez rošt, priviesť dostatočné množstvo vzduchu – označený ako primárny, ktorý je vždy regulovateľný. So vzrastajúcou teplotou spalín sa začínajú uvoľňovať plynné zložky paliva, ktoré by bez ďalšieho prívodu vzduchu nevykonali žiadnu prácu v podobe tepelnej energie, preto je nutné priviesť ďalší vzduch do úrovne výšky plameňov, kde proces spaľovania týchto plynných zložiek môže ďalej prebiehať, tým väčšinou zaniká požiadavka na potrebu prívodu vzduchu. byť aj prívod vzduchu terciárneho. Prívod sekundárneho vzduchu, ktorý je u väčšiny výrobkov regulovateľný, skvalitňuje tak spaľovanie, ako aj napomáha k samočinnému čisteniu skla

Pôvodný text	Slovenčina
regulovatelný, zkvalitňuje jak spalování, tak i napomáhá k samočinnému čistění skla dvířek. Terciární vzduch je určen ke zdokonalení celkového procesu spalování, bývá pevně dán (nelze jej regulovat). Při správném množství a poměru vzduchů přivedených do správných míst spalovací komory se účinnost spalování zvýší a tím se snižuje emise škodlivých plynů do ovzduší a napomáhá tak k ochraně životního prostředí. Rozmístění regulátorů přívodů vzduchů je znázorněno na schématu v technickém listu, který je součástí každé dodávky krbových kamen. V praxi se kamna většinou regulují pomocí regulátorů vzduchů, zejména sekundárním přívodem vzduchu. Přesné nastavení spalovacího procesu pomocí regulátorů nelze jednoznačně definovat. Je ovlivněno řadou faktorů –	dvierok. Terciárny vzduch je určený na zdokonalenie celkového procesu spaľovania, býva pevne daný (nedá sa regulovať). Pri správnom množstve a pomere vzduchov privedených do správnych miest spaľovacej komory sa účinnosť spaľovania zvýši a tým sa znižuje emisie škodlivých plynov do ovzdušia a napomáha tak k ochrane životného prostredia. Rozmiestnenie regulátorov prívodov vzduchov je znázornené na schéme v technickom liste, ktorý je súčasťou každej dodávky krbových kachlí. V praxi sa kachle väčšinou regulujú pomocou regulátorov vzduchov, najmä sekundárnym prívodom vzduchu. Presné nastavenie spaľovacieho procesu pomocou regulátorov nie je možné jednoznačne definovať. Je ovplyvnené množstvom faktorov –
vlhkostí paliva, druhem paliva, tahem komína, venkovními tlakovými podmínkami atd. Proto si spalovací proces (intenzitu a kvalitu plamene) musíme regulovat podle stávajících podmínek.	vlhkosťou paliva, druhom paliva, ťahom komína, vonkajšími tlakovými podmienkami atď. Preto si spaľovací proces (intenzitu a kvalitu plameňa) musíme regulovať podľa existujúcich podmienok.
7.2 První zátop	7.2 Prvé zakúrenie
První zatopení v krbových kamnech musí být měkkým dřevem, aby teplota stoupala relativně pomalu. Bylo ověřeno, že takto dochází k podstatně lepšímu, trvalejšímu vytvrzení použité barvy a lépe se vložka „usadí“. Výrobce proto dodává s krbovými kamny obal ze smrkového jehličnatého řeziva, kde je řezivo vysušeno a po rozřezání nutno dřevo z obalu použít při prvním zátopu. Důležité je po zatopení postupně dosáhnout plného výkonu kamen a takto topit alespoň jednu hodinu. Během této doby se vypálí použitá barva, stabilizuje se a získá příslušnou pevnost, tvrdost, otěruvzdornost. Během této doby je třeba místnost intenzivně větrat. Domácí zvířata a klece s ptáky z místnosti raději odstraňte. Během vypalování se nedotýkejte povrchu kamen, barva by se mohla poškodit.	Prvé zatopenie v krbových kachliach musí byť mäkkým drevom, aby teplota stúpala relatívne pomaly. Bolo overené, že takto dochádza k podstatne lepšiemu, trvalejšiemu vytvrdeniu použitej farby a lepšie sa vložka „usadí“. Výrobca preto dodáva s krbovými kachľami obal zo smrekového ihličnatého reziva, kde je rezivo vysušené a po rozrezaní nutné drevo z obalu použiť pri prvom zakúrení. Dôležité je po zatopení postupne dosiahnuť plný výkon kachlí a takto kúriť aspoň jednu hodinu. Počas tejto doby sa vypáli použitá farba, stabilizuje sa a získa príslušnú pevnosť, tvrdosť, oteruvzdornosť. Počas tejto doby treba miestnosť intenzívne vetrať. Domáce zvieratá a klietky s vtákmi z miestnosti radšej odstráňte. Počas vypaľovania sa nedotýkajte povrchu kachlí, farba by sa mohla poškodiť.
- 8 -	- 8 -

Pôvodná strana 9

Pôvodný text	Slovenčina
V případě krbových kamen s teplovodním výměníkem je nezbytně nutné již před prvním zátopem zapojit výměník do soustavy a zajistit, aby teplovodní systém fungoval již při prvním zátopu. V krbových kamnech se nesmí zatopit ani topit, není-li teplovodní systém zapojený a funkční. Před prvním zátopem je nutno zkontrolovat těsnost teplovodního systému. U výměníku může při prvním zátopu docházet k rosení na povrchu výměníku a tím i k odkapávání srážené vody do prostoru ohniště a k dehtování, což není považováno za vadu, a tudíž není důvodem k reklamaci. Čím větší je výkon výměníku, tím větší je pravděpodobnost rosení výměníku. K minimalizaci tohoto jevu doporučujeme zapojení teplovodní soustavy s třícestným nebo čtyřcestným ventilem viz schéma příloha č. 14.4. Ventil zajišťuje, po ohřátí teplonosného média (vody nebo mrazuvzdorné náplně doporučené k tomuto účelu), postupné vpouštění studeného teplonosného média do výměníku a tím zabrání opětovnému prudkému ochlazení výměníku, následkem čehož, pak dochází k rosení na povrchu výměníku.	V prípade krbových kachlí s teplovodným výmenníkom je nevyhnutné už pred prvým zakúrením zapojiť výmenník do sústavy a zabezpečiť, aby teplovodný systém fungoval už pri prvom zakúrení. V krbových kachliach sa nesmie zakúriť ani kúriť, ak nie je teplovodný systém zapojený a funkčný. Pred prvým zakúrením je nutné skontrolovať tesnosť teplovodného systému. Pri výmenníku môže pri prvom zakúrení dochádzať k roseniu na povrchu výmenníka a tým aj k odkvapkávaniu zrážanej vody do priestoru ohniska ak dechtovaniu, čo nie je považované za vadu, a teda nie je dôvodom na reklamáciu. Čím väčší je výkon výmenníka, tým väčšia je pravdepodobnosť rosenia výmenníka. Na minimalizáciu tohto javu odporúčame zapojenie teplovodnej sústavy s trojcestným alebo štvorcestným ventilom viď schému príloha č. 14.4. Ventil zaisťuje, po ohriatí teplonosného média (vody alebo mrazuvzdorné náplne odporúčané na tento účel), postupné vpúšťanie studeného teplonosného média do výmenníka a tým zabráni opätovnému prudkému ochladeniu výmenníka, následkom čoho, potom dochádza k roseniu na povrchu výmenníka.
7.3 Zátop	7.3 Zátop
Varianta s roštem: Při zátopu musí být rošt čistý. Položte na něj zmačkaný papír, dřevěné hobliny nebo třísky a několik menších polen. Varianta bez roštu: Při zátopu je třeba dbát, aby papír a třísky byly položeny na topeniště tak, aby byl možný přístup vzduchu mezi a pod. Regulátory přívodu vzduchu (dusivky) nastavte na - otevřeno (viz TL) a u varianty s přepínačem druhu paliva na pozici (2), zatápěcí klapku (pokud je součástí) na pravém boku kamen otevřete (dle popisku na štítku). Pokud se jedná o typ kamen s jednou dusivkou, je třeba při zátopu nastavit dusivku do polohy otevřeno (na maximum) a po roztopení můžete dusivku regulovat dle potřeby. Papír zapalte a dvířka uzavřete. K zátopu je možné použít podpalovačů typu „PEPO“. K zátopu se nesmí použít tekutých hořlavin typu „benzín“. Výrobce upozorňuje, že již v době prvního zátopu v kamnech musí být zajištěna cirkulace vody v teplovodním výměníku.	Variant s roštom: Pri zakúrení musí byť rošt čistý. Položte naň pokrčený papier, drevené hobliny alebo triesky a niekoľko menších polien. Variant bez roštu: Pri zakúrení je potrebné dbať, aby papier a triesky boli položené na ohnisko tak, aby bol možný prístup vzduchu medzi a pod. Regulátory prívodu vzduchu (dusivky) nastavte na - otvorené (viď TL) a pri variante s prepínačom druhu paliva na pozícii (2), zakurovaciu klapku (ak je súčasťou) na pravom boku kachlí otvorte (podľa popisku na štítku). Pokiaľ sa jedná o typ kachlí s jednou dusivkou, je potrebné pri zakúrení nastaviť dusivku do polohy otvorené (na maximum) a po rozkúrení môžete dusivku regulovať podľa potreby. Papier zapáľte a dvierka uzavrite. K zakúreniu je možné použiť podpaľovače typu „PEPO“. Na zakúrenie sa nesmie použiť tekutých horľavín typu „benzín“. Výrobca upozorňuje, že už v čase prvého zakúrenia v kachliach musí byť zaistená cirkulácia vody v teplovodnom výmenníku.
7.4 Topení	7.4 Kúrenie

Pôvodný text	Slovenčina
Spotřebič je způsobilý ke krátkodobému provozu. Varianty a umístění regulátorů, jakož i jejich nastavení je patrno ze schématu v technickém listu. Optimální nastavení dusivek je nutno ověřit a přizpůsobit danému tahu komína. Po rozhoření kamen je nutno zavřít zatápěcí klapku (pokud je součástí kamen). Varianta s roštem: Doporučuje se přikládat až po vyhoření paliva na žhavé uhlíky. Varianta bez roštu: Palivo se doporučuje přikládat na ještě žhavé uhlíky z počátku menšími kousky polen. V případě, že nebude dostatečné množství žhavého na další přiložení, je dobré použít třísky a nastavit dusivku na maximum, dokud se palivo nerozhoří. Shořelo-li palivo na žhavé uhlíky,	Spotrebič je spôsobilý na krátkodobú prevádzku. Varianty a umiestnenie regulátorov, ako aj ich nastavenie je zrejmé zo schémy v technickom liste. Optimálne nastavenie dusiviek je nutné overiť a prispôsobiť danému ťahu komína. Po rozhorení kachlí je nutné zavrieť zakurovaciu klapku (ak je súčasťou kachlí). Variant s roštom: Odporúča sa prikladať až po vyhorení paliva na žeravé uhlíky. Variant bez roštu: Palivo sa odporúča prikladať na ešte horúce uhlíky zo začiatku menšími kúskami polien. V prípade, že nebude dostatočné množstvo horúceho na ďalšie priloženie, je dobré použiť triesky a nastaviť dusivku na maximum, pokiaľ sa palivo nerozhorí. Ak zhorelo palivo na žeravé uhlíky,

Pôvodný text	Slovenčina
pootevřete přikládací dvířka na 10-15 mm a vyčkejte cca 15-20 vteřin, než otevřete přikládací dvířka úplně, a do ohniště položte palivo. Tímto postupem se výrazně sníží množství kouře unikajícího do místnosti při přikládaní. Pro další snížení množství tohoto kouře je možné otevřít při přikládání zatápěcí klapku (pokud je součástí kamen). Množství přikládaného paliva má odpovídat hodinové informativní spotřebě pro daná krbová kamna (viz technický list).	pootvorte prikladacie dvierka na 10-15 mm a vyčkajte cca 15-20 sekúnd, než otvoríte prikladacie dvierka úplne, a do ohniska položte palivo. Týmto postupom sa výrazne zníži množstvo dymu unikajúceho do miestnosti pri prikladaní. Pre ďalšie zníženie množstva tohto dymu je možné otvoriť pri prikladaní zakurovaciu klapku (ak je súčasťou kachlí). Množstvo prikladaného paliva má zodpovedať hodinovej informatívnej spotrebe pre dané krbové kachle (viď technický list).
UPOZORNĚNÍ: Ohřev a chladnutí krbových kamen je zpravidla doprovázeno akustickým projevem, toto není na závadu.	UPOZORNENIE: Ohrev a chladnutie krbových kachlí je spravidla sprevádzané akustickým prejavom, toto nie je na závadu.
7.5 Čistota skla	7.5 Čistota skla
Na zachování čistoty skla dvířek má vliv vedle používání vhodného paliva, dostatečného přívodu spalovacího vzduchu (zejména sekundárního) a odpovídajícího komínového tahu také způsob, jak jsou krbová kamna obsluhována. V této souvislosti doporučujeme přikládat pouze jednu vrstvu paliva a to tak, aby bylo palivo co nejrovnoměrněji rozprostřeno po topeništi a aby bylo co nejdále od skla. Toto platí i pro brikety (vzdálenost mezi nimi 5 až 10 mm). V případě znečištění skla při topení doporučujeme zvýšit intenzitu hoření (mimo hnědouhelných briket) otevřením regulátoru sekundárního vzduchu, čímž se většinou sklo samovolně vyčistí. Topení hnědouhelnými briketami způsobuje větší znečištění skla přikládacích dvířek než při topení dřevem.	Na zachovanie čistoty skla dvierok má vplyv vedľa používania vhodného paliva, dostatočného prívodu spaľovacieho vzduchu (najmä sekundárneho) a zodpovedajúceho komínového ťahu tiež spôsob, ako sú krbové kachle obsluhované. V tejto súvislosti odporúčame prikladať iba jednu vrstvu paliva a to tak, aby bolo palivo čo najrovnomernejšie rozprestreté po ohnisku a aby bolo čo najďalej od skla. Toto platí aj pre brikety (vzdialenosť medzi nimi 5 až 10 mm). V prípade znečistenia skla pri kúrení odporúčame zvýšiť intenzitu horenia (okrem hnedouhoľných brikiet) otvorením regulátora sekundárneho vzduchu, čím sa väčšinou sklo samovoľne vyčistí. Kúrenie hnedouhoľnými briketami spôsobuje väčšie znečistenie skla prikladacích dvierok ako pri kúrení drevom.
- 9 -	- 9 -

Pôvodná strana 10

Pôvodný text	Slovenčina
7.6 Vyprazdňování popela	7.6 Vyprázdňovanie popola
Podle délky a intenzity topení je nutné pomocí pohrabáče sklepávat popel přes rošt do popelníku. Dbejte na to, aby nebyl popelník přeplňován, mohlo by dojít k zabránění přívodu vzduchu pod rošt a následným problémům se zápalem nebo hořením paliva.	Podľa dĺžky a intenzity kúrenia je nutné pomocou pohrabáča poklepávať popol cez rošt do popolníka. Dbajte na to, aby nebol popolník preplňovaný, mohlo by dôjsť k zabráneniu prívodu vzduchu pod rošt a následným problémom so zápalom alebo horením paliva.
Vyprazdňování popelníku od popela je nutné provádět ve stavu studeném, nejlépe při přípravě na další zátop. Popel ze spáleného dřeva a dřevěných briket je možné použít do kompostů nebo jako hnojivo. Vyjmutí popelníku je možné dvěma způsoby, dle konkrétního provedení kamen. Buď vysunutím z přední části kamen za dvířky, nebo je nutné přes spalovací komoru vyjmout rošt (pomocí nástroje pro vyjmutí roštu, který je součástí dodávky kamen), pod kterým je popelník umístěn a následně vyjmout popelník. Po vyprázdnění popelníku jej vraťte zpět opačným postupem, než jste jej vyjmuli. UPOZORNĚNÍ: Před vyprazdňováním popelníku zkontrolujte, zda neobsahuje žhnoucí zbytky paliva, které by mohly způsobit požár v odpadní nádobě. UPOZORNĚNÍ: U kamen bez roštu a popelníku odstraňte popel vymetením do kovové nádoby. Toto je nutné provádět ve stavu studeném, nejlépe při přípravě na další zátop.	Vyprázdňovanie popolníka od popola je nutné vykonávať v stave studenom, najlepšie pri príprave na ďalšie zakúrenie. Popol zo spáleného dreva a drevených brikiet je možné použiť do kompostov alebo ako hnojivo. Vybratie popolníka je možné dvoma spôsobmi, podľa konkrétneho prevedenia kachlí. Buď vysunutím z prednej časti kachlí za dvierkami, alebo je nutné cez spaľovaciu komoru vybrať rošt (pomocou nástroja na vybratie roštu, ktorý je súčasťou dodávky kachlí), pod ktorým je popolník umiestnený a následne vybrať popolník. Po vyprázdnení popolníka ho vráťte späť opačným postupom, než ste ho vybrali. UPOZORNENIE: Pred vyprázdňovaním popolníka skontrolujte, či neobsahuje žeravé zvyšky paliva, ktoré by mohli spôsobiť požiar v odpadovej nádobe. UPOZORNENIE: Pri kachliach bez roštu a popolníka odstráňte popol vymetením do kovovej nádoby. Toto je nutné vykonávať v stave studenom, najlepšie pri príprave na ďalšie zakúrenie.
8. ČIŠTĚNÍ A ÚDRŽBA	8. ČISTENIE A ÚDRŽBA
Krbová kamna ve studeném stavu je nutno nejméně jednou ročně (po topné sezóně), případně i častěji, vyčistit.	Krbové kachle v studenom stave je nutné najmenej raz ročne (po vykurovacej sezóne), prípadne aj častejšie, vyčistiť.
• Při čištění je třeba odstranit usazeniny v kouřovodech, spalovacím prostoru a na clonách pro směrování tahu.	• Pri čistení je potrebné odstrániť usadeniny v dymovodoch, spaľovacom priestore a na clonách na smerovanie ťahu.
• Rošt je nutné udržovat průchodný.	• Rošt je nutné udržiavať priechodný.
• Opravit, nejlépe výměnou, vypadlé části vyzdívky. Její úplnost je nutné sledovat i během topné sezóny. Mezery mezi jednotlivými deskami slouží jako tepelná dilatace zamezující popraskání a nesmí se mezery jakkoli vyplňovat (např. výmazovou hmotou). Popraskané vermikulitové či šamotové desky neztrácejí svojí funkčnost, pokud zcela nevypadnou a proto nejsou důvodem k reklamaci.	• Opraviť, najlepšie výmenou, vypadnuté časti výmurovky. Jej úplnosť je nutné sledovať aj počas vykurovacej sezóny. Medzery medzi jednotlivými doskami slúžia ako tepelná dilatácia zamedzujúca popraskaniu a nesmú sa medzery akokoľvek vyplňovať (napr. výmazovou hmotou). Popraskané vermikulitové či šamotové dosky nestrácajú svoju funkčnosť, pokiaľ úplne nevypadnú a preto nie sú dôvodom na reklamáciu.
• Na vyčištění skla lze použít běžné přípravky na čištění sporáků a pečících trub, suchý měkký hadr nebo i noviny, případně speciální přípravek na čištění skel krbových kamen, např. přípravek CINOL. Sklo se musí zásadně čistit pouze v chladném stavu. Na čištění lakovaných částí povrchu topidla nikdy nepoužívejte vodu, vhodné je použít molitanovou houbu nebo měkký flanelový hadr.	• Na vyčistenie skla je možné použiť bežné prípravky na čistenie sporákov a rúr na pečenie, suchú mäkkú handru alebo aj noviny, prípadne špeciálny prípravok na čistenie skiel krbových kachlí, napr. prípravok CINOL. Sklo sa musí zásadne čistiť iba v chladnom stave. Na čistenie lakovaných častí povrchu ohrievača nikdy nepoužívajte vodu, vhodné je použiť molitanovú špongiu alebo mäkkú flanelovú handru.
• Pravidelným čištěním komínového průduchu zabráníte vznícení tuhých částic zplodin usazených na stěnách komína.	• Pravidelným čistením komínového prieduchu zabránite vznieteniu tuhých častíc splodín usadených na stenách komína.

Pôvodný text	Slovenčina
• Pro čištění keramických dlaždic nebo kachlů doporučujeme používat pouze suchý, maximálně mírně navlhčený hadr. Čištění provádějte pouze ve studeném stavu.	• Na čistenie keramických dlaždíc alebo kachlí odporúčame používať iba suchú, maximálne mierne navlhčenú handru. Čistenie vykonávajte iba v studenom stave.
• Plochy omítnuté štukovou omítkou se pouze očistí pomocí smetáku nebo vysavače.	• Plochy omietnuté štukovou omietkou sa iba očistí pomocou metly alebo vysávača.
• Průduchy výměníku je potřeba čistit dle potřeby, doporučujeme alespoň 1x za měsíc. Stupeň znečištění je ovlivněn především vlastnostmi paliva (vlhkostí apod.) a způsobem obsluhy (např. provozem v úsporném režimu – regulátory vzduchu uzavřeny). U některých typů kamen je součástí dodávky čistící škrabka výměníku. Přístup k průduchům výměníku je z prostoru spalovací komory, případně po sejmutí kouřové trubky. Znečištění průchodů výměníku má nepříznivý vliv na jeho výkon.	• Prieduchy výmenníka je potrebné čistiť podľa potreby, odporúčame aspoň 1x za mesiac. Stupeň znečistenia je ovplyvnený predovšetkým vlastnosťami paliva (vlhkosťou a pod.) a spôsobom obsluhy (napr. prevádzkou v úspornom režime – regulátory vzduchu uzavreté). U niektorých typov kachlí je súčasťou dodávky čistiaca škrabka výmenníka. Prístup k prieduchom výmenníka je z priestoru spaľovacej komory, prípadne po sňatí dymovej rúrky. Znečistenie priechodov výmenníka má nepriaznivý vplyv na jeho výkon.
• Topení hnědouhelnými briketami vyžaduje častější čištění kamen, kouřovodu a skla.	• Kúrenie hnedouhoľnými briketami vyžaduje častejšie čistenie kachlí, dymovodu a skla.
- 10 -	- 10 -

Pôvodná strana 11

Pôvodný text	Slovenčina
9. PROBLÉM A JEHO ŘEŠENÍ	9. PROBLÉM A JEHO RIEŠENIE
Problém	Problém
Příčina	Príčina
Řešení	Riešenie
Krbová kamna špatně hoří (netáhnou) anebo během přikládání nebo v průběhu topení kouří.	Krbové kachle zle horia (netiahnu) alebo počas prikladania alebo v priebehu kúrenia fajčia.
Komín nebo kouřovod špatně těsní (je přisáván falešný vzduch).	Komín alebo dymovod zle tesní (je prisávaný falošný vzduch).
Nechat prověřit komín (např. utěsnit komínová dvířka). Řádně sesadit kouřové trubky či poškozené vyměnit.	Nechať preveriť komín (napr. utesniť komínové dvierka). Riadne zosadiť dymové rúrky alebo poškodené vymeniť.
Špatný tah komína.	Zlý ťah komína.
S kominíkem (kamnářem) objasnit příčinu a přijmout opatření např. vyčistit komín, odstranit redukce kouřovodu, zvýšit komín, přivést dostatek vzduchu do místnosti.	S kominárom (kamnárom) objasniť príčinu a prijať opatrenia napr. vyčistiť komín, odstrániť redukcia dymovodu, zvýšiť komín, priviesť dostatok vzduchu do miestnosti.
Čistící otvory komína jsou otevřeny.	Čistiace otvory komína sú otvorené.
Zavřete tyto čistící otvory.	Zatvorte tieto čistiace otvory.
Zařízení, kouřovody jsou znečištěny, resp.	Zariadenia, dymovody sú znečistené, resp.
ucpány.	upchaté.
Viz kapitola 8. Čištění a údržba.	Viď kapitola 8. Čistenie a údržba.
Nedostatečný přívod čerstvého vzduchu.	Nedostatočný prívod čerstvého vzduchu.
Viz kapitola 5.3 centrální přívod vzduchu.	Pozri kapitolu 5.3 centrálny prívod vzduchu.
K topení bylo použito špatného paliva.	Na kúrenie bolo použité zlé palivo.
Použijte správné palivo, viz kapitola 6.	Použite správne palivo, viď kapitola 6.
Palivo.	Palivo.
Kamna nelze dostatečně rychle roztopit.	Kachle nemožno dostatočne rýchlo rozkúriť.
Špatně naložené palivo. Příliš málo paliva pro řádné podpálení.	Zle naložené palivo. Príliš málo paliva na riadne podpálenie.
Pro řádné podpálení a následné hoření založte palivo, viz kapitola 7.3 Zátop a 7.4 Topení.	Pre riadne podpálenie a následné horenie založte palivo, viď kapitola 7.3 Zátop a 7.4 Kúrenie.
Špatně nastavený přívod vzduchu.	Zle nastavený prívod vzduchu.
Nastavení regulátorů dle Technického listu.	Nastavenie regulátorov podľa Technického listu.
Prostor není dostatečně vytápěn.	Priestor nie je dostatočne vykurovaný.
Požadavek na teplo je velký, resp. kamna mají malý výkon.	Požiadavka na teplo je veľká, resp. kachle majú malý výkon.

Pôvodný text	Slovenčina
Poradit se s topenářem (kamnářem).	Poradiť sa s kúrenárom (kamnárom).
Snížit tepelné ztráty prostoru (např.	Znížiť tepelné straty priestoru (napr.
zateplením).	zateplením).
Kouřovody a kamna jsou znečištěna.	Dymovody a kachle sú znečistené.
Viz kapitola 8. Čištění a údržba.	Viď kapitola 8. Čistenie a údržba.
Tah komínu je příliš malý.	Ťah komína je príliš malý.
Viz kapitola 4.1 Všeobecná ustanovení.	Pozri kapitolu 4.1 Všeobecné ustanovenia.
Kamna nejsou správně provozována.	Kachle nie sú správne prevádzkované.
Nastavení topidla (tepelného výkonu) není optimální, viz kapitola 7.4 Topení.	Nastavenie ohrievača (tepelného výkonu) nie je optimálne, viď kapitola 7.4 Kúrenie.
Krbová kamna dávají příliš velký topný výkon.	Krbové kachle dávajú príliš veľký vykurovací výkon.
Kamna nejsou správně provozována.	Kachle nie sú správne prevádzkované.
Nastavení topidla (tepelného výkonu) není optimální, viz kapitola 7.4 Topení.	Nastavenie ohrievača (tepelného výkonu) nie je optimálne, viď kapitola 7.4 Kúrenie.
Dvířka popelníku nejsou zcela uzavřena.	Dvierka popolníka nie sú úplne uzavreté.
Dvířka popelníku zcela uzavřete.	Dvierka popolníka úplne uzavrite.
Těsnění dvířek, popelníku je poškozené.	Tesnenie dvierok, popolníka je poškodené.
Vyměňte těsnění dvířek.	Vymeňte tesnenie dvierok.
Tah komínu je příliš velký.	Ťah komína je príliš veľký.
Viz kapitola 4.1 Všeobecná ustanovení.	Pozri kapitolu 4.1 Všeobecné ustanovenia.
Kamna zapáchají a kouří.	Kachle zapáchajú a fajčia.
Tah komína je příliš malý.	Ťah komína je príliš malý.
Viz kapitola 4.1 Všeobecná ustanovení.	Pozri kapitolu 4.1 Všeobecné ustanovenia.
Jde o vypalování ochranného laku, resp.	Ide o vypaľovanie ochranného laku, resp.
kamna jsou ušpiněna, zaprášena.	kachle sú zašpinené, zaprášené.
Vypalování barvy dokončit (kouř a zápach brzy pomine) viz kapitola 7.2 První zátop, resp. kamna zvenčí ve studeném stavu vyčistit.	Vypaľovanie farby dokončiť (dym a zápach čoskoro pominie) viď kapitola 7.2 Prvé zakúrenie, resp. kachle zvonku v studenom stave vyčistiť.
Sklo dveří se zanáší	Sklo dverí sa zanáša
Příčinu nelze vždy 100% určit, ale většinou to je: nevhodné palivo, špatně nastavené spalování, špatný nebo dočasně zhoršený tah komína, uvolněné těsnění dvířek.	Príčinu nemožno vždy 100% určiť, ale väčšinou to je: nevhodné palivo, zle nastavené spaľovanie, zlý alebo dočasne zhoršený ťah komína, uvoľnené tesnenie dvierok.
Zásada: Podle způsobu topení a použitého paliva je nutno sklo dvířek občas vyčistit, viz kapitola 7.5 Čistota skla.	Zásada: Podľa spôsobu kúrenia a použitého paliva je nutné sklo dvierok občas vyčistiť, viď kapitola 7.5 Čistota skla.
Tah komína je příliš malý.	Ťah komína je príliš malý.
Viz kapitola 4.1 Všeobecná ustanovení.	Pozri kapitolu 4.1 Všeobecné ustanovenia.

Pôvodný text	Slovenčina
Do topeniště bylo vloženo příliš mnoho paliva.	Do ohniska bolo vložených príliš veľa paliva.
Přikládejte správné množství paliva, viz kapitola 7.4 Topení.	Prikladajte správne množstvo paliva, viď kapitola 7.4 Kúrenie.
Bylo použito vlhké palivo.	Bolo použité vlhké palivo.
- 11 -	- 11 -
Používejte pouze suché palivo, viz kapitola 6. Palivo.	Používajte iba suché palivo, viď kapitola 6. Palivo.

Pôvodná strana 12

Pôvodný text	Slovenčina
10. NEJČASTĚJŠÍ ZÁVADY	10. NAJČASTEJŠIE PORUCHY
Prasklá vermekulitová či šamotová deska	Prasknutá vermekulitová či šamotová doska
Vermekulitovou či šamotovou desku lze objednat jako náhradní díl u výrobce krbových kamen.	Vermekulitovú či šamotovú dosku je možné objednať ako náhradný diel u výrobcu krbových kachlí.
Těsnění dveří	Tesnenie dverí
Novou těsnící šňůru lze též objednat jako náhradní díl u výrobce.	Novú tesniacu šnúru je možné tiež objednať ako náhradný diel u výrobcu.
Poškozená dvířka, poškozené sklo	Poškodené dvierka, poškodené sklo
Výměna dvířek a jejich usazení je složitější oprava. Za složitější je rovněž považována i výměna skla. Toto provádí z uvedených důvodů pouze servisní pracovník.	Výmena dvierok a ich usadenie je zložitejšia oprava. Za zložitejšiu je tiež považovaná aj výmena skla. Toto vykonáva z uvedených dôvodov iba servisný pracovník.
11. MÉNĚ ČASTÉ ZÁVADY	11. MENEJ ČASTÉ PORUCHY
U kachlových kamen tradiční technologie výroby kachlí ve spojitosti s použitím transparentní glazury vede k výskytu drobných mikroskopických trhlin v glazuře tzv. „HARISU“, což není považováno za vadu a tudíž není důvodem k reklamaci. HARIS přesně popisuje a definuje norma ČSN 724710.	U kachľových pecí tradičná technológia výroby kachlí v spojitosti s použitím transparentnej glazúry vedie k výskytu drobných mikroskopických trhlín v glazúre tzv. „HARISU“, čo nie je považované za vadu a teda nie je dôvodom na reklamáciu. HARIS presne popisuje a definuje norma ČSN 724710.
12. ZÁRUKA A SERVIS	12. ZÁRUKA A SERVIS
12.1 Záruční a pozáruční servis	12.1 Záručný a pozáručný servis
Záruční a pozáruční servis v České republice zajišťuje výrobce firma ABX s.r.o. pomocí svého servisního oddělení se sídlem na adrese:	Záručný a pozáručný servis v Českej republike zaisťuje výrobca firma ABX s.r.o. pomocou svojho servisného oddelenia so sídlom na adrese:
ABX, společnost s r.o.	ABX, spoločnosť s r.o.
408 01 Rumburk, Plynární 1518/12 tel. 412 372 147 fax 412 375 113 e-mail: reklamace@abx.cz	408 01 Rumburk, Plynárna 1518/12 tel. 412 372 147 fax 412 375 113 e-mail: reklamace@abx.cz
Na téže adrese lze získat technické informace související s instalací a provozem, je zde též možno objednat náhradní díly.	Na tej istej adrese je možné získať technické informácie súvisiace s inštaláciou a prevádzkou, je tu tiež možné objednať náhradné diely.
12.2 Objednávání náhradních dílů	12.2 Objednávanie náhradných dielov
Při objednávání náhradních dílů uvádějte typ kamen, rok výroby a výrobní číslo výrobku. Objednávku posílejte písemně, faxem nebo e-mailem. Náhradní díly a příslušenství lze objednat u prodejce nebo přímo u výrobce.	Pri objednávaní náhradných dielov uvádzajte typ kachlí, rok výroby a výrobné číslo výrobku. Objednávku posielajte písomne, faxom alebo e-mailom. Náhradné diely a príslušenstvo je možné objednať u predajcu alebo priamo u výrobcu.
13. BALENÍ KAMEN A JEJICH LIKVIDACE	13. BALENIE KÁMEN A ICH LIKVIDÁCIA
13.1 Balení	13.1 Balenie

Pôvodný text	Slovenčina
Krbová kamna jsou, pokud tomu není jinak (viz TL), dodávána ve smontovaném stavu na dřevěné přepravní	Krbové kachle sú, pokiaľ tomu nie je inak (viď TL), dodávané v zmontovanom stave na drevenej prepravnej

Pôvodný text	Slovenčina
paletě v ochranném latění. Kamna jsou zabalena ve smršťovací fólii a jsou připevněna k paletě. Z hlediska odpadů je možná likvidace obalu:	palete v ochrannom latení. Kachle sú zabalené v zmršťovacej fólii a sú pripevnené k palete. Z hľadiska odpadov je možná likvidácia obalu:
• Dřevěnou podlážku rozebrat a spálit (viz. První zátop).	• Drevenú podlahu rozobrať a spáliť (viď. Prvé zakúrenie).
• Pytel a fólii dát do komunálního odpadu nebo odevzdat do sběrných míst - tříděného odpadu.	• Vrece a fóliu dať do komunálneho odpadu alebo odovzdať do zberných miest - triedeného odpadu.
• Papírový karton odevzdat do sběrny - tříděného odpadu.	• Papierový kartón odovzdať do zberne - triedeného odpadu.
- 12 -	- 12 -

Pôvodná strana 13

Pôvodný text	Slovenčina
13.2 Likvidace kamen	13.2 Likvidácia kachlí
V případě likvidace kamen se vyzdívka, sklo a těsnění dají do komunálního odpadu. Do komunálního odpadu rovněž patří keramické, kamenné i kachlové obklady. Zbytek kamen, tj. plechový korpus a plechové opláštění spolu s litinovými díly je možné odevzdat do sběrny kovových odpadů.	V prípade likvidácie kachlí sa výmurovka, sklo a tesnenie dajú do komunálneho odpadu. Do komunálneho odpadu taktiež patria keramické, kamenné aj kachľové obklady. Zvyšok kachlí, tj plechový korpus a plechové opláštenie spolu s liatinovými dielmi je možné odovzdať do zberne kovových odpadov.
14. PŘÍLOHY	14. PRÍLOHY
14.1 Odstupové vzdálenosti a velikost ochranné podložky 14.2 Výměna kouřovodu 14.3 Pokyny pro čištění rozrážek 14.4 Ideové schéma zapojení teplovodního výměníku 14.5 Údržba pantů a mechanismů zavírání Technický list daného typu kamen (zvláštní příloha)	14.1 Odstupové vzdialenosti a veľkosť ochrannej podložky 14.2 Výmena dymovodu 14.3 Pokyny na čistenie rozrážok 14.4 Ideová schéma zapojenia teplovodného výmenníka 14.5 Údržba pántov a mechanizmov zatvárania Technický list daného typu kachlí (zvláštna príloha)
- 13 -	- 13 -

Pôvodná strana 15

Pôvodný text	Slovenčina
Minimální odstupové vzdálenosti od hořlavých materiálů	Minimálne odstupové vzdialenosti od horľavých materiálov
A ≥ 800mm	A ≥ 800mm
B ≥ 200mm	B ≥ 200mm
Minimální velikost ochranné podložky	Minimálna veľkosť ochrannej podložky
C ≥ 100mm	C ≥ 100mm
D ≥ 300mm	D ≥ 300mm
- 15 -	- 15 -

Pôvodná strana 16

Pôvodný text	Slovenčina
14.2 Výměna kouřovodů	14.2 Výmena dymovodov
1. HRDLO KOUŘOVODU D150	1. HRDLO DYMOVODU D150
2. ZÁSLEPKA KOUŘOVODU	2. ZÁSLEPKA DYMOVODU
3. ŠROUB M6x16 – 4x	3. SKRUTKA M6x16 – 4x
4. PODLOŽKA 6 PL. KR. VELKÁ – 4x	4. PODLOŽKA 6 PL. KR. VEĽKÁ - 4x
5. PODLOŽKA A 6,4 (M6) – 2x	5. PODLOŽKA A 6,4 (M6) – 2x
6. MATICE M6 – 4x	6. MATICA M6 – 4x
7. PLECH KRYTU KOUŘOVODU	7. PLECH KRYTU DYMOVODU
8. ŠROUB KRYTU KOUŘOVODU	8. SKRUTKA KRYTU DYMOVODU
9. DRŽÁK KRYTU KOUŘOVODU	9. DRŽIAK KRYTU DYMOVODU
- 16 -	- 16 -

Pôvodná strana 17

Pôvodný text	Slovenčina
14.3 Pokyny pro čištění rozrážek	14.3 Pokyny na čistenie rozrážok
Při dlouhodobém užívání krbových kamen s indexem „K“, „K I.“ a „L“ může dojít k zanášení prostoru mezi grenamatovými rozrážkami nad topeništěm. Kamna mají potom špatný tah a netopí. Proto je třeba tento prostor pravidelně, tj. minimálně jednou za 6 měsíců, vyčistit. Postup čištění viz schéma.	Pri dlhodobom užívaní krbových kachlí s indexom „K“, „K I.“ a „L“ môže dôjsť k zanášaniu priestoru medzi grenamatovými rozrážkami nad ohniskom. Kachle majú potom zlý ťah a nekúria. Preto treba tento priestor pravidelne, tj minimálne raz za 6 mesiacov, vyčistiť. Postup čistenia viď schéma.
(1) Spodní grenamatovou rozrážku posunout nahoru (2) Opatrným klepáním se uvolní nečistoty nad rozrážkou a spadnou do topeniště (3) Spodní grenamatovou rozrážku vrátit zpět	(1) Spodnú grenamatovú rozrážku posunúť hore (2) Opatrným klepaním sa uvoľnia nečistoty nad rozrážkou a spadnú do ohniska (3) Spodnú grenamatovú rozrážku vrátiť späť
- 17 -	- 17 -

Pôvodná strana 20

Pôvodný text	Slovenčina
14.5 Údržba pantů a mechanismů zavírání	14.5 Údržba pántov a mechanizmov zatvárania
Je nutné 1x za dva měsíce nebo dle potřeby (záleží na četnosti topení) namazat třecí plochy na kamnech (viz ilustrace níže). Mazivo musí být odolné vůči vysokým teplotám. Výrobce doporučuje měděnou mazací pastu či sprej Förch S 425.	Je nutné 1x za dva mesiace alebo podľa potreby (záleží na početnosti kúrenia) namazať trecie plochy na kachliach (viď ilustrácie nižšie). Mazivo musí byť odolné voči vysokým teplotám. Výrobca odporúča medenú mazaciu pastu či sprej Förch S 425.
Mazání mechanismů zavírání:	Mazanie mechanizmov zatvárania:
Varianta A	Variant A
Varianta B	Variant B
- 20 -	- 20 -

Krbová kamna

&

Krbová kamna s teplovodním výměníkem







Všeobecný návod k obsluze, montáži a údržbě

ABX®

www.abx.cz

Obsah

1 VŠEOBECNĚ ... 4

2 TECHNICKÁ SPECIFIKACE ... 4

3 KONSTRUKČNÍ PROVEDENÍ ... 4

4 BEZPEČNOST PROVOZU ... 5

4.1 Všeobecná ustanovení ... 5

4.2 Bezpečná vzdálenost kamen v prostoru od hořlavých hmot ... 5

4.3 Bezpečná vzdálenost kouřovodu od hořlavých hmot ... 5

4.4 Pokyny pro bezpečný provoz ... 5

4.5 Požár v komíně ... 6

5 MONTÁŽ ... 6

5.1 Pokyny pro montáž kamen ... 6

5.2 Pokyny pro montáž kamen s teplovodním výměníkem ... 7

5.3 Centrální přívod vzduchu (CPV) ... 7

6 PALIVO ... 8

7 OBSLUHA ... 8

7.1 Spalovací proces ... 8

7.2 První zátop ... 8

7.3 Zátop ... 9

7.4 Topení ... 9

7.5 Čistota skla ... 9

7.6 Vyprazdňování popela ... 10

8 ČIŠTĚNÍ A ÚDRŽBA ... 10

9 PROBLÉM A JEHO ŘEŠENÍ ... 11

10 NEJČASTĚJŠÍ ZÁVADY ... 12

11 MÉNĚ ČASTÉ ZÁVADY ... 12

12 ZÁRUKA A SERVIS ... 12

12.1 Záruční a pozáruční servis ... 12

12.2 Objednávání náhradních dílů ... 12

13 BALENÍ KAMEN A LIKVIDACE ODPADU ... 12

13.1 Balení ... 12

13.2 Likvidace kamen ... 13

14 PŘÍLOHY ... 13

14.1 Odstupové vzdálenosti a velikost ochranné podložky při instalaci kamen ... 14

14.2 Výměna kouřovodu ... 16

14.3 Pokyny pro čištění rozrážek ... 17

14.4 Ideové schéma zapojení teplovodního výměníku ... 18

14.5 Údržba pantů a mechanismů zavírání ... 20

1. VŠEOBECNĚ

Krbová kamna, krbová kamna s teplovodním výměníkem společnosti ABX jsou určena k přitápění a vytápění obytných a společenských místností. Krbová kamna společnosti ABX jsou určena pro topení s občasným dohledem. V kamnech nesmí topit děti. Místnost, ve které jsou krbová kamna instalována, musí mít zajištěn dostatečný přívod čerstvého vzduchu, například netěsnostmi oken a dveří. Není-li tomu tak, musí se do místnosti zajistit dostatečný přívod čerstvého vzduchu průřezem min. 2 dm^2, to vše v případě, že není zapojen CPV (centrální přívod vzduchu). Při provozu a instalaci kamen je nutno se řídit následujícími pokyny. Celkový výkon krbových kamen s teplovodním výměníkem je rozdělen na tepelný tok do místnosti a tepelný tok do vody, viz technický list (TL) daného typu kamen.

2. TECHNICKÁ SPECIFIKACE

Kamna jsou konstruována pro spalování dřeva, dřevěných briket (ekobriket) a u některých typů i hnědouhelných briket prohořívajícím systémem, který zaručuje velice dobré spalovací podmínky. Ohřevu vzduchu v místnosti je dosaženo převážně konvekčním teplem, částečně i teplem sálavým. Tímto systémem je možno i velmi chladné, dlouho nevytápěné místnosti velmi rychle vytopit.

Pokud jsou krbová kamna vyráběna v dvouplášťovém provedení (vnější plášť může být nastrojen např. keramikou nebo kamenem), v prostoru mezi plášti dochází k ohřevu vzduchu konvekčním principem, kdy vzduch z místnosti vstupuje spodní částí do prostoru mezi plášti, kde se ohřívá a postupuje vzhůru a výdechy v horní části vnějšího pláště proudí ven. Sálavé teplo je získáváno z povrchových ploch kamen (ocelový svařenec, obložení kamen). Největším zdrojem sálavého tepla je prosklený prostor dvířek.

Krbová kamna s teplovodním výměníkem, jejich připojení na komín a teplovodní soustavu se řídí zákonem 201/2012 Sb. Dle tohoto zákona musí kamna každé tři roky projít revizí.

Krbová kamna nemají charakter ináložárného topidla a jsou určené k periodickému přerušovanému provozu, převážně z důvodů vyprazdňování popelníku, které se provádí při vychladlém popelu.

3. KONSTRUKČNÍ PROVEDENÍ

Krbová kamna jsou tvořena oceloplechovou, litinovou nebo v některých případech kombinovanou vložkou. Topeniště kamen je vyloženo vermikulitovými či šamotovými deskami. V přikládacích dvířkách kamen je speciální „sklokeramika“, odolávající vysoké teplotě a teplotním šokům. Sklokeramika je téměř čirá, propouští tepelné záření z topeniště a umožňuje vidět plameny při hoření. Na dně topeniště je pevný litinový nebo keramický rošt a pod ním popelník. Lak použitý k nástřiku kamen odolává vysokým teplotám. Konstrukce kamen je jednoplášťová nebo dvouplášťová. Dle konstrukce kamen je do spalovacího prostoru přiveden primární vzduch (vždy regulovatelný), sekundární vzduch (v některých případech neregulovatelný) a u některých kamen vzduch terciární (v některých případech neregulovatelný). Primární vzduch je používán pro zátop a je přiváděn pod rošt, sekundární je přiváděn na sklo a nad rošt a zajišťuje samočisticí efekt skla. Terciární vzduch je potom přiváděn do horní části topeniště a zajišťuje dodatečné spalování nespálených plynů (dohořívání). Některá kamna disponují možností přívodu vzduch pro spalování centrálním přívodem vzduchu (CPV) z externí místnosti a nespotřebovávají vzduch z místnosti, kde jsou instalována. Všechny tyto možnosti jsou specifikované v technickém listu výrobku (TL). Některá krbová kamna mohou být osazena teplovodním výměníkem zajišťujícím ohřev vody, kterou je možné využít v teplovodním systému, případně také pro ohřev teplé užitkové vody. Krbová kamna s teplovodním výměníkem o výkonu nad 7,5kW jsou opatřeny automatickou regulací primárního přívodu vzduchu. V některých případech je toto nahrazeno regulací centrálního přívodu vzduchu do kamen, regulace je řízena teplotou výstupní vody z výměníku.

4. BEZPEČNOST PROVOZU

4.1 Všeobecná ustanovení

- Při provozování a instalaci krbových kamen je nutno dodržovat zásady požární ochrany obsažené v ČSN 06 1008.
- Spotřebič smí být používán v normálním prostředí dle ČSN 33 2000-4-41 ed.2. Při změně tohoto prostředí, kdy by mohlo vzniknout i přechodné nebezpečí požáru nebo výbuchu (např. při lepení lina, PVC, při práci s nátěrovými hmotami apod.) musí být kamna včas, před vznikem nebezpečí, vyřazena z provozu. Dále je kamna možné používat až po důkladném odvětrání prostoru, nejlépe průvanem.
- Krbová kamna se smí připojit na komín, který má minimální tah 12 Pa. Maximální tah komína je doporučen 20 Pa. Souhlas s připojením musí dát příslušné kominické středisko. Kamna smí být připojena jen na samostatný komínový průduch.
- Komín, na který smí být krbová kamna připojena, musí splňovat podmínky obsažené v:
    - vyhláška č.20/2012 Sb.
    - zákon č. 320/2015 Sb.
    - zákon 201/2012 Sb.
    - ČSN 73 4201
    - ČSN EN 1443; 15287-1+A1; 15287-2; 1856-1; 1856-2; 1457-1; 1457-2

  Případně dle podmínek dané země.

4.2 Bezpečná vzdálenost kamen v prostoru od hořlavých hmot

Při instalaci kamen umístěných v prostoru s hořlavými předměty třídy hořlavosti B, C1 a C2 (viz tabulka č. 1) musí být dodrženy bezpečnostní vzdálenosti od čelní strany (případně od bočních prosklených ploch) **800 mm** a v ostatních směrech **200 mm,** pokud není na TŠ (typový štítek) stanoveno jinak.
V případě, že jsou kamna instalována v prostoru s hořlavými předměty třídy C3 musí být tyto vzdálenosti **zdvojnásobeny**. Pro názornost nahlédněte do **přílohy 14.1.** Rozhodující vzdálenosti pro instalaci konkrétních kamen jsou uvedené na typovém štítku, nalepeném na vnějších zádech daného výrobku.

4.3 Bezpečná vzdálenost kouřovodu od hořlavých hmot

Bezpečná vzdálenost od obložení zárubní dveří a podobně umístěných stavebních konstrukcí z hořlavých hmot a od instalací potrubí včetně jeho izolací je **min. 200mm**. Od ostatních částí konstrukcí z hořlavých hmot **min. 400mm** (ČSN 06 1008). Jedná se o stavební hmoty třídy hořlavosti B, C1 a C2 podle ČSN EN 13501-1 (viz tabulka č. 1). Pro názornost nahlédněte do **přílohy 14.1.**

Tabulka č. 1 - Informace o stupni hořlavosti některých stavebních hmot

Stav hořlavosti stavebních hmot a výrobků	Stavební hmoty zařazené do stupně hořlavosti
A nehořlavé	žula, pískovec, betony těžké pórovité, cihly, keramické obkladačky, speciální omítky
B nesnadno hořlavé	akumín, heraklit, lihnos, itavér
C1 těžce hořlavé	dřevo listnaté, překližka, sirkoklit, tvrzený papír, umakart
C2 středně hořlavé	dřevotřískové desky, solodur, korkové desky, pryž, podlahoviny
C3 lehce hořlavé	dřevovláknité desky, polystyren, polyuretan

4.4 Pokyny pro bezpečný provoz

K zatápění a topení nesmí být používány žádné hořlavé kapaliny! Dále je zakázáno spalovat jakékoliv plasty, dřevěné materiály s různými chemickými pojivy (dřevotřísky atd.) a také domovní netříděný odpad se zbytky plastů nebo chemicky ošetřené dřevo aj.
Kamna musí obsluhovat pouze dospělé osoby! Ponechat děti u kamen bez dozoru dospělých je nepřípustné. Povrch kamen je přehřátý, zejména prosklené plochy, dotykem si můžete způsobit těžké popáleniny.

Provoz kamen vyžaduje občasnou obsluhu a dozor. Pro bezpečné ovládání regulátorů a pro manipulaci s uzávěry dvířek slouží ochranná rukavice, která je součástí každé dodávky kamen. Na kamna a do vzdálenosti menší než je bezpečná vzdálenost od nich, je zakázáno odkládat jakékoli předměty z hořlavých hmot, které by mohly způsobit požár. Do rozehřáté pícky s keramickým obkladem nebo na horní desku nepokládejte žádné nádoby se studenou kapalinou, hrozí prasknutí obkladu.

Dbejte na zvýšenou opatrnost při manipulaci s popelníkem a při odstraňování popela, protože hrozí nebezpečí popálení. S horkým popelem je zakázáno jakkoliv manipulovat. Horký popel nesmí přijít do styku s hořlavými předměty – např. při sypání do nádob komunálního odpadu.

Kamna smí být provozována pouze podle tohoto návodu. Na kamnech není přípustné provádět žádné úpravy.

4.5 Požár v komíně

V případě vzniku požáru v komíně je nutné oheň v kamnech okamžitě uhasit vybráním hořících zbytků paliva pomocí lopatky do vhodné nehořlavé nádoby, ihned volat hasiče (linka 150) nebo linku 112 integrovaného záchranného systému. V žádném případě nehaste vodou, došlo by ke vzniku nadměrného množství par a k následnému roztržení komínu.

5. MONTÁŽ

UPOZORNĚNÍ: Při montáži krbových kamen musí být dodrženy všechny místní předpisy, včetně předpisů, které se týkají národních a evropských norem pro tento druh spotřebičů zejména: ČSN 06 1008, ČSN 06 0830, ČSN 06 0310, EN 13240 a zákon 201/2012 Sb.

5.1 Pokyny pro montáž kamen

- Regulační mřížky spalovacího a větracího vzduchu, pokud jsou použity, umístit tak, aby nedošlo k jejich ucpání.
- Při instalaci je nutno zajistit přiměřený přístup pro čištění krbových kamen, kouřovodu a komína.
- Krbová kamna musí být postavena na podlaze s odpovídající nosností.
- Při sezónním používání a při špatných tahových nebo povětrnostních podmínkách, je nutno věnovat zvýšenou pozornost při uvádění do provozu zejména v případě možného zamrzání topného média v systému vytápění.
- Po každém delším přerušení provozu krbových kamen je nutné před opakovaným zapálením zkontrolovat, zda nedošlo k ucpání spalinových cest.
- Vnější povrchy krbových kamen jsou v průběhu provozu horké, je tomu třeba věnovat patřičnou pozornost.
- Kouřové roury do komína musí být co nejkratší a mírně stoupat. Zakončení v komíně musí být ocelovou vložkou roury. Roura nasazená na kamna musí být proti vytažení zajištěna kolíkem, čepem nebo nýtem (při montáži nutno přivrtat). Celková délka kouřových rour nesmí přesáhnout z důvodu dobrého tahu 1,5m.
- Nehořlavá podlaha musí přesahovat půdorysné rozměry kamen na stranách alespoň 10 cm, vzadu alespoň 10 cm a vepředu alespoň 30 cm. Z uvedeného též vyplývají minimální rozměry podkladového plechu pod kamna v případě postavení kamen na hořlavou podlahu. Podkladový plech musí mít tloušťku minimálně 2 mm. V případě instalace pokladové skleněné desky se na spodní stranu dávají pro odstranění nerovnosti korkové samolepicí terčíky (přesahy jsou shodné jako u podkladového plechu). Z praktických důvodů se doporučuje sklo po obvodě přilepit k podlaze transparentním silikonem tak, aby pod něj nedocházelo k zanášení nečistot.
- Většina kamen má možnost připojení kouřovodu nahoru nebo dozadu (viz TL). Výběr připojení je závislý na uživateli. V případě záměny kouřovodu je nutné dodržet návod dle **přílohy č. 14.2**. Kryt pro zaslepení otvoru v plášti je v popelníku. Při montáži a demontáži záslepky a kouřovodu je nutno dbát na zachování těsnosti (dociluje se těsnící šňůrou v záslepce a kouřovodu). U kamen s plechovým víkem, které je opatřeno vylamovacím víčkem horního kouřovodu je nutné před záměnou kouřovodu vylomit (pomocí šroubováku) toto víčko z plechového víka. Pro případ použití zadního vývodu je v dodávce kamenných obkladů víčko z daného typu kamene pro zaslepení otvoru v horní desce.
- Povolení k instalaci kamen na komín musí schválit odpovědná osoba (kominík).

5.2 Pokyny pro montáž teplovodního výměníku

UPOZORNĚNÍ: Projekt a montáž teplovodního rozvodu nebo zásobníku teplé užitkové vody, je vždy nutné vypracovat a provést firmou s patřičným oprávněním!

Při instalaci teplovodního rozvodu je nutné respektovat požadavky na tepelné soustavy v budovách:

ČSN 06 0830	– Zabezpečovací zařízení
ČSN 06 0310	– Projektování a montáž
ČSN 06 0320	– Příprava teplé vody - navrhování a projektování
ČSN EN 12 828	– Navrhování teplovodních tepelných soustav
ČSN EN 13 240:2005 +A2	– Spotřebiče na pevná paliva k vytápění obytných prostorů
Zákon 201/2012 Sb.	– Zákon o ochraně ovzduší

Výměník krbových kamen je nutno s teplovodním rozvodem spojit pomocí závitového spoje. Pro tento účel je výměník kamen opatřen závitovými vývody. Se specializovanou topenářskou firmou, která bude provádět instalaci topného rozvodu, se doporučuje projednat připojení výměníku kamen, u kterého musí být zaručena možnost jeho odpojení nebo výměny, pomocí tlakových ohebných pancéřových hadic. Tato úprava umožní snadnější montáž (demontáž) výměníku a snadné odstavení kamen od komína, sejmutí kouřovodů při jejich čištění a snadný přístup do horní části spalovacího prostoru.

- Pro případ výpadku elektrické energie nebo pro jinou případnou poruchu systému doporučujeme nucenou soustavu zabezpečit proti přetopení použitím např. otevřené expanzní nádoby, zapojením ochlazovacího okruhu nebo ochlazovací smyčky (u některých typů, viz TL nebo na www.abx.cz/cs/funkce-ochlazovaci-smycky).

UPOZORNĚNÍ:

- Ochlazovací smyčka je navržena tak, aby v plném rozsahu ochránila výměník proti jeho přetopení. Předpokladem správné funkce a připojení, je nutnost přívodu studené vody se stálým min. tlakem 2 bar a teplotě do 15°C, tj. zdroj vody musí být nezávislý na výpadku elektrické energie (nejlépe vodovodní řád). Chladící voda z ochlazovací smyčky se odvádí do odpadu (odpadní jímky).
- Ochlazovací smyčka používá jako ochranu proti přetopení výměníku termoventil.
  Pozor! V souladu s požadavky normy ČSN EN 12828, ČSN EN 303-5 je provozovatel systému povinen nechat zkontrolovat termoventil odbornou firmou, a to nejméně jednou za rok, aby byla zajištěna jeho funkčnost.
- Pro zvýšení životnosti výměníku a zlepšení fáze roztápění a hoření doporučujeme instalovat termoregulační ventil v kombinaci se spínacím termostatem pro čerpadlo.
- V nejnižší části otopné soustavy musí být instalován vypouštěcí ventil.
- Krbová kamna vybavená výměníkem se nesmí používat bez připojení teplovodního rozvodu a naplnění teplonosným médiem, tzn. vody nebo mrazuvzdorné náplně doporučené k tomuto účelu.

5.3 Centrální přívod vzduchu (CPV)

Při montáži kamen je nutno zajistit dostatečný přívod čerstvého vzduchu do místnosti a to alespoň průřezem 2 dm². Samostatný průřez pro přívod čerstvého vzduchu může být nahrazen velkými netěsnostmi oken a dveří. Některá krbová kamna jsou vyráběna s centrálním přívodem vzduchu (CPV, viz TL), ten umožňuje přivádět do spalovací komory kamen vzduch pro hoření z exteriérů, technických místnost, předsíní atd. V tomto případě doporučuje výrobce zajistit samostatný přívod spalovacího vzduchu touto cestou. Délka tohoto přívodu nesmí přesáhnout 5 m, přičemž v případě každého kolena se tato délka zkracuje o 1m. Hrdlo přívodu CPV není součástí dodávky a uživatel si jej musí objednat u výrobce zvlášť.

UPOZORNĚNÍ: V případě instalace kamen v místnosti, kde je přívod čerstvého vzduchu odpovídajícího průřezu a je zabudováno odsávání (např. digestoř), musí se průřez přívodu patřičně zvětšit!
V případě zapojení CPV nesmí nikdy dojít k omezení ani uzavření tohoto přívodu a musí být instalována taková vnější mřížka, která nesmí průřezem otvorů omezit přívod vzduchu do krbových kamen (tzn. otvory ve mřížce ani její napojení na CPV nesmí omezit jeho průřez a tím snížit přívod vzduchu do kamen!!).

6. PALIVO

Krbová kamna jsou navržena pro topení palivovým dřevem, dřevními nebo v některých případech hnědouhelnými briketami (viz. TL). Vlhkost spalovaného dřeva má být nižší než 18 %. Získá ji dřevo skladované alespoň 2 roky ve větraném přístřešku. Při topení briketami je nutno brikety skladovat v suchém prostředí, jinak se vlhkem znehodnotí a rozpadnou. V případě topení dřevem „mokrým" kamna ztrácí minimálně 20 % na výkonu. Roste spotřeba paliva a vzniká nebezpečí „dehtování" kamen. Dehet se usazuje zejména na stěnách teplovodního výměníku a významně zhoršuje podmínky přestupu tepla do vody. Dehet navíc silně znečišťuje sklo.
Pozn.: Druhy palivového dřeva a jeho výhřevnost naleznete na našich webových stránkách www.abx.cz pod odkazem Zákaznický servis a dále Tipy a doporučení (http://www.abx.cz/cs/druhy-palivoveho-dreva-a-jeho-vyhrevnost).

UPOZORNĚNÍ:

- V kamnech se smí topit jen výše uvedeným palivem. Nesmí se v nich topit kapalnými palivy, uhlím, nesmí se v nich spalovat neurčitý odpad z plastických hmot apod.
- U některých kamen je nutné při topení hnědouhelnými briketami nastavit regulátory přívodu vzduchu do polohy hnědouhelné brikety (viz TL).

7. OBSLUHA

UPOZORNĚNÍ: Krbová kamna smí být provozována pouze v souladu s tímto návodem. Kamna nesmí obsluhovat děti. Topit se může pouze určeným palivem. Kamna vyžadují občasný dohled. Pro bezpečnou obsluhu dodává výrobce s kamny ochrannou rukavici.

7.1 Spalovací proces

Spalování dřeva, dřevními briketami a u některých typů i hnědouhelných briket v krbových kamnech je systémem prohořívajícím, což znamená, že spalování probíhá v celé vsázce paliva naráz. Pro zajištění optimálních podmínek snadného podpalu a následného rozhoření je nutné pod hořící palivo, přes rošt, přivést dostatečné množství vzduchu – označený jako primární, který je vždy regulovatelný. Se vzrůstající teplotou spalin se začínají uvolňovat plynné složky paliva, které by bez dalšího přívodu vzduchu nevykonaly žádnou práci v podobě tepelné energie, proto je nutné přivést další vzduch do úrovně výšky plamenů, kde proces spalování těchto plynných složek může dále probíhat, tím většinou zaniká požadavek na potřebu přívodu vzduchu primárního, naopak vzniká požadavek na přívod vzduchu sekundárního, případně zde může být i přívod vzduchu terciárního. Přívod sekundárního vzduchu, který je u většiny výrobků regulovatelný, zkvalitňuje jak spalování, tak i napomáhá k samočinnému čistění skla dvířek. Terciární vzduch je určen ke zdokonalení celkového procesu spalování, bývá pevně dán (nelze jej regulovat). Při správném množství a poměru vzduchů přivedených do správných míst spalovací komory se účinnost spalování zvýší a tím se snižuje emise škodlivých plynů do ovzduší a napomáhá tak k ochraně životního prostředí. Rozmístění regulátorů přívodů vzduchů je znázorněno na schématu v technickém listu, který je součástí každé dodávky krbových kamen.
V praxi se kamna většinou regulují pomocí regulátorů vzduchů, zejména sekundárním přívodem vzduchu. Přesné nastavení spalovacího procesu pomocí regulátorů nelze jednoznačně definovat. Je ovlivněno řadou faktorů – vlhkostí paliva, druhem paliva, tahem komína, venkovními tlakovými podmínkami atd. Proto si spalovací proces (intenzitu a kvalitu plamene) musíme regulovat podle stávajících podmínek.

7.2 První zátop

První zatopení v krbových kamnech musí být měkkým dřevem, aby teplota stoupala relativně pomalu. Bylo ověřeno, že takto dochází k podstatně lepšímu, trvalejšímu vytvrzení použité barvy a lépe se vložka „usadí". Výrobce proto dodává s krbovými kamny obal ze smrkového jehličnatého řeziva, kde je řezivo vysušeno a po rozřezání nutno dřevo z obalu použít při prvním zátopu. Důležité je po zatopení postupně dosáhnout plného výkonu kamen a takto topit alespoň jednu hodinu. Během této doby se vypálí použitá barva, stabilizuje se a získá příslušnou pevnost, tvrdost, otěruvzdornost. Během této doby je třeba místnost intenzivně větrat. Domácí zvířata a klece s ptáky z místnosti raději odstraňte. Během vypalování se nedotýkejte povrchu kamen, barva by se mohla poškodit.

V případě krbových kamen s teplovodním výměníkem je nezbytně **nutné** již před prvním zátopem zapojit výměník do soustavy a zajistit, aby teplovodní systém fungoval již při prvním zátopu. V krbových kamnech se nesmí zatopit ani topit, není-li teplovodní systém zapojený a funkční. Před prvním zátopem je nutno zkontrolovat těsnost teplovodního systému.
U výměníku může při prvním zátopu docházet k rosení na povrchu výměníku a tím i k odkapávání srážené vody do prostoru ohniště a k dehtování, což není považováno za vadu, a tudíž není důvodem k reklamaci. Čím větší je výkon výměníku, tím větší je pravděpodobnost rosení výměníku. K minimalizaci tohoto jevu doporučujeme zapojení teplovodní soustavy s třícestným nebo čtyřcestným ventilem viz schéma **příloha č. 14.4.** Ventil zajišťuje, po ohřátí teplonosného média (vody nebo mrazuvzdorné náplně doporučené k tomuto účelu), postupné vpouštění studeného teplonosného média do výměníku a tím zabrání opětovnému prudkému ochlazení výměníku, následkem čehož, pak dochází k rosení na povrchu výměníku.

7.3 Zátop

Varianta s roštem: Při zátopu musí být rošt čistý. Položte na něj zmačkaný papír, dřevěné hobliny nebo třísky a několik menších polen.
Varianta bez roštu: Při zátopu je třeba dbát, aby papír a třísky byly položeny na topeniště tak, aby byl možný přístup vzduchu mezi a pod.
Regulátory přívodu vzduchu (dusivky) nastavte na - otevřeno (viz TL) a u varianty s přepínačem druhu paliva na pozici (2), zatápěcí klapku (pokud je součástí) na pravém boku kamen otevřete (dle popisku na štítku). Pokud se jedná o typ kamen s jednou dusivkou, je třeba při zátopu nastavit dusivku do polohy otevřeno (na maximum) a po roztopení můžete dusivku regulovat dle potřeby. Papír zapalte a dvířka uzavřete. K zátopu je možné použít podpalovačů typu „PEPO“. K zátopu se nesmí použít tekutých hořlavin typu „benzín“. Výrobce upozorňuje, že již v době prvního zátopu v kamnech musí být zajištěna cirkulace vody v teplovodním výměníku.

7.4 Topení

Spotřebič je způsobilý ke krátkodobému provozu. Varianty a umístění regulátorů, jakož i jejich nastavení je patrno ze schématu v technickém listu. Optimální nastavení dusivek je nutno ověřit a přizpůsobit danému tahu komína. Po rozhoření kamen je nutno zavřít zatápěcí klapku (pokud je součástí kamen).
Varianta s roštem: Doporučuje se přikládat až po vyhoření paliva na žhavé uhlíky.
Varianta bez roštu: Palivo se doporučuje přikládat na ještě žhavé uhlíky z počátku menšími kousky polen. V případě, že nebude dostatečné množství žhavého na další přiložení, je dobré použít třísky a nastavit dusivku na maximum, dokud se palivo nerozhoří.
Shořelo-li palivo na žhavé uhlíky, pootevřete přikládací dvířka na 10-15 mm a vyčkejte cca 15-20 vteřin, než otevřete přikládací dvířka úplně, a do ohniště položte palivo. Tímto postupem se výrazně sníží množství kouře unikajícího do místnosti při přikládaní. Pro další snížení množství tohoto kouře je možné otevřít při přikládání zatápěcí klapku (pokud je součástí kamen). Množství přikládaného paliva má odpovídat hodinové informativní spotřebě pro daná krbová kamna (viz technický list).

UPOZORNĚNÍ: Ohřev a chladnutí krbových kamen je zpravidla doprovázeno akustickým projevem, toto není na závadu.

7.5 Čistota skla

Na zachování čistoty skla dvířek má vliv vedle používání vhodného paliva, dostatečného přívodu spalovacího vzduchu (zejména sekundárního) a odpovídajícího komínového tahu také způsob, jak jsou krbová kamna obsluhována. V této souvislosti doporučujeme přikládat pouze jednu vrstvu paliva a to tak, aby bylo palivo co nejrovnoměrněji rozprostřeno po topeništi a aby bylo co nejdále od skla. Toto platí i pro brikety (vzdálenost mezi nimi 5 až 10 mm). V případě znečištění skla při topení doporučujeme zvýšit intenzitu hoření (mimo hnědouhelných briket) otevřením regulátoru sekundárního vzduchu, čímž se většinou sklo samovolně vyčistí. Topení hnědouhelnými briketami způsobuje větší znečištění skla přikládacích dvířek než při topení dřevem.

7.6 Vyprazdňování popela

Podle délky a intenzity topení je nutné pomocí pohrabáče sklepávat popel přes rošt do popelníku. **Dbejte na to, aby nebyl popelník přeplňován, mohlo by dojít k zabránění přívodu vzduchu pod rošt a následným problémům se zápalem nebo hořením paliva.**

Vyprazdňování popelníku od popela je nutné provádět ve stavu studeném, nejlépe při přípravě na další zátop. Popel ze spáleného dřeva a dřevěných briket je možné použít do kompostů nebo jako hnojivo.

Vyjmutí popelníku je možné dvěma způsoby, dle konkrétního provedení kamen. Buď vysunutím z přední části kamen za dvířky, nebo je nutné přes spalovací komoru vyjmout rošt (pomocí nástroje pro vyjmutí roštu, který je součástí dodávky kamen), pod kterým je popelník umístěn a následně vyjmout popelník. Po vyprázdnění popelníku jej vraťte zpět opačným postupem, než jste jej vyjmuli.

UPOZORNĚNÍ: Před vyprazdňováním popelníku zkontrolujte, zda neobsahuje žhnoucí zbytky paliva, které by mohly způsobit požár v odpadní nádobě.

UPOZORNĚNÍ: U kamen bez roštu a popelníku odstraňte popel vymetením do kovové nádoby. Toto je nutné provádět ve stavu studeném, nejlépe při přípravě na další zátop.

8. ČIŠTĚNÍ A ÚDRŽBA

Krbová kamna ve studeném stavu je nutno nejméně jednou ročně (po topné sezóně), případně i častěji, vyčistit.

- Při čištění je třeba odstranit usazeniny v kouřovodech, spalovacím prostoru a na clonách pro směrování tahu.
- Rošt je nutné udržovat průchodný.
- Opravit, nejlépe výměnou, vypadlé části vyzdívky. Její úplnost je nutné sledovat i během topné sezóny. Mezery mezi jednotlivými deskami slouží jako tepelná dilatace zamezující popraskání a **nesmí se** mezery jakkoli vyplňovat (např. výmazovou hmotou). **Popraskané vermikulitové či šamotové desky neztrácejí svojí funkčnost, pokud zcela nevypadnou a proto nejsou důvodem k reklamaci.**
- Na vyčištění skla lze použít běžné přípravky na čištění sporáků a pečících trub, suchý měkký hadr nebo i noviny, případně speciální přípravek na čištění skel krbových kamen, např. přípravek CINOL. Sklo se musí zásadně čistit pouze v chladném stavu. Na čištění lakovaných částí povrchu topidla nikdy nepoužívejte vodu, vhodné je použít molitanovou houbu nebo měkký flanelový hadr.
- Pravidelným čištěním komínového průduchu zabráníte vznícení tuhých částic zplodin usazených na stěnách komína.
- Pro čištění keramických dlaždic nebo kachlů doporučujeme používat pouze suchý, maximálně mírně navlhčený hadr. Čištění provádějte pouze ve studeném stavu.
- Plochy omítnuté štukovou omítkou se pouze očistí pomocí smetáku nebo vysavače.
- Průduchy výměníku je potřeba čistit dle potřeby, doporučujeme alespoň 1x za měsíc. Stupeň znečištění je ovlivněn především vlastnostmi paliva (vlhkostí apod.) a způsobem obsluhy (např. provozem v úsporném režimu – regulátory vzduchu uzavřeny). U některých typů kamen je součástí dodávky čistící škrabka výměníku. Přístup k průduchům výměníku je z prostoru spalovací komory, případně po sejmutí kouřové trubky. Znečištění průchodů výměníku má nepříznivý vliv na jeho výkon.
- Topení hnědouhelnými briketami vyžaduje častější čištění kamen, kouřovodu a skla.

9. PROBLÉM A JEHO ŘEŠENÍ

Problém	Příčina	Řešení
Krbová kamna špatně hoří (netáhnou) anebo během přikládání nebo v průběhu topení kouří.	Komín nebo kouřovod špatně těsní (je přisáván falešný vzduch).	Nechat prověřit komín (např. utěsnit komínová dvířka). Řádně sesadit kouřové trubky či poškozené vyměnit.
	Špatný tah komína.	S kominíkem (kamnářem) objasnit příčinu a přijmout opatření např. vyčistit komín, odstranit redukce kouřovodu, zvýšit komín, přivést dostatek vzduchu do místnosti.
	Čistící otvory komína jsou otevřeny.	Zavřete tyto čistící otvory.
	Zařízení, kouřovody jsou znečištěny, resp. ucpány.	Viz kapitola 8. Čištění a údržba.
	Nedostatečný přívod čerstvého vzduchu.	Viz kapitola 5.3 centrální přívod vzduchu.
	K topení bylo použito špatného paliva.	Použijte správné palivo, viz kapitola 6. Palivo.
Kamna nelze dostatečně rychle roztopit.	Špatně naložené palivo. Příliš málo paliva pro řádné podpálení.	Pro řádné podpálení a následné hoření založte palivo, viz kapitola 7.3 Zátop a 7.4 Topení.
	Špatně nastavený přívod vzduchu.	Nastavení regulátorů dle Technického listu.
Prostor není dostatečně vytápěn.	Požadavek na teplo je velký, resp. kamna mají malý výkon.	Poradit se s topenářem (kamnářem). Snížit tepelné ztráty prostoru (např. zateplením).
	Kouřovody a kamna jsou znečištěna.	Viz kapitola 8. Čištění a údržba.
	Tah komínu je příliš malý.	Viz kapitola 4.1 Všeobecná ustanovení.
	Kamna nejsou správně provozována.	Nastavení topidla (tepelného výkonu) není optimální, viz kapitola 7.4 Topení.
Krbová kamna dávají příliš velký topný výkon.	Kamna nejsou správně provozována.	Nastavení topidla (tepelného výkonu) není optimální, viz kapitola 7.4 Topení.
	Dvířka popelníku nejsou zcela uzavřena.	Dvířka popelníku zcela uzavřete.
	Těsnění dvířek, popelníku je poškozené.	Vyměňte těsnění dvířek.
	Tah komínu je příliš velký.	Viz kapitola 4.1 Všeobecná ustanovení.
Kamna zapáchají a kouří.	Tah komína je příliš malý.	Viz kapitola 4.1 Všeobecná ustanovení.
	Jde o vypalování ochranného laku, resp. kamna jsou ušpiněna, zaprášena.	Vypalování barvy dokončit (kouř a zápach brzy pomine) viz kapitola 7.2 První zátop, resp. kamna zvenčí ve studeném stavu vyčistit.
Sklo dveří se zanáší	Příčinu nelze vždy 100% určit, ale většinou to je: nevhodné palivo, špatně nastavené spalování, špatný nebo dočasně zhoršený tah komína, uvolněné těsnění dvířek.	Zásada: Podle způsobu topení a použitého paliva je nutno sklo dvířek občas vyčistit, viz kapitola 7.5 Čistota skla.
	Tah komína je příliš malý.	Viz kapitola 4.1 Všeobecná ustanovení.
	Do topeniště bylo vloženo příliš mnoho paliva.	Přikládejte správné množství paliva, viz kapitola 7.4 Topení.
	Bylo použito vlhké palivo.	Používejte pouze suché palivo, viz kapitola 6. Palivo.

10. NEJČASTĚJŠÍ ZÁVADY

Prasklá vermekulitová či šamotová deska

Vermekulitovou či šamotovou desku lze objednat jako náhradní díl u výrobce krbových kamen.

Těsnění dveří

Novou těsnící šňůru lze též objednat jako náhradní díl u výrobce.

Poškozená dvířka, poškozené sklo

Výměna dvířek a jejich usazení je složitější oprava. Za složitější je rovněž považována i výměna skla. Toto provádí z uvedených důvodů pouze servisní pracovník.

11. MÉNĚ ČASTÉ ZÁVADY

U kachlových kamen tradiční technologie výroby kachlí ve spojitosti s použitím transparentní glazury vede k výskytu drobných mikroskopických trhlin v glazuře tzv. „HARISU“, což není považováno za vadu a tudíž není důvodem k reklamaci. HARIS přesně popisuje a definuje norma ČSN 724710.

12. ZÁRUKA A SERVIS

12.1 Záruční a pozáruční servis

Záruční a pozáruční servis v České republice zajišťuje výrobce firma ABX s.r.o. pomocí svého servisního oddělení se sídlem na adrese:

ABX, společnost s r.o.
408 01 Rumburk, Plynární 1518/12
tel. 412 372 147
fax 412 375 113
e-mail: reklamace@abx.cz

Na téže adrese lze získat technické informace související s instalací a provozem, je zde též možno objednat náhradní díly.

12.2 Objednávání náhradních dílů

Při objednávání náhradních dílů uvádějte typ kamen, rok výroby a výrobní číslo výrobku. Objednávku posílejte písemně, faxem nebo e-mailem. Náhradní díly a příslušenství lze objednat u prodejce nebo přímo u výrobce.

13. BALENÍ KAMEN A JEJICH LIKVIDACE

13.1 Balení

Krbová kamna jsou, pokud tomu není jinak (viz TL), dodávána ve smontovaném stavu na dřevěné přepravní paletě v ochranném latění. Kamna jsou zabalena ve smršťovací fólii a jsou připevněna k paletě. Z hlediska odpadů je možná likvidace obalu:

- Dřevěnou podlážku rozebrat a spálit (viz. První zátop).
- Pytel a fólii dát do komunálního odpadu nebo odevzdat do sběrných míst - tříděného odpadu.
- Papírový karton odevzdat do sběrny - tříděného odpadu.

13.2 Likvidace kamen

V případě likvidace kamen se vyzdívka, sklo a těsnění dají do komunálního odpadu. Do komunálního odpadu rovněž patří keramické, kamenné i kachlové obklady. Zbytek kamen, tj. plechový korpus a plechové opláštění spolu s litinovými díly je možné odevzdat do sběrny kovových odpadů.

14. PŘÍLOHY

14.1 Odstupové vzdálenosti a velikost ochranné podložky
14.2 Výměna kouřovodu
14.3 Pokyny pro čištění rozrážek
14.4 Ideové schéma zapojení teplovodního výměníku
14.5 Údržba pantů a mechanismů zavírání
Technický list daného typu kamen (zvláštní příloha)

14.1 Odstupové vzdálenosti a velikost ochranné podložky při instalaci kamen

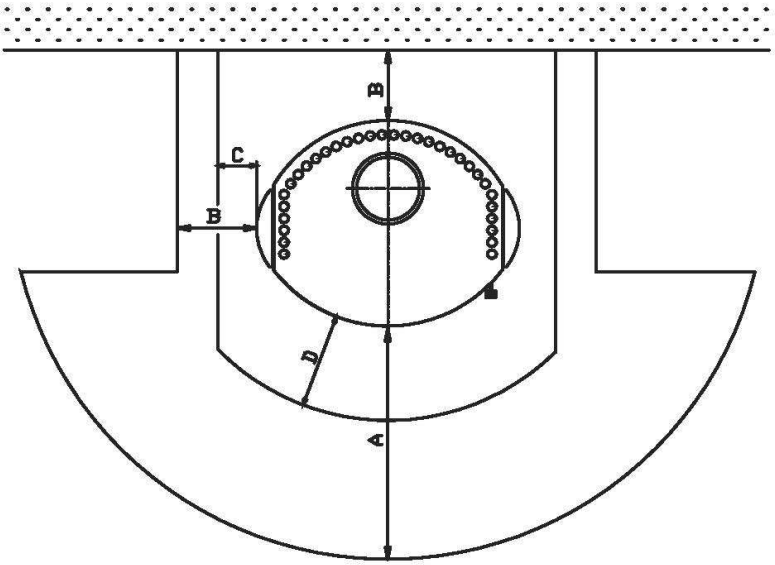

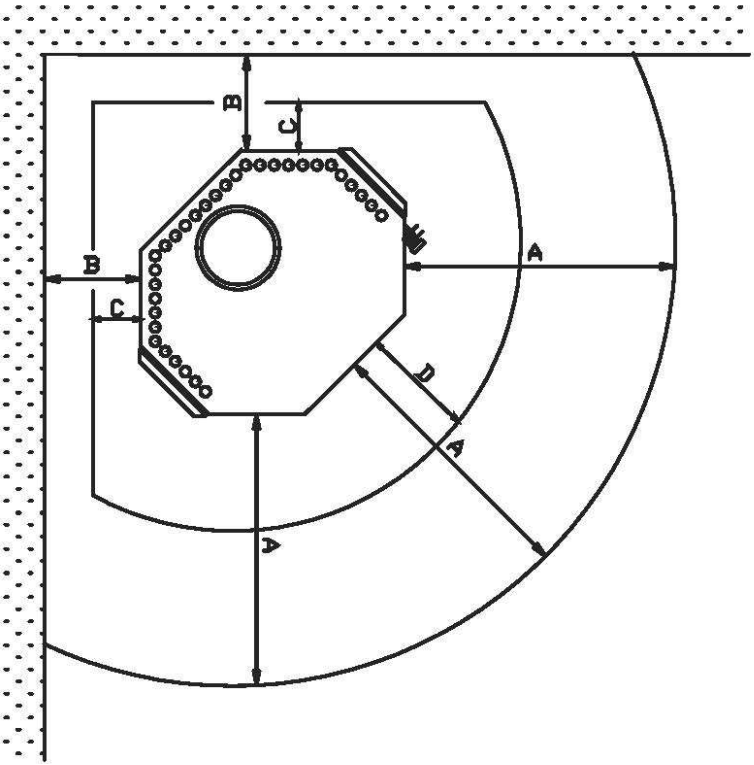

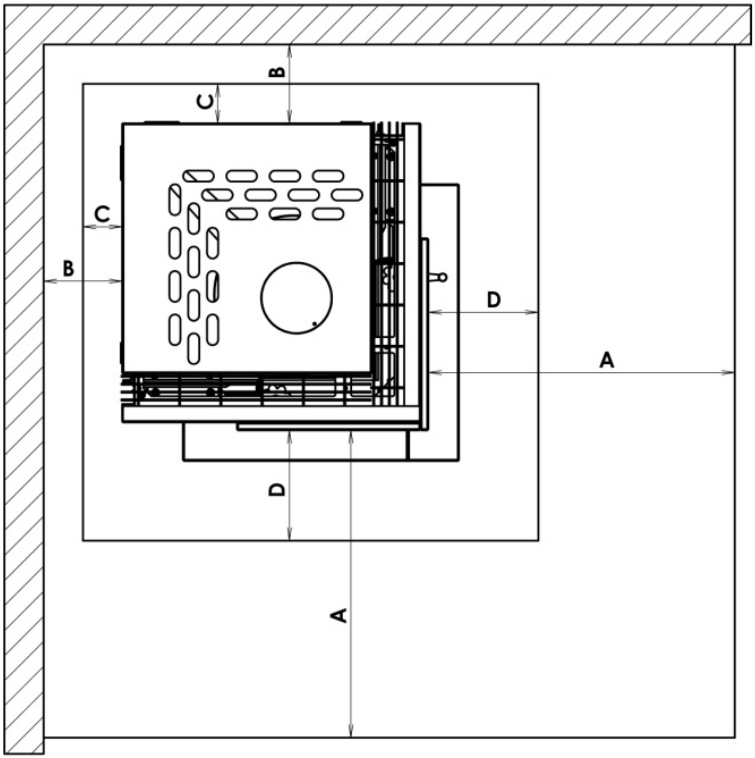

Minimální odstupové vzdálenosti od hořlavých materiálů	A ≥ 800mm
	B ≥ 200mm
Minimální velikost ochranné podložky	C ≥ 100mm
	D ≥ 300mm

14.2 Výměna kouřovodů

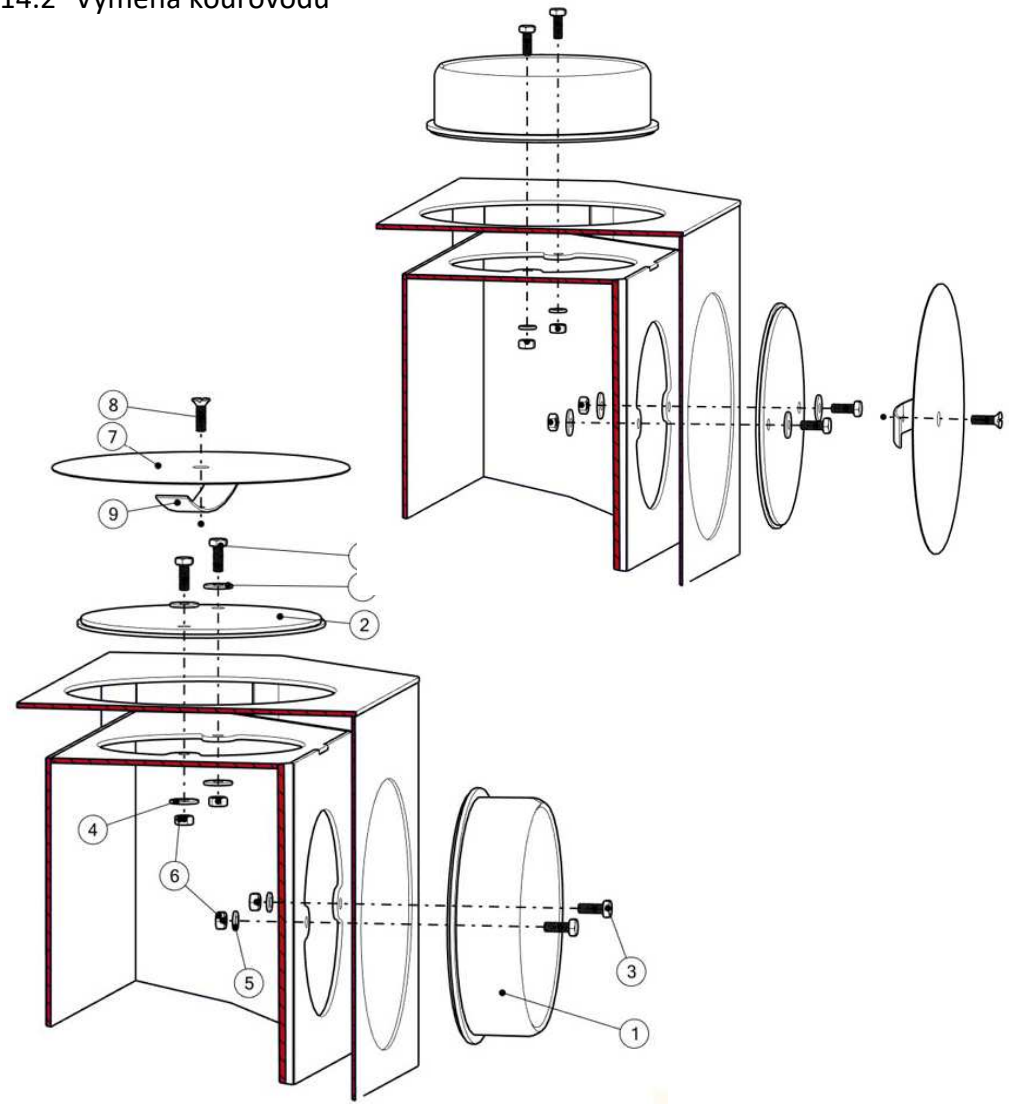

1. HRDLO KOUŘOVODU D150
2. ZÁSLEPKA KOUŘOVODU
3. ŠROUB M6x16 – 4x
4. PODLOŽKA 6 PL. KR. VELKÁ – 4x
5. PODLOŽKA A 6,4 (M6) – 2x
6. MATICE M6 – 4x
7. PLECH KRYTU KOUŘOVODU
8. ŠROUB KRYTU KOUŘOVODU
9. DRŽÁK KRYTU KOUŘOVODU

14.3 Pokyny pro čištění rozrážek

Při dlouhodobém užívání krbových kamen s indexem „K“, „K I.“ a „L“ může dojít k zanášení prostoru mezi grenamatovými rozrážkami nad topeništěm. Kamna mají potom špatný tah a netopí. Proto je třeba tento prostor pravidelně, tj. minimálně jednou za 6 měsíců, vyčistit. Postup čištění viz schéma.

(1) Spodní grenamatovou rozrážku posunout nahoru
(2) Opatrným klepáním se uvolní nečistoty nad rozrážkou a spadnou do topeniště
(3) Spodní grenamatovou rozrážku vrátit zpět

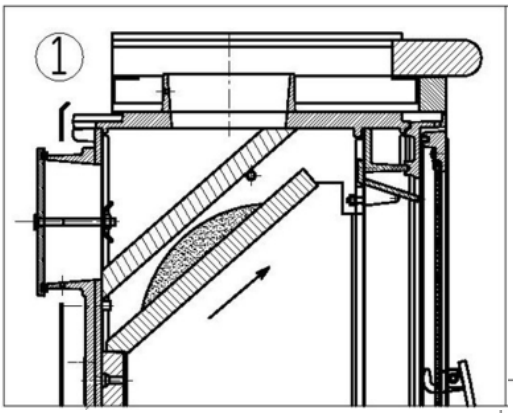

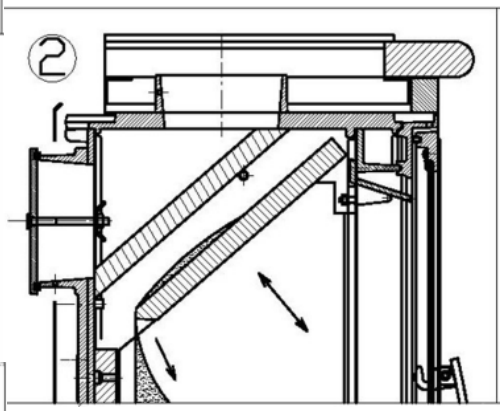

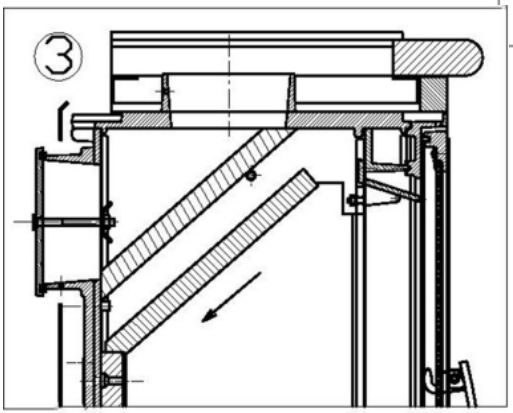

14.4 Ideové schéma zapojení teplovodního výměníku

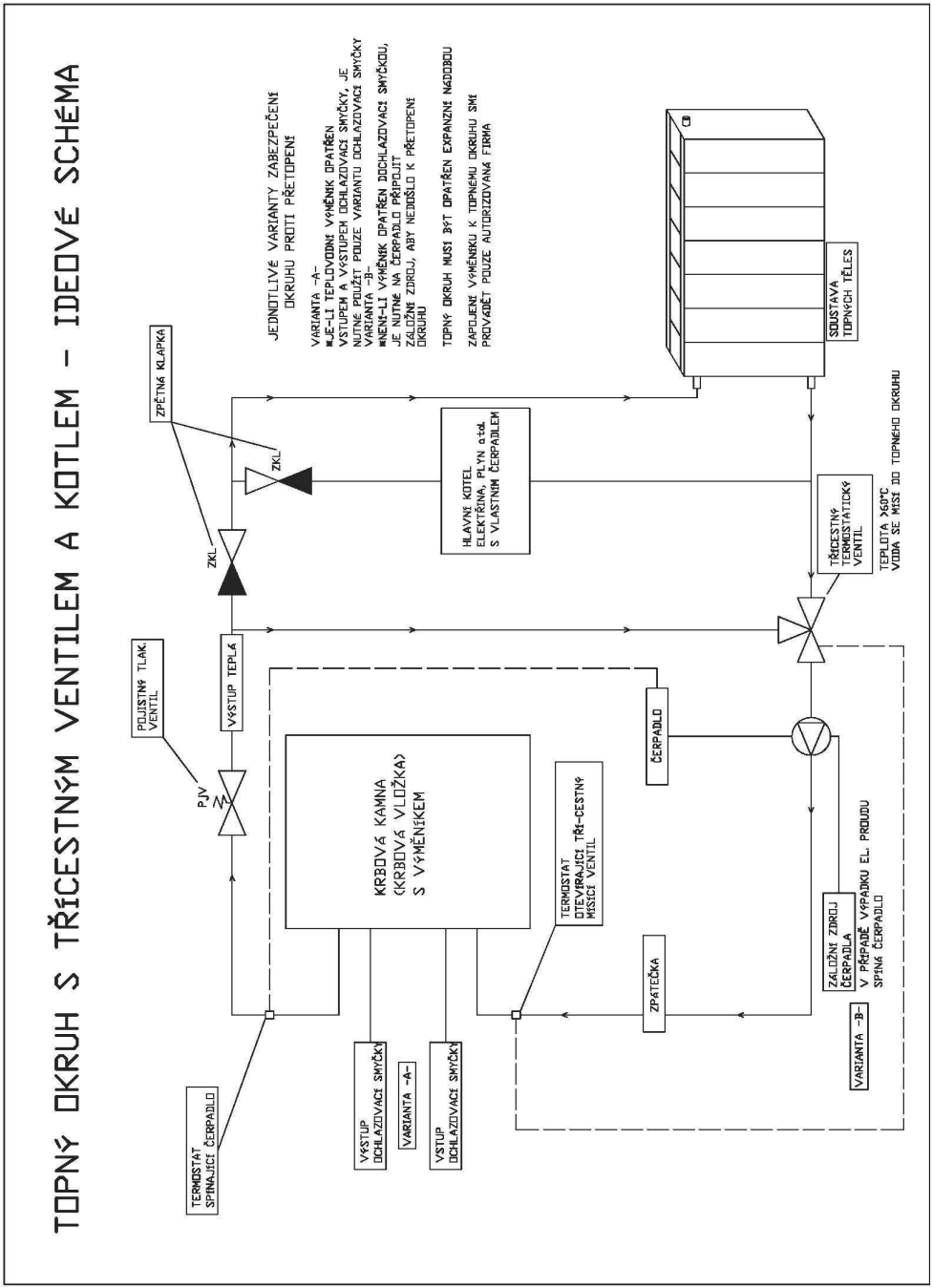

TOPNÝ OKRUH S ČTYŘCESTNÝM VENTILEM A KOTLEM – IDEOVÉ SCHÉMA

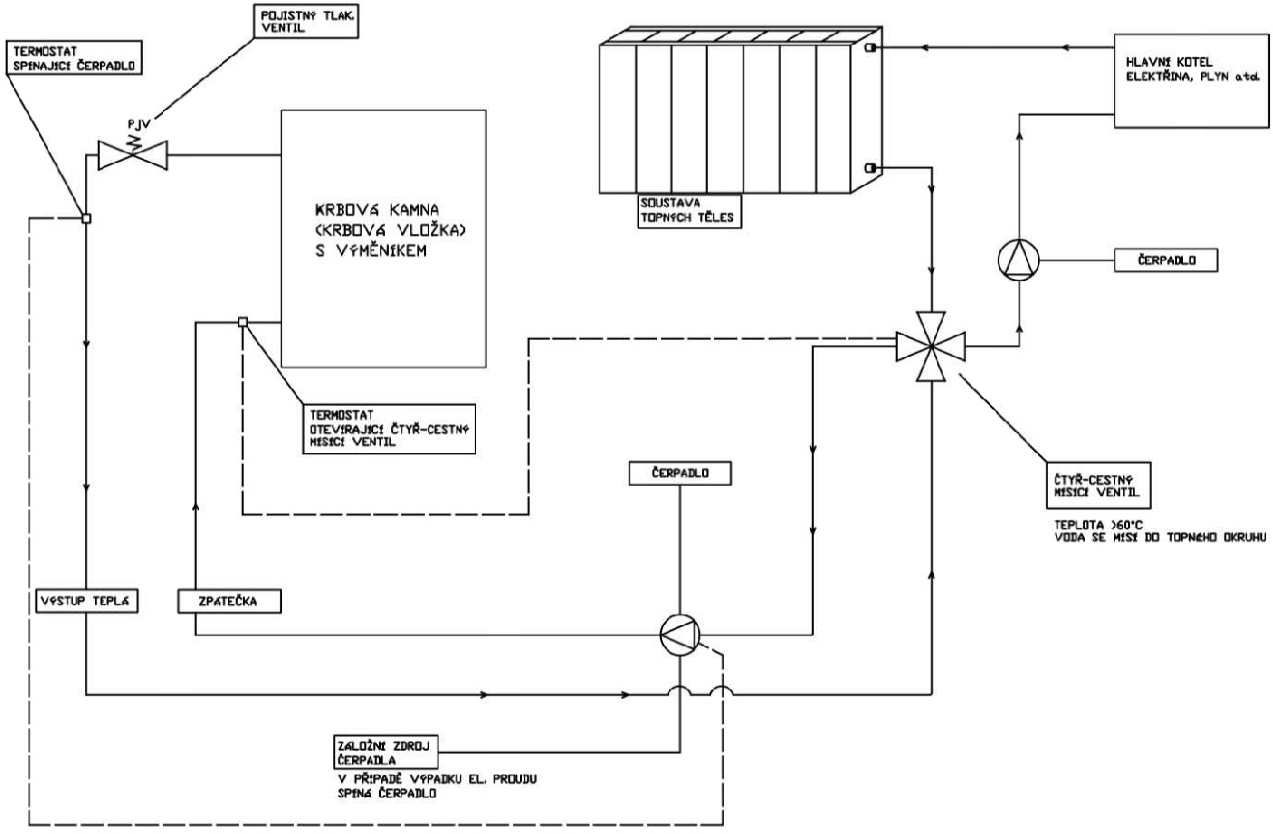

14.5 Údržba pantů a mechanismů zavírání

Je nutné 1x za dva měsíce nebo dle potřeby (záleží na četnosti topení) namazat třecí plochy na kamnech (viz ilustrace níže). Mazivo musí být odolné vůči vysokým teplotám. Výrobce doporučuje měděnou mazací pastu či sprej Förch S 425.

Mazání mechanismů zavírání:

Varianta A

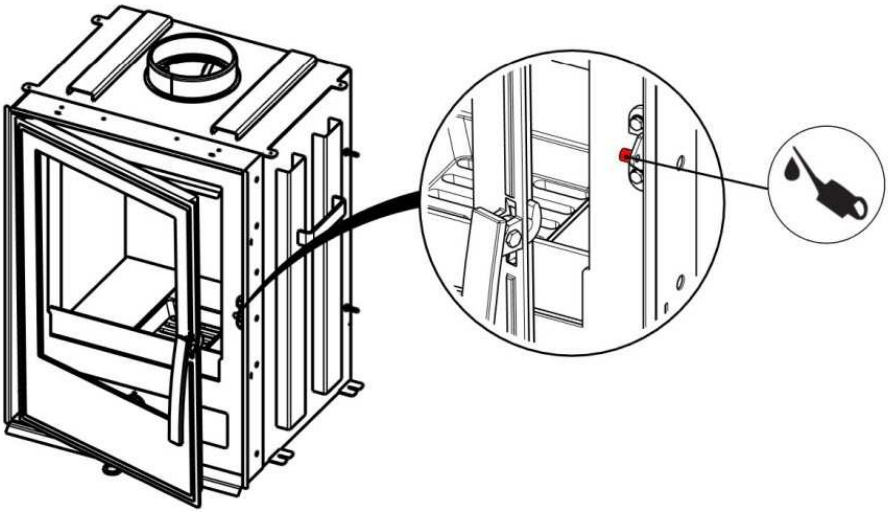

Varianta B

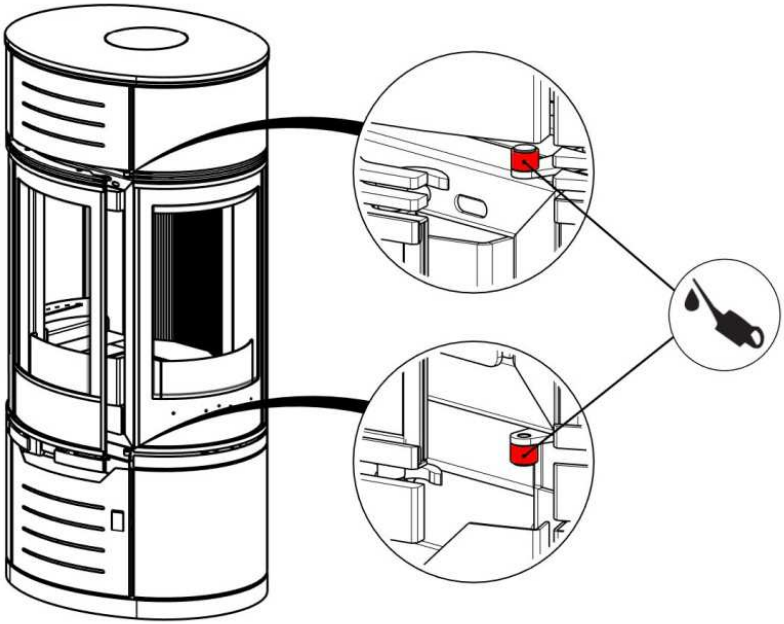

Varianta C

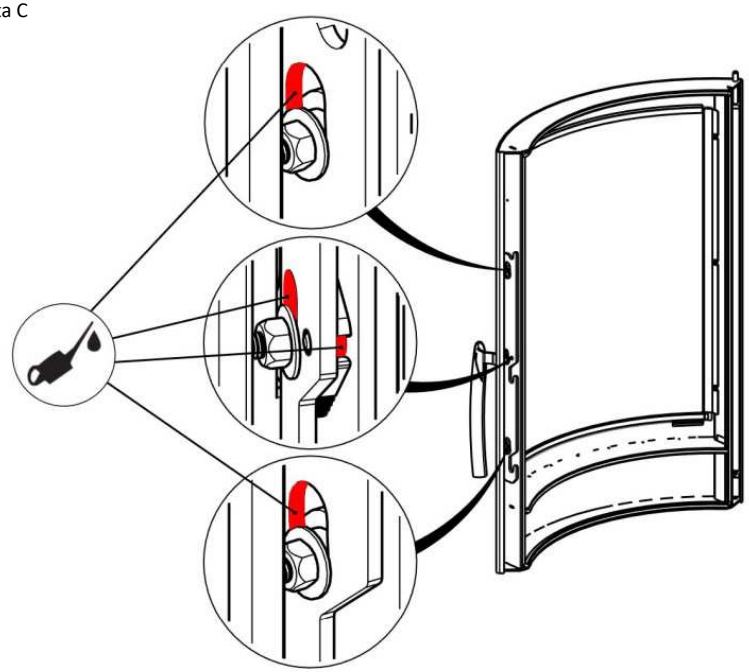

Mazání pantů: (čep mazat v místě třecích ploch s pantem)

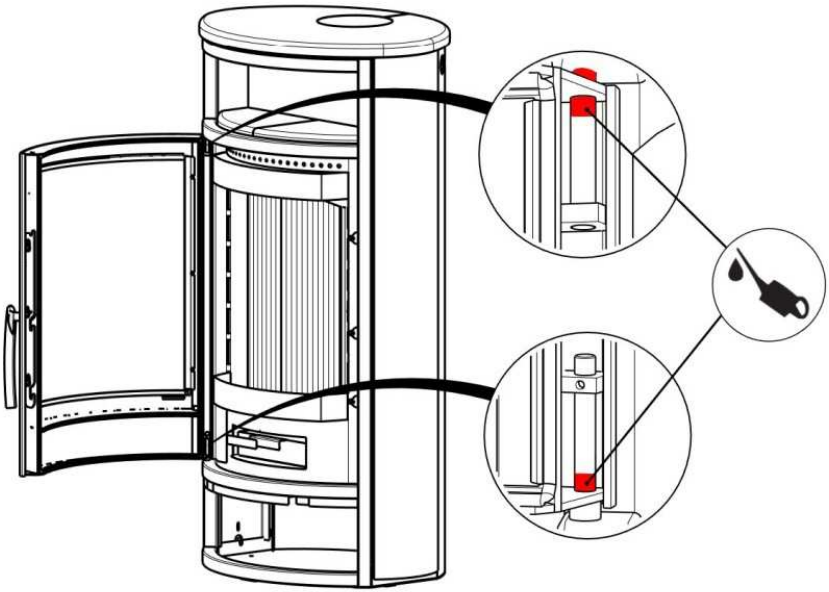



www.abx.cz

SERVIS:

ABX, společnost s r.o.
Plynární 1518/12, 408 01 Rumburk
tel. +420 412 372 147, fax +420 412 375 113
e-mail: reklamace@abx.cz

III. / 2020 / CZ č.1+2