Slovenský referenčný preklad

ABX

Neoficiálny strojový preklad. Vyžaduje odbornú technickú a jazykovú kontrolu.

Tento preklad nie je novým certifikátom výrobcu.

Preklad vychádza z pôvodného dokumentu. Značky, označenia modelov, kódy a technické hodnoty zostávajú zachované.

Text je usporiadaný tak, aby sa neorezával. Pôvodné obrázky, diagramy a rozloženie sú v úplnom origináli.

ID: pdf_4ab36307c0f6ba69cca6

SHA-256: 4ab36307c0f6ba69cca6846047c530b0deaf171500265a83173d819754be7023

Pôvodná strana 2

Pôvodný text	Slovenčina
Technický list výrobku (cs)	Technický list výrobku (sk)
Kachlová kamna Typ: 388	Kachľové pece Typ: 388
LAPONIE II P TV 10,5 kW	LAPONIE II P TV 10,5 kW
Technické parametry	Technické parametre
Výkon	Výkon
388 LNI	388 LNI
Jmenovitý tepelný výkon (kW) / Regulovatelný tepelný výkon (kW)	Menovitý tepelný výkon (kW) / Regulovateľný tepelný výkon (kW)
14,5 / 7,3 - 16,5	14,5 / 7,3 - 16,5
Jmenovitý tepelný výkon do prostoru (kW) / Regulovatelný tepelný výkon do prostoru (kW)	Menovitý tepelný výkon do priestoru (kW) / Regulovateľný tepelný výkon do priestoru (kW)
4,0 / 2,3 - 4,6	4,0 / 2,3 - 4,6
Jmenovitý tepelný výkon do vody (kW) / Regulovatelný tepelný výkon do vody (kW)	Menovitý tepelný výkon do vody (kW) / Regulovateľný tepelný výkon do vody (kW)
10,5 / 5,0 - 12,0	10,5 / 5,0 - 12,0
Rozměry	Rozmery
Výška (1) x Šířka (2) x Hloubka (3) (mm)	Výška (1) x Šírka (2) x Hĺbka (3) (mm)
1923 x 1166 x 660	1923 x 1166 x 660
Vnitřní rozměr topeniště (š x v x h) / Maximální délka polen (mm)	Vnútorný rozmer ohniska (š x v x h) / Maximálna dĺžka polien (mm)
600 x 300 x 290 / 540	600 x 300 x 290 / 540
Hmotnost podle obložení	Hmotnosť podľa obloženia
kachle (kg)	kachľa (kg)
283	283
Vzduch	Vzduch
Centrální přívod vzduchu (7) / průměr (mm) / hrdlo součástí kamen	Centrálny prívod vzduchu (7) / priemer (mm) / hrdlo súčasťou kachlí
ano / Ø 110 / ano	áno / Ø 110 / áno
Ovládání sekundárního vzduchu / Ovládání primárního vzduchu / Terciární přívod vzduchu	Ovládanie sekundárneho vzduchu / Ovládanie primárneho vzduchu / Terciárny prívod vzduchu
ano / ano / ne	áno / áno / nie
Automatická regulace přívodu vzduchu	Automatická regulácia prívodu vzduchu
ne	nie

Pôvodný text	Slovenčina
Výška osy centrálního přívodu vzduchu od podlahy (8) (mm)	Výška osi centrálneho prívodu vzduchu od podlahy (8) (mm)
463	463
Vzdálenost osy centrálního přívodu vzduchu k nejzadnější části výrobku (8.1) (mm)	Vzdialenosť osi centrálneho prívodu vzduchu k najzadnejšej časti výrobku (8.1) (mm)
135	135
Tepelná ztráta vzduchu Vh (m3/hod)	Tepelná strata vzduchu Vh (m3/hod)
≤ 1,5	≤ 1,5
Parametry	Parametre
Klasifikace výrobku	Klasifikácia výrobku
Typ BE	Typ BE
Palivo: dřevo / dřevěné brikety [D / DB]	Palivo: drevo / drevené brikety [D / DB]
Spotřeba přípustného paliva při jmenovitém výkonu (kg/hod) [D / DB]	Spotreba prípustného paliva pri menovitom výkone (kg/hod) [D / DB]
4,2 / 4,2	4,2 / 4,2
Vytápěný prostor (m3)	Vykurovaný priestor (m3)
146 - 330	146 - 330
Energetická účinnost (%) [D / DB]	Energetická účinnosť (%) [D/DB]
81,6 / 81,6	81,6 / 81,6
Sezónní energetická účinnost ηs (%)	Sezónna energetická účinnosť ηs (%)
71,6	71,6
Index energetické účinnosti EEI / Třída energetické účinnosti	Index energetickej účinnosti EEI / Trieda energetickej účinnosti
108 / A+	108 / A+
Minimální tah komína (Pa)	Minimálny ťah komína (Pa)
12	12
Výstupní teplota spalin (°C) [D / DB]	Výstupná teplota spalín (°C) [D/DB]
281 / 281	281 / 281
Hmotnostní tok spalin (g/s) [D / DB]	Hmotnostný tok spalín (g/s) [D / DB]
13,5 / 13,5	13,5 / 13,5
Koncentrace CO při 13 % O2 (mg/Nm3) [D / DB]	Koncentrácia CO pri 13 % O2 (mg/Nm3) [D / DB]
1170 / 1170	1170 / 1170
Koncentrace NOx při 13 % O2 (mg/Nm3) [D / DB]	Koncentrácia NOx pri 13 % O2 (mg/Nm3) [D / DB]
174 / 174	174 / 174

Pôvodný text	Slovenčina
Koncentrace OGC při 13 % O2 (mg/Nm3) [D / DB]	Koncentrácia OGC pri 13 % O2 (mg/Nm3) [D / DB]
72 / 72	72 / 72
Koncentrace prachu při 13 % O2 (mg/Nm3) [D / DB]	Koncentrácia prachu pri 13 % O2 (mg/Nm3) [D / DB]
40 / 40	40 / 40
Vícenásobné zavírání dvířek	Viacnásobné zatváranie dvierok
ne	nie
Přerušovaný provoz (INT) / Nepřetržitý provoz (NOC)	Prerušovaná prevádzka (INT) / Nepretržitá prevádzka (NOC)
INT	INT
Kouřovod	Dymovod
Připojení kouřovodu (4)	Pripojenie dymovodu (4)
zadní	zadné
Průměr kouřovodu (mm)	Priemer dymovodu (mm)
Ø 150	Ø 150
Výška osy zadního kouřovodu od podlahy (5) (mm)	Výška osi zadného dymovodu od podlahy (5) (mm)
1575	1575
Teplotní třída komínu	Teplotná trieda komína
T 400 G	T 400 G
Maximální zatížení komínu mchim (kg)	Maximálne zaťaženie komína mchim (kg)
-	-

Pôvodná strana 3

Pôvodný text	Slovenčina
Připojení na společný komín	Pripojenie na spoločný komín
ne	nie
Teplovodní výměník	Teplovodný výmenník
Ochlazovací smyčka	Ochladzovacia slučka
ne	nie
Teplosměnná plocha výměníku (m2)	Teplosmenná plocha výmenníka (m2)
0,812	0,812
Maximální pracovní tlak (bar)	Maximálny pracovný tlak (bar)
2,5	2,5
Objem výměníku (l)	Objem výmenníka (l)
20,3	20,3
Výška vstupu topné vody od podlahy (12.1) (mm)	Výška vstupu vykurovacej vody od podlahy (12.1) (mm)
906	906
Výška výstupu topné vody od podlahy (13.1) (mm)	Výška výstupu vykurovacej vody od podlahy (13.1) (mm)
1346	1346
Teplota na vstupu Tacc (°C)	Teplota vstupu Tacc (°C)
55	55
Zkoušky	Skúšky
ČSN EN 16510-1	ČSN EN 16510-1
ano	áno
ČSN EN 16510-2-1	ČSN EN 16510-2-1
ano	áno
I. BImSchV Stufe 2	I. BImSchV Stufe 2
ano	áno
EKODESIGN	EKODESIGN
ano	áno
Minimální odstupové vzdálenosti od hořlavých materiálů	Minimálne odstupové vzdialenosti od horľavých materiálov
Strop dC (mm)	Strop dC (mm)
>750	>750
Část před sklem dP (mm)	Časť pred sklom dP (mm)
800	800

Pôvodný text	Slovenčina
Podlaha v přední části dF (mm)	Podlaha v prednej časti dF (mm)
0	0
Podlaha spodní část dB (mm)	Podlaha spodná časť dB (mm)
0	0
Boční oblast sálání dL (mm)	Bočná oblasť sálania dL (mm)
130	130
Boční část dS1 / dS2 / dS3 (mm)	Bočná časť dS1 / dS2 / dS3 (mm)
200 / 200 / 200	200 / 200 / 200
Boční část dS (mm)	Bočná časť dS (mm)
200	200
Zadní část dR (mm)	Zadná časť dR (mm)
200	200
Minimální vzdálenost od stěn z nehořlavých materiálů dnon (mm)	Minimálna vzdialenosť od stien z nehorľavých materiálov dnon (mm)
50	50

Pôvodná strana 4

Pôvodný text	Slovenčina
Rozměrový náčrt	Rozmerový náčrt
Doplňující informace	Doplňujúce informácie
výška	výška
1	1
1923 mm	1923 mm
šířka	šírka
2	2
1166 mm	1166 mm
hloubka	hĺbka
3	3
660 mm	660 mm
kouřovod	dymovod
Ø 150 mm	Ø 150 mm
4	4
výška osy zadního kouřovodu od podlahy	výška osi zadného dymovodu od podlahy
5	5
1575 mm	1575 mm
centrální přívod vzduchu	centrálny prívod vzduchu
Ø 110 mm	Ø 110 mm
7	7
výška osy centrálního přívodu vzduchu od podlahy	výška osi centrálneho prívodu vzduchu od podlahy
8	8
463 mm	463 mm
vzdálenost osy centrálního přívodu vzduchu k nejzadnější části výrobku	vzdialenosť osi centrálneho prívodu vzduchu k najzadnejšej časti výrobku
8.1	8.1
135 mm	135 mm
ovládání primárního přívodu vzduchu - vysunuto otevřeno	ovládanie primárneho prívodu vzduchu - vysunuté otvorené
9	9
ovládání sekundárního přívodu vzduchu - vysunuto otevřeno	ovládanie sekundárneho prívodu vzduchu - vysunuté otvorené
10	10

Pôvodný text	Slovenčina
vstup topné vody	vstup vykurovacej vody
3/4" vnější	3/4" vonk.
12	12
výška vstupu topné vody od podlahy	výška vstupu vykurovacej vody od podlahy
12.1	12.1
906 mm	906 mm
výstup topné vody	výstup vykurovacej vody
1" vnitřní	1" vnút.
13	13
výška výstupu topné vody od podlahy	výška výstupu vykurovacej vody od podlahy
13.1	13.1
1346 mm	1346 mm
odvzdušňovací ventil	odvzdušňovací ventil
17	17
regulátor teploty výstupní vody z výměníku	regulátor teploty výstupnej vody z výmenníka
26	26
Při instalaci kamen na místo, kde bude prováděn její provoz, je třeba dbát na dostatečný přístup k regulátoru výstupní horké vody z výměníku, který je umístěn v horní zadní části kamen. Frekvence čistění výměníku je závislá na typu užitého paliva (druhu dřeva) a jeho vlhkosti.	Pri inštalácii kachlí na miesto, kde bude vykonávaná jej prevádzka, treba dbať na dostatočný prístup k regulátoru výstupnej horúcej vody z výmenníka, ktorý je umiestnený v hornej zadnej časti kachlí. Frekvencia čistenia výmenníka je závislá od typu úžitkového paliva (druhu dreva) a jeho vlhkosti.
Instalace termostatického regulátoru (26): Instalaci regulátoru (26) a celkové zapojení do otopného systému smí provádět pouze odborná firma s příslušným oprávněním, kvalifikací, na základě vypracovaného projektu.	Inštalácia termostatického regulátora (26): Inštaláciu regulátora (26) a celkové zapojenie do vykurovacieho systému smie vykonávať iba odborná firma s príslušným oprávnením, kvalifikáciou, na základe vypracovaného projektu.
- na výstup z výměníku (nahoře) našroubovat našroubovat redukci z ¾“ na 1“ a na ni našroubovat „T“ armaturu dle obrázku. - na armaturu našroubovat redukci z 1“ na ¾“ - zapojit regulátor dle rozměrového náčrtku - kolečko regulátoru vytočit na nejvyšší hodnotu, dusítko centrálního přívodu vzduchu zvednout do polohy otevřeno a v této pozici spojit táhla řetízkem (A) a potom řetízek zkrátit na potřebnou délku.	- na výstup z výmenníka (hore) naskrutkovať naskrutkovať redukciu z ¾“ na 1“ a na ňu naskrutkovať „T“ armatúru podľa obrázku. - na armatúru naskrutkovať redukciu z 1“ na ¾“ - zapojiť regulátor podľa rozmerového náčrtku - koliesko regulátora vytočiť na najvyššiu hodnotu, dusítko centrálneho prívodu vzduchu zdvihnúť do polohy otvorené av tejto pozícii spojiť tiahla retiazkou (A) a potom retiazku skrátiť na potrebnú.
Všechny závitové spoje musí být vodotěsně utěsněny (konopí, teflon). Netopit v kamnech není-li v otopné soustavě voda. Pokud není Centrální Přívod Vzduchu (CPV) napojen na přívod z jiné místnosti, je nutno dodržet odstupovou vzdálenost od zadní stěny minimálně 40mm.	Všetky závitové spoje musia byť vodotesne utesnené (konope, teflón). Nekúriť v kachliach ak nie je vo vykurovacej sústave voda. Pokiaľ nie je Centrálny Prívod Vzduchu (CPV) napojený na prívod z inej miestnosti, je nutné dodržať odstupovú vzdialenosť od zadnej steny minimálne 40mm.

Pôvodná strana 5

Pôvodný text	Slovenčina
Montážní schéma	Montážna schéma
Ovládání produktu	Ovládanie produktu
Topení dřevem a dřevěnými briketami	Kúrenie drevom a drevenými briketami
Výkon regulujte jen pomocí sekundárního regulátoru vzduchu (pozice 10). Primární přisávání vzduchu (pozice 9) výrobce doporučuje po rozhoření kamen uzavřít zcela či téměř.	Výkon regulujte len pomocou sekundárneho regulátora vzduchu (pozícia 10). Primárne prisávanie vzduchu (pozícia 9) výrobca odporúča po rozhorení kachlí uzavrieť úplne alebo takmer.
Ovládání výkonu kamen je možné dvojím způsobem: 1)Manuálně - Pomocí regulace primárního a sekundárního vzduchu. Při této variantě nastavte regulátor (26) na maximum. 2)Automaticky - Pomocí regulátoru teploty výstupní vody z výměníku. Nastavte požadovanou teplotu výstupní vody na regulátoru a ten bude automaticky ovládat přívod	Ovládanie výkonu kachlí je možné dvojakým spôsobom: 1)Manuálne - Pomocou regulácie primárneho a sekundárneho vzduchu. Pri tomto variante nastavte regulátor (26) na maximum. 2)Automaticky - Pomocou regulátora teploty výstupnej vody z výmenníka. Nastavte požadovanú teplotu výstupnej vody na regulátore a ten bude automaticky ovládať prívod
vzduchu-výkon kamen. Při této variantě nastavte přívod sekundárního vzduchu na – otevřeno a primární vzduch na – zavřeno.	vzduchu-výkon kachlí. Pri tomto variante nastavte prívod sekundárneho vzduchu na – otvorené a primárny vzduch na – zatvorené.
Výrobce: ABX, spol. s r.o., Žitná 1091/3, 408 01 Rumburk, Česká republika	Výrobca: ABX, spol. s r.o., Žitná 1091/3, 408 01 Rumburk, Česká republika
tel.: 412 332 523, 412 333 614, fax: 412 333 521, e-mail: info@abx.cz, web: www.abx.cz	tel.: 412 332 523, 412 333 614, fax: 412 333 521, e-mail: info@abx.cz, web: www.abx.cz
Servis: ABX s r.o., Plynární 1518/12, 408 01 Rumburk, tel.: 412 372 147, fax: 412 375 113, e-mail: reklamace@abx.cz	Servis: ABX s r.o., Plynárna 1518/12, 408 01 Rumburk, tel.: 412 372 147, fax: 412 375 113, e-mail: reklamace@abx.cz
Stav ke dni: 13.4. 2026	Stav k: 13.4.2026

Technický list výrobku (cs)

Kachlová kamna Typ: 388

LAPONIE II P TV 10,5 kW



Technický list výrobku (cs)

Kachlová kamna Typ: 388

LAPONIE II P TV 10,5 kW

Technické parametry

388 LNI

Výkon

Jmenovitý tepelný výkon (kW) / **Regulovatelný tepelný výkon** (kW)	14,5 / 7,3 - 16,5
Jmenovitý tepelný výkon do prostoru (kW) / **Regulovatelný tepelný výkon do prostoru** (kW)	4,0 / 2,3 - 4,6
Jmenovitý tepelný výkon do vody (kW) / **Regulovatelný tepelný výkon do vody** (kW)	10,5 / 5,0 - 12,0

Rozměry

Výška (1) x **Šířka** (2) x **Hloubka** (3) (mm)	1923 x 1166 x 660
Vnitřní rozměr topeniště (š x v x h) / **Maximální délka polen** (mm)	600 x 300 x 290 / 540

Hmotnost podle obložení

kachle (kg)	283

Vzduch

Centrální přívod vzduchu (7) / **průměr** (mm) / **hrdlo součástí kamen**	ano / Ø 110 / ano
Ovládání sekundárního vzduchu / **Ovládání primárního vzduchu** / **Terciární přívod vzduchu**	ano / ano / ne
Automatická regulace přívodu vzduchu	ne
Výška osy centrálního přívodu vzduchu od podlahy (8) (mm)	463
Vzdálenost osy centrálního přívodu vzduchu k nejzadnější části výrobku (8.1) (mm)	135
Tepelná ztráta vzduchu V_h (m^3/hod)	≤ 1,5

Parametry

Klasifikace výrobku	Typ BE
Palivo: dřevo / dřevěné brikety [*D / DB*]	
Spotřeba přípustného paliva při jmenovitém výkonu (kg/hod) [*D / DB*]	4,2 / 4,2
Vytápěný prostor (m^3)	146 - 330
Energetická účinnost (%) [*D / DB*]	81,6 / 81,6
Sezónní energetická účinnost η_s (%)	71,6
Index energetické účinnosti EEI / **Třída energetické účinnosti**	108 / A+
Minimální tah komína (Pa)	12
Výstupní teplota spalin (°C) [*D / DB*]	281 / 281
Hmotnostní tok spalin (g/s) [*D / DB*]	13,5 / 13,5
Koncentrace CO při 13 % O_2 (mg/Nm^3) [*D / DB*]	1170 / 1170
Koncentrace NO_x při 13 % O_2 (mg/Nm^3) [*D / DB*]	174 / 174
Koncentrace OGC při 13 % O_2 (mg/Nm^3) [*D / DB*]	72 / 72
Koncentrace prachu při 13 % O_2 (mg/Nm^3) [*D / DB*]	40 / 40
Vícenásobné zavírání dvířek	ne
Přerušovaný provoz (INT) / Nepřetržitý provoz (NOC)	INT

Kouřovod

Připojení kouřovodu (4)	zadní
Průměr kouřovodu (mm)	Ø 150
Výška osy zadního kouřovodu od podlahy (5) (mm)	1575
Teplotní třída komínu	T 400 G
Maximální zatížení komínu m_{chim} (kg)	-

Připojení na společný komín	ne

Teplovodní výměník

Ochlazovací smyčka	ne
Teplosměnná plocha výměníku (m^2)	0,812
Maximální pracovní tlak (bar)	2,5
Objem výměníku (l)	20,3
Výška vstupu topné vody od podlahy (12.1) (mm)	906
Výška výstupu topné vody od podlahy (13.1) (mm)	1346
Teplota na vstupu T_{acc} (°C)	55

Zkoušky

ČSN EN 16510-1	ano
ČSN EN 16510-2-1	ano
I. BImSchV Stufe 2	ano
EKODESIGN	ano

Minimální odstupové vzdálenosti od hořlavých materiálů

Strop d_C (mm)	>750
Část před sklem d_P (mm)	800
Podlaha v přední části d_F (mm)	0
Podlaha spodní část d_B (mm)	0
Boční oblast sálání d_L (mm)	130
Boční část d_{S1} **/** d_{S2} **/** d_{S3} (mm)	200 / 200 / 200
Boční část d_S (mm)	200
Zadní část d_R (mm)	200
Minimální vzdálenost od stěn z nehořlavých materiálů d_{non} (mm)	50

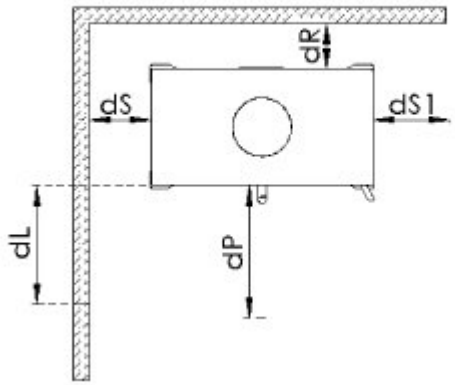

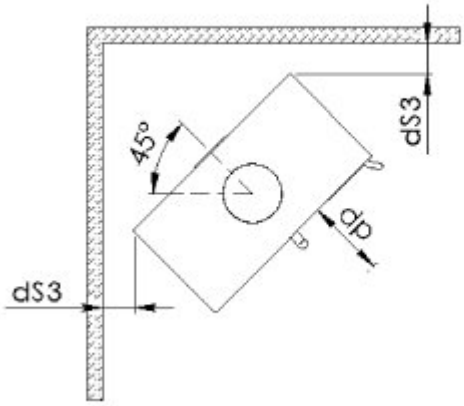

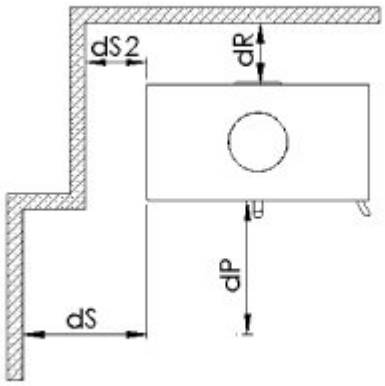

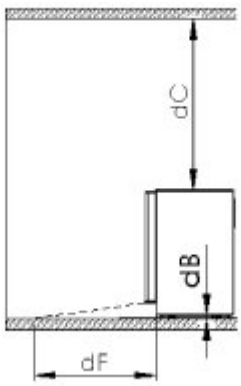

Rozměrový náčrt

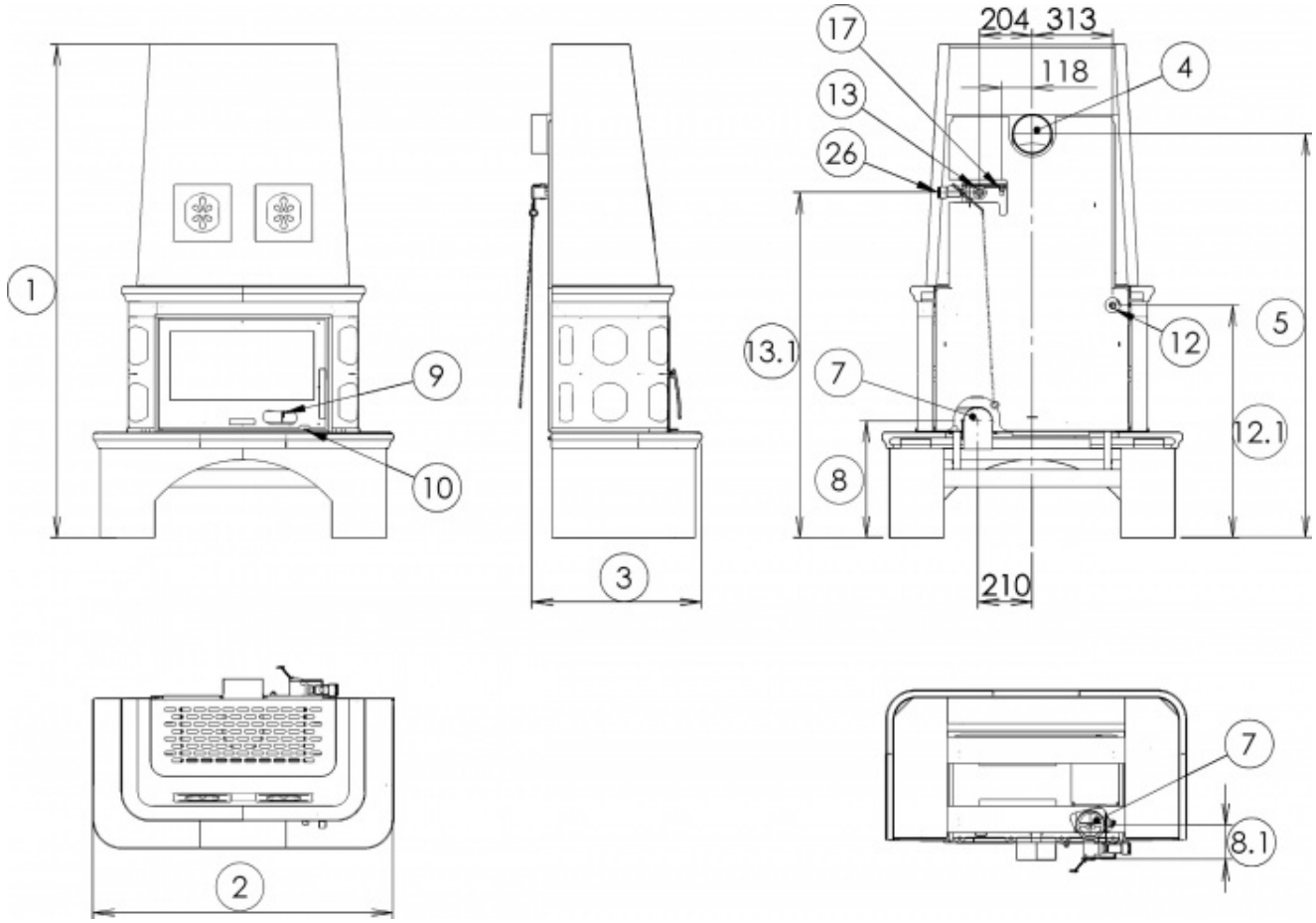

Doplňující informace

1	výška	1923 mm
2	šířka	1166 mm
3	hloubka	660 mm
4	kouřovod	Ø 150 mm
5	výška osy zadního kouřovodu od podlahy	1575 mm
7	centrální přívod vzduchu	Ø 110 mm
8	výška osy centrálního přívodu vzduchu od podlahy	463 mm
8.1	vzdálenost osy centrálního přívodu vzduchu k nejzadnější části výrobku	135 mm
9	ovládání primárního přívodu vzduchu - vysunuto otevřeno	
10	ovládání sekundárního přívodu vzduchu - vysunuto otevřeno	
12	vstup topné vody	3/4" vnější
12.1	výška vstupu topné vody od podlahy	906 mm
13	výstup topné vody	1" vnitřní
13.1	výška výstupu topné vody od podlahy	1346 mm
17	odvzdušňovací ventil	
26	regulátor teploty výstupní vody z výměníku	

Při instalaci kamen na místo, kde bude prováděn její provoz, je třeba dbát na dostatečný přístup k regulátoru výstupní horké vody z výměníku, který je umístěn v horní zadní části kamen. Frekvence čistění výměníku je závislá na typu užitého paliva (druhu dřeva) a jeho vlhkosti.

Instalace termostatického regulátoru (26):

Instalaci regulátoru (26) a celkové zapojení do otopného systému smí provádět pouze odborná firma s příslušným oprávněním, kvalifikací, na základě vypracovaného projektu.

- na výstup z výměníku (nahoře) našroubovat našroubovat redukci z ¾“ na 1“ a na ni našroubovat „T“ armaturu dle obrázku.
- na armaturu našroubovat redukci z 1“ na ¾“
- zapojit regulátor dle rozměrového náčrtku
- kolečko regulátoru vytočit na nejvyšší hodnotu, dusítko centrálního přívodu vzduchu zvednout do polohy otevřeno a v této pozici spojit táhla řetízkem (A) a potom řetízek zkrátit na potřebnou délku.

Všechny závitové spoje musí být vodotěsně utěsněny (konopí, teflon).

Netopit v kamnech není-li v otopné soustavě voda.

Pokud není Centrální Přívod Vzduchu (CPV) napojen na přívod z jiné místnosti, je nutno dodržet odstupovou vzdálenost od zadní stěny minimálně 40mm.

Montážní schéma

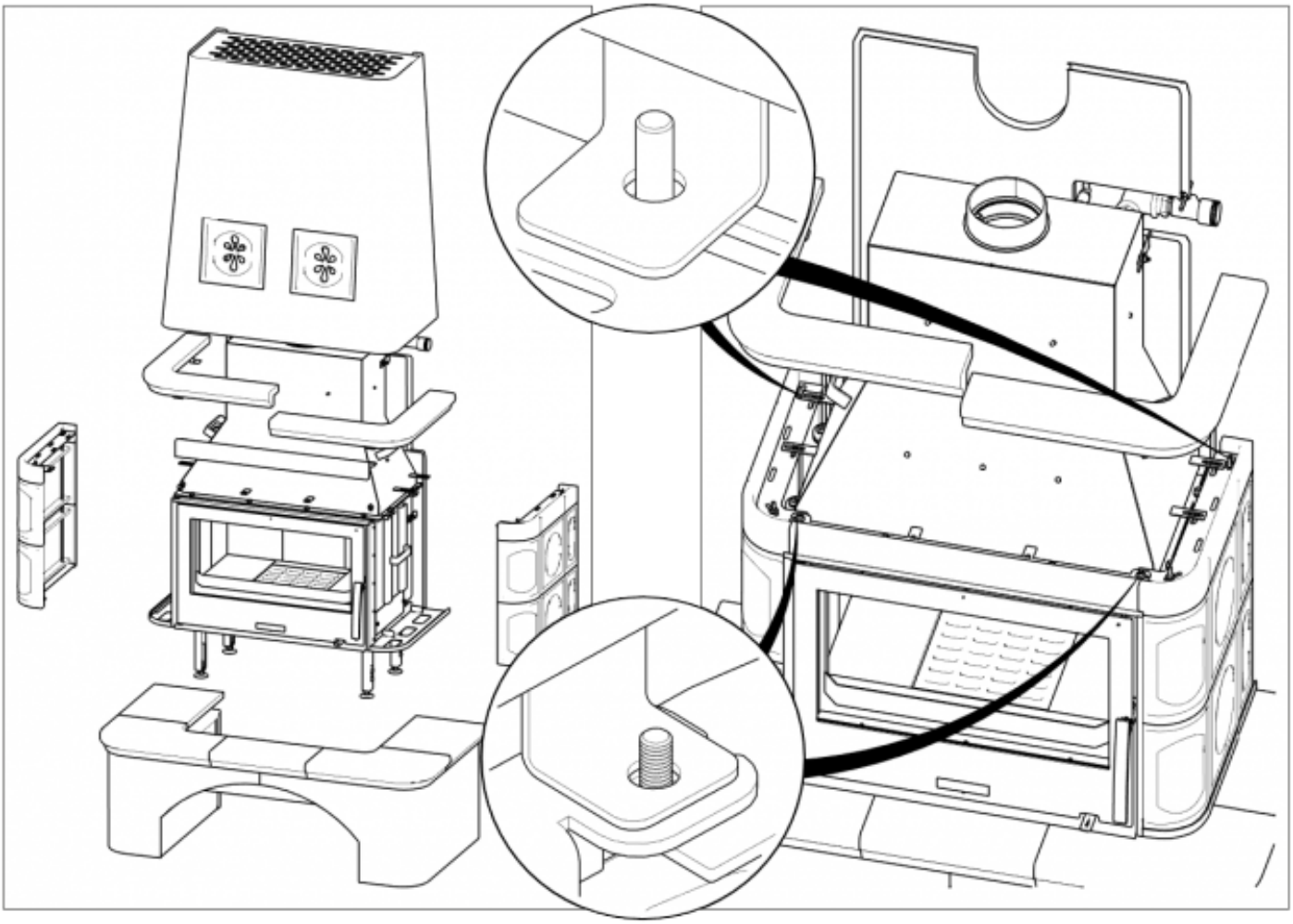

Ovládání produktu

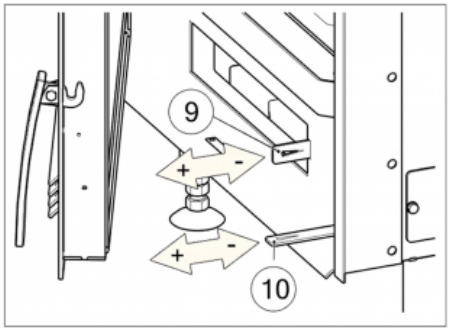

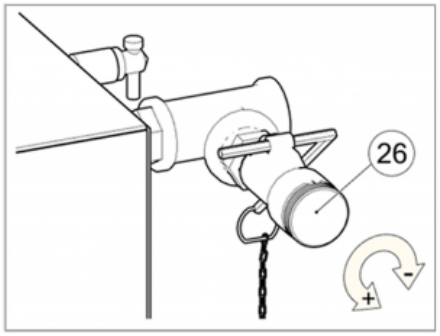

Topení dřevem a dřevěnými briketami

Výkon regulujte jen pomocí sekundárního regulátoru vzduchu (pozice 10). Primární přisávání vzduchu (pozice 9) výrobce doporučuje po rozhoření kamen uzavřít zcela či téměř.

Ovládání výkonu kamen je možné dvojím způsobem:

1)Manuálně - Pomocí regulace primárního a sekundárního vzduchu. Při této variantě nastavte regulátor (26) na maximum.

2)Automaticky - Pomocí regulátoru teploty výstupní vody z výměníku. Nastavte požadovanou teplotu výstupní vody na regulátoru a ten bude automaticky ovládat přívod vzduchu-výkon kamen. Při této variantě nastavte přívod sekundárního vzduchu na – otevřeno a primární vzduch na – zavřeno.

Výrobce: ABX, spol. s r.o., Žitná 1091/3, 408 01 Rumburk, Česká republika

tel.: 412 332 523, 412 333 614, fax: 412 333 521, e-mail: info@abx.cz, web: www.abx.cz

Servis: ABX s r.o., Plynární 1518/12, 408 01 Rumburk, tel.: 412 372 147, fax: 412 375 113, e-mail: reklamace@abx.cz

Stav ke dni: 13.4. 2026