Slovenský referenčný preklad

HAAS+SOHN

Neoficiálny strojový preklad. Vyžaduje odbornú technickú a jazykovú kontrolu.

Tento preklad nie je novým certifikátom výrobcu.

Preklad vychádza z pôvodného dokumentu. Značky, označenia modelov, kódy a technické hodnoty zostávajú zachované.

Text je usporiadaný tak, aby sa neorezával. Pôvodné obrázky, diagramy a rozloženie sú v úplnom origináli.

ID: pdf_442e0796aecb846249d2

SHA-256: 442e0796aecb846249d2e05685010a4bed0036d3862787c178ad6a6c8899872f

Pôvodná strana 2

Pôvodný text	Slovenčina
Úvod	Úvod
Srdečně děkujeme za zakoupení našeho výrobku!	Srdečne ďakujeme za zakúpenie nášho výrobku!
Popis topidla Vás podrobně seznámí s konstrukcí, technickou specifikací a obsluhou topidla. Doporučujeme seznámit se pozorně s těmito údaji. Vyvarujete se tak případných chyb při vlastní montáži a obsluze.	Popis ohrievača Vás podrobne zoznámi s konštrukciou, technickou špecifikáciou a obsluhou ohrievača. Odporúčame oboznámiť sa pozorne s týmito údajmi. Vyvarujete sa tak prípadných chýb pri vlastnej montáži a obsluhe.
Podrobné podmínky instalace a obsluhy naleznete ve Všeobecném návodu k obsluze (součást dodávky).	Podrobné podmienky inštalácie a obsluhy nájdete vo Všeobecnom návode na obsluhu (súčasť dodávky).
Poznámky v textu	Poznámky v texte
Nejdůležitější jsou poznámky nadepsané VAROVÁNÍ. Poznámky nadepsané VAROVÁNÍ Vás upozorňují na vážné nebezpečí poškození topidla či poranění.	Najdôležitejšie sú poznámky nadpísané VAROVANIE. Poznámky napísané VAROVANIE Vás upozorňujú na vážne nebezpečenstvo poškodenia ohrievača či poranenia.
CZ	CZ
Poznámka nadepsaná Upozornění Vás upozorňuje na možná poškození Vašeho topidla.	Poznámka nadpísaná Upozornenie Vás upozorňuje na možné poškodenie Vášho ohrievača.
Poznámka nadepsaná Důležité Vás upozorňuje na informace důležité k provozu Vašeho topidla.	Poznámka nadpísaná Dôležité Vás upozorňuje na informácie dôležité pre prevádzku Vášho ohrievača.
Poznámka jako taková Vás upozorňuje zcela obecně na informace důležité k provozu Vašeho topidla.	Poznámka ako taká Vás upozorňuje celkom všeobecne na informácie dôležité na prevádzku Vášho ohrievača.

Pôvodná strana 3

Pôvodný text	Slovenčina
Obsah	Obsah
CZ	CZ
Obsah	Obsah
1. Rozměrové schéma..... 1	1. Rozmerová schéma..... 1
2. Seznam náhradních dílů 2	2. Zoznam náhradných dielov 2
2.1. Celkový rozstřel modelu 2	2.1. Celkový rozstrel modelu 2
2.2. Detail A1..... 4	2.2. Detail A1..... 4
3. Easy control 5	3. Easy control 5
4. Záměna kouřovodu 6	4. Zámena dymovodu 6
5. Záměna přívodu vzduchu 7	5. Zámena prívodu vzduchu 7
6. Zajištění dvířek v otevřené poloze..... 8	6. Zaistenie dvierok v otvorenej polohe..... 8

Pôvodná strana 6

Pôvodný text	Slovenčina
Seznam náhradních dílů	Zoznam náhradných dielov
13	13
16	16
14	14
14	14
23	23
18	18
9	9
8	8
18	18
7	7
12	12
6b	6b
17	17
19	19
CZ	CZ
5	5
10	10
11	11
3	3
A1	A1
6a	6a
5	5
4	4
4	4
2	2
1	1
2. Seznam náhradních dílů	2. Zoznam náhradných dielov
2.1. Celkový rozstřel modelu	2.1. Rozložený pohľad modelu
22	22
15	15

Pôvodný text	Slovenčina
21	21
20	20
Pozice	Pozícia
Název	Názov
Množství	Množstvo
Číslo zboží	Číslo tovaru
Celkový rozstřel modelu	Rozložený pohľad modelu
Dvířka topeniště (komplet)/černá	Dvierka ohniska (komplet)/čierna
1 ks	1 ks
0424637605300	0424637605300
A1	A1
Popelník	Popolník
1 ks	1 ks
0424617405600	0424617405600
1	1
Zábrana/černá	Zábrana/čierna
1 ks	1 ks
2	2
0424617405005	0424617405005
2	2

Pôvodná strana 7

Pôvodný text	Slovenčina
Seznam náhradních dílů	Zoznam náhradných dielov
Rošt/černá	Rošt/čierna
1 ks	1 ks
3	3
0429415005005	0429415005005
Cihla 30x70x261	Tehla 30x70x261
2 ks	2 ks
4	4
0424617405506	0424617405506
Cihla 30x62x292	Tehla 30x62x292
2 ks	2 ks
5	5
0424617405505	0424617405505
Bok pravý (30x300x415)	Bok pravý (30x300x415)
1 ks	1 ks
6a	6a
0428315005502	0428315005502
Bok levý (30x300x415)	Bok ľavý (30x300x415)
1 ks	1 ks
6b	6b
0428315005503	0428315005503
Záda (30x390x320)	Chrbát (30x390x320)
1 ks	1 ks
7	7
0428315005501	0428315005501
Clona (vermikulit)	Clona (vermikulít)
1 ks	1 ks
8	8
0424617405504	0424617405504
Pružina dveří	Pružina dverí
1 ks	1 ks

Pôvodný text	Slovenčina
9	9
0428612005002	0428612005002
Táhlo regulátoru/černá	Tiahlo regulátora/čierna
1 ks	1 ks
10	10
0424637705015	0424637705015
Externí přívod vzduchu (Ø100)	Externý prívod vzduchu (Ø100)
1 ks	1 ks
0088500050008	0088500050008
11	11
Čep zavírání (komplet)	Čap zatvárania (komplet)
1 ks	1 ks
0424637005001	0424637005001
12	12
Kouřovod/černá	Dymovod/čierna
1 ks	1 ks
13	13
0494015005020	0494015005020
Těsnění šňůra kouřovodu 10x4 mm	Tesnenie šnúra dymovodu 10x4 mm
470 mm	470 mm
0040210040005	0040210040005
14	14
Záslepka kouřovodu/černá	Záslepka dymovodu/čierna
1 ks	1 ks
15	15
0424617405011	0424617405011
Čelní kryt/černá	Čelný kryt/čierna
1 ks	1 ks
16	16
0424637605010	0424637605010
Spodní kryt/černá	Spodný kryt/čierna
1 ks	1 ks

Pôvodný text	Slovenčina
0424637605930	0424637605930
17	17
Obklad boční/Woodstone Prestige	Obklad bočný/Woodstone Prestige
2 ks	2 ks
18	18
0434615105050	0434615105050
Kryt boční pravý/černá	Kryt bočný pravý/čierna
1 ks	1 ks
19	19
0424637605060	0424637605060
Kryt boční levý/černá	Kryt bočný ľavý/čierna
1 ks	1 ks
20	20
0424637605050	0424637605050
Víko/černá	Veko/čierna
1 ks	1 ks
21	21
0424637605070	0424637605070
Záslepka víka/černá	Záslepka veka/čierna
1 ks	1 ks
0424617405004	0424617405004
22	22
Zadní kryt	Zadný kryt
1 ks	1 ks
23	23
0424637605080	0424637605080
CZ	CZ
3	3

Pôvodná strana 8

Pôvodný text	Slovenčina
Seznam náhradních dílů	Zoznam náhradných dielov
25	25
A1.2.	A1.2.
24	24
2.2. Detail A1	2.2. Detail A1
A1.1.	A1.1.
27	27
26	26
Pozice	Pozícia
Název	Názov
Množství	Množstvo
Číslo zboží	Číslo tovaru
Detail A1	Detail A1
Držák skla – set/černá	Držiak skla – set/čierna
1 ks	1 ks
A1.1.	A1.1.
0424637005303	0424637005303
Spojovací materiál kliky – set	Spojovací materiál kľučky - set
1 ks	1 ks
A1.2.	A1.2.
0424637005315	0424637005315
Klika	Kľučka
1 ks	1 ks
24	24
0424618005310	0424618005310
CZ	CZ
Těsnící šňůra dveří 12 mm	Tesniaca šnúra dverí 12 mm
25	25
2200 mm	2200 mm
0040300100005	0040300100005
Těsnící šňůra skla 8x2 mm	Tesniaca šnúra skla 8x2 mm

Pôvodný text	Slovenčina
26	26
1500 mm	1500 mm
0040208020006	0040208020006
Žáruvzdorné sklo (4x338x431)	Žiaruvzdorné sklo (4x338x431)
1 ks	1 ks
27	27
0424637005301	0424637005301
4	4

Pôvodná strana 9

Pôvodný text	Slovenčina
Easy control	Easy control
B	B
CZ	CZ
C	C
100%	100%
100%	100%
50%	50%
0%	0%
5	5
3. Easy control	3. Easy control
Ovládání všech tří přívodů vzduchu-primárního, sekundárního, terciárního-pouze pomocí jednoho regulátoru.	Ovládanie všetkých troch prívodov vzduchu-primárneho, sekundárneho, terciárneho-len pomocou jedného regulátora.
1. Regulátor je v pozici určené pro zátop (obr. A). Jsou otevřeny všechny tři přívody vzduchu (primární, sekundární, terciární).	1. Regulátor je v pozícii určenej pre zakúrenie (obr. A). Sú otvorené všetky tri prívody vzduchu (primárne, sekundárne, terciárne).
2. Nastavení regulátoru Easy control v režimu topení (obr. B).	2. Nastavenie regulátora Easy control v režime kúrenia (obr. B).
3. Regulátor je v pozici určené pro uzavření přívodů vzduchu (obr. C). Žádný přívod není otevřen (primární, sekundární, terciární). Tato pozice se používá pouze v případě, kdy jsou kamna mimo provoz, po ukončení procesu topení.	3. Regulátor je v pozícii určenej na uzavretie prívodov vzduchu (obr. C). Žiadny prívod nie je otvorený (primárny, sekundárny, terciárny). Táto pozícia sa používa iba v prípade, keď sú kachle mimo prevádzky, po ukončení procesu kúrenia.
VAROVÁNÍ	VAROVANIE
Během procesu topení nesmí dojít k uzavření přívodů vzduchu (obr. C)! V krajním případě může dojít i k explozi v kamnech a následnému roztříštění skla, rozmetání uhlíků po místnosti a ke vzniku požáru.	Počas procesu kúrenia nesmie dôjsť k uzavretiu prívodov vzduchu (obr. C)! V krajnom prípade môže dôjsť aj k explózii v kachliach a následnému roztrieštеniu skla, rozmetaniu uhlíkov po miestnosti ak vzniku požiaru.
A	A

Pôvodná strana 12

Pôvodný text	Slovenčina
Zajištění dvířek v otevřené poloze	Zaistenie dvierok v otvorenej polohe
6. Zajištění dvířek v otevřené poloze	6. Zaistenie dvierok v otvorenej polohe
Dvířka topeniště můžete zajistit v otevřené poloze, aby bylo čištění pohodlnější. K zajištění dveří použijte západku, viz obrázek níže.	Dvierka ohniska môžete zaistiť v otvorenej polohe, aby bolo čistenie pohodlnejšie. Na zaistenie dverí použite západku, viď obrázok nižšie.
VAROVÁNÍ	VAROVANIE
Nikdy netopte v kamnech s otevřenými dvířky!	Nikdy nekúrte v kachliach s otvorenými dvierkami!
CZ	CZ
8	8

HAAS + SOHN

Avesta II

Technická dokumentace
Krbová kamna

CZ

0424637601402–

Úvod

Srdečně děkujeme za zakoupení našeho výrobku!

Popis topidla Vás podrobně seznámí s konstrukcí, technickou specifikací a obsluhou topidla. Doporučujeme seznámit se pozorně s těmito údaji. Vyvarujete se tak případných chyb při vlastní montáži a obsluze.

Podrobné podmínky instalace a obsluhy naleznete ve Všeobecném návodu k obsluze (součást dodávky).

Poznámky v textu



Nejdůležitější jsou poznámky nadepsané **VAROVÁNÍ**. Poznámky nadepsané **VAROVÁNÍ** Vás upozorňují na **vážné nebezpečí poškození topidla či poranění.**



Poznámka nadepsaná **Upozornění** Vás upozorňuje na možná poškození Vašeho topidla.



Poznámka nadepsaná **Důležité** Vás upozorňuje na informace důležité k provozu Vašeho topidla.



Poznámka jako taková Vás upozorňuje zcela obecně na informace důležité k provozu Vašeho topidla.

CZ

Obsah

1. Rozměrové schéma 1
2. Seznam náhradních dílů 2
2.1. Celkový rozstřel modelu 2
2.2. Detail A1 4
3. Easy control 5
4. Záměna kouřovodu 6
5. Záměna přívodu vzduchu 7
6. Zajištění dvířek v otevřené poloze 8

1. Rozměrové schéma

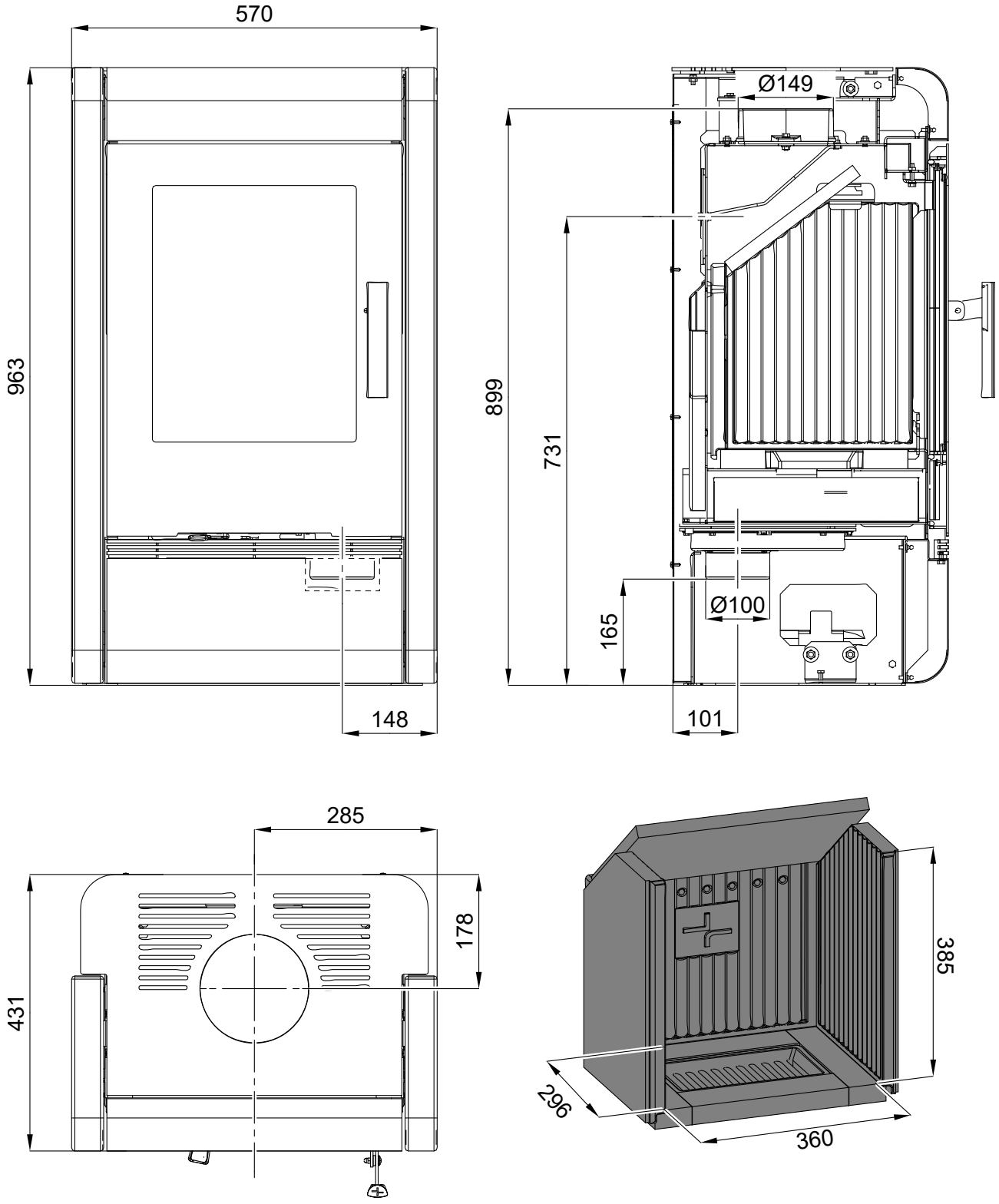

2. Seznam náhradních dílů

2.1. Celkový rozstřel modelu

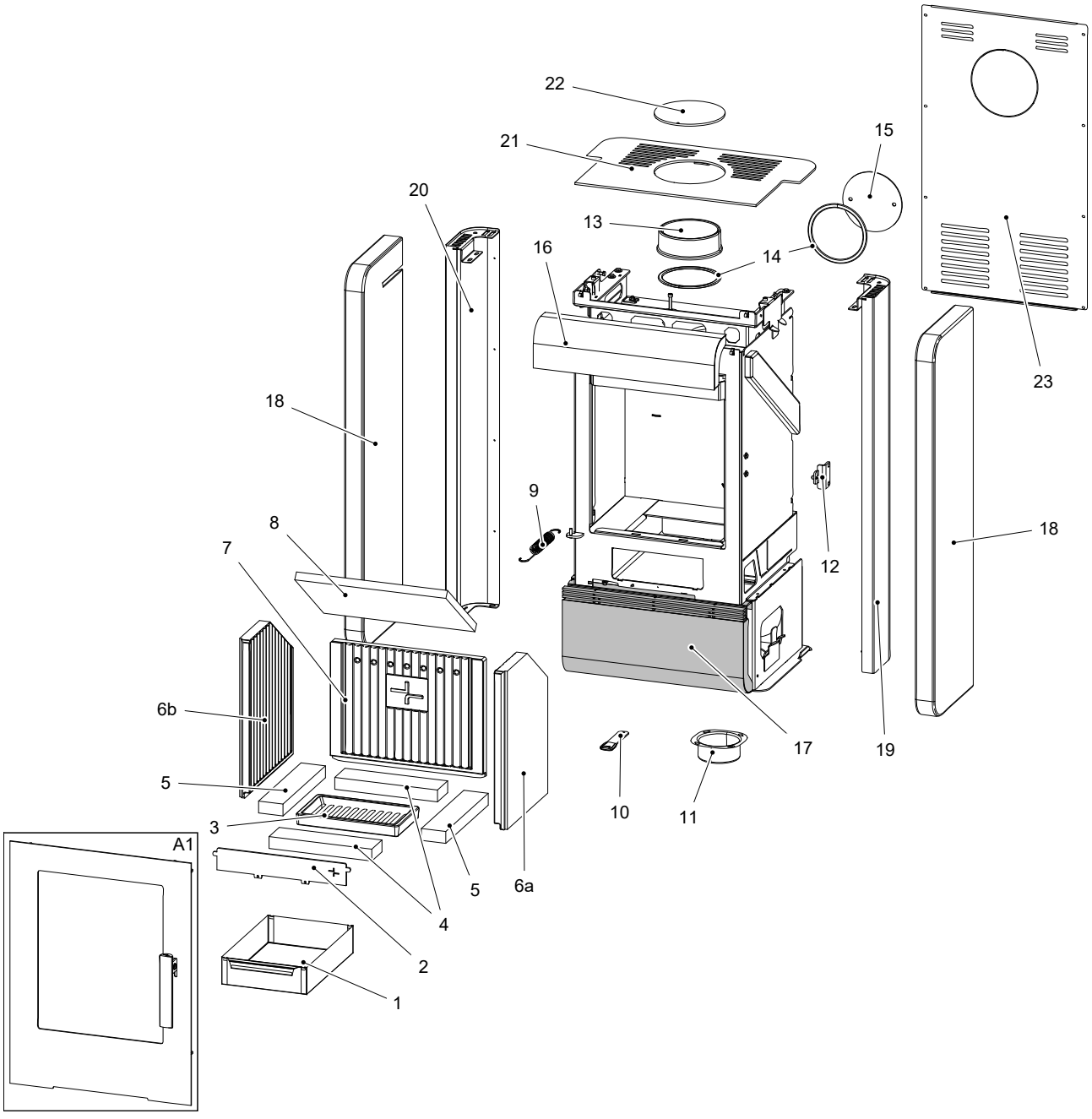

Pozice	Název	Množství	Číslo zboží
Celkový rozstřel modelu			
A1	Dvířka topeniště (komplet)/černá	1 ks	0424637605300
1	Popelník	1 ks	0424617405600
2	Zábrana/černá	1 ks	0424617405005

3	Rošt/černá	1 ks	0429415005005
4	Cihla 30x70x261	2 ks	0424617405506
5	Cihla 30x62x292	2 ks	0424617405505
6a	Bok pravý (30x300x415)	1 ks	0428315005502
6b	Bok levý (30x300x415)	1 ks	0428315005503
7	Záda (30x390x320)	1 ks	0428315005501
8	Clona (vermikulit)	1 ks	0424617405504
9	Pružina dveří	1 ks	0428612005002
10	Táhlo regulátoru/černá	1 ks	0424637705015
11	Externí přívod vzduchu (Ø100)	1 ks	0088500050008
12	Čep zavírání (komplet)	1 ks	0424637005001
13	Kouřovod/černá	1 ks	0494015005020
14	Těsnění šňůra kouřovodu 10x4 mm	470 mm	0040210040005
15	Záslepka kouřovodu/černá	1 ks	0424617405011
16	Čelní kryt/černá	1 ks	0424637605010
17	Spodní kryt/černá	1 ks	0424637605930
18	Obklad boční/Woodstone Prestige	2 ks	0434615105050
19	Kryt boční pravý/černá	1 ks	0424637605060
20	Kryt boční levý/černá	1 ks	0424637605050
21	Víko/černá	1 ks	0424637605070
22	Záslepka víka/černá	1 ks	0424617405004
23	Zadní kryt	1 ks	0424637605080

2.2. Detail A1

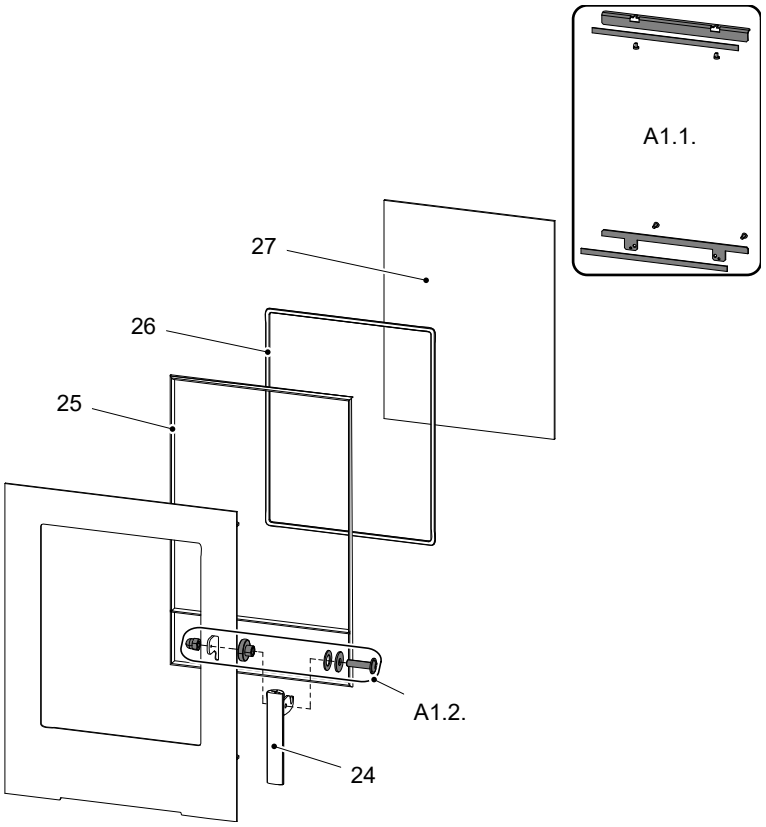

Pozice	Název	Množství	Číslo zboží
Detail A1			
A1.1.	Držák skla – set/černá	1 ks	0424637005303
A1.2.	Spojovací materiál kliky – set	1 ks	0424637005315
24	Klika	1 ks	0424618005310
25	Těsnící šňůra dveří 12 mm	2200 mm	0040300100005
26	Těsnící šňůra skla 8x2 mm	1500 mm	0040208020006
27	Žáruvzdorné sklo (4x338x431)	1 ks	0424637005301

3. Easy control

Ovládání všech tří přívodů vzduchu-primárního, sekundárního, terciárního-pouze pomocí jednoho regulátoru.

1. Regulátor je v pozici určené pro zátop (obr. A). Jsou otevřeny všechny tři přívody vzduchu (primární, sekundární, terciární).
2. Nastavení regulátoru Easy control v režimu topení (obr. B).
3. Regulátor je v pozici určené pro uzavření přívodů vzduchu (obr. C). Žádný přívod není otevřen (primární, sekundární, terciární). Tato pozice se používá pouze v případě, kdy jsou kamna mimo provoz, po ukončení procesu topení.

VAROVÁNÍ

Během procesu topení nesmí dojít k uzavření přívodů vzduchu (obr. C)! V krajním případě může dojít i k explozi v kamnech a následnému roztříštění skla, rozmetání uhlíků po místnosti a ke vzniku požáru.

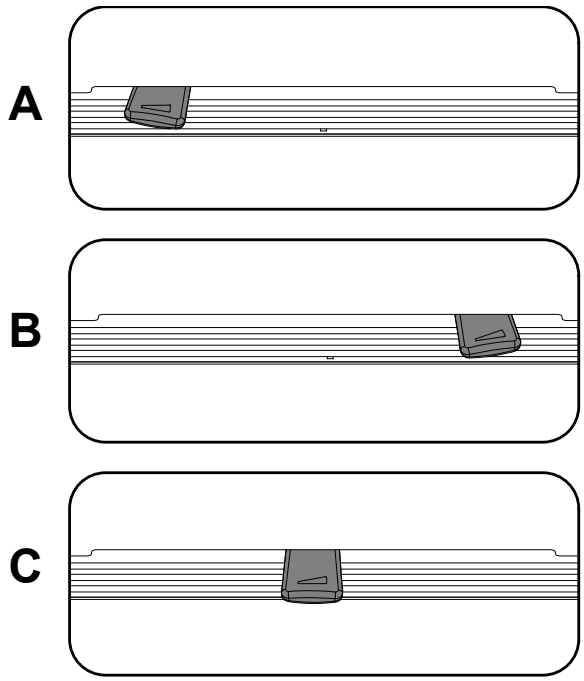

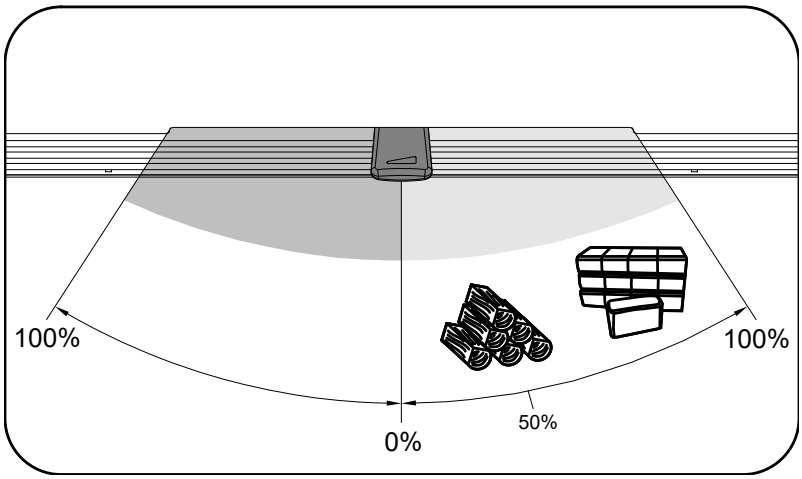

4. Záměna kouřovodu

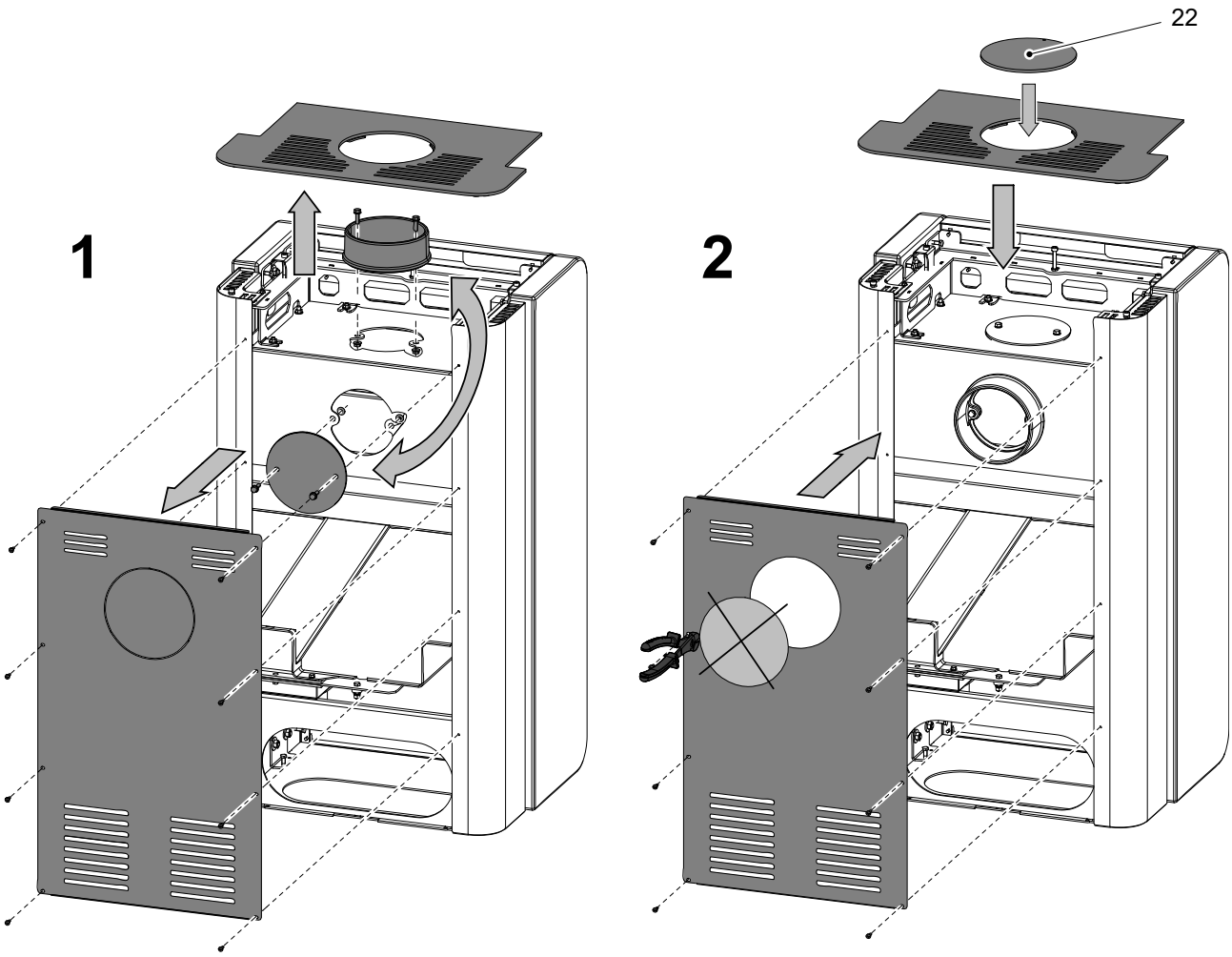

5. Záměna přívodu vzduchu

A

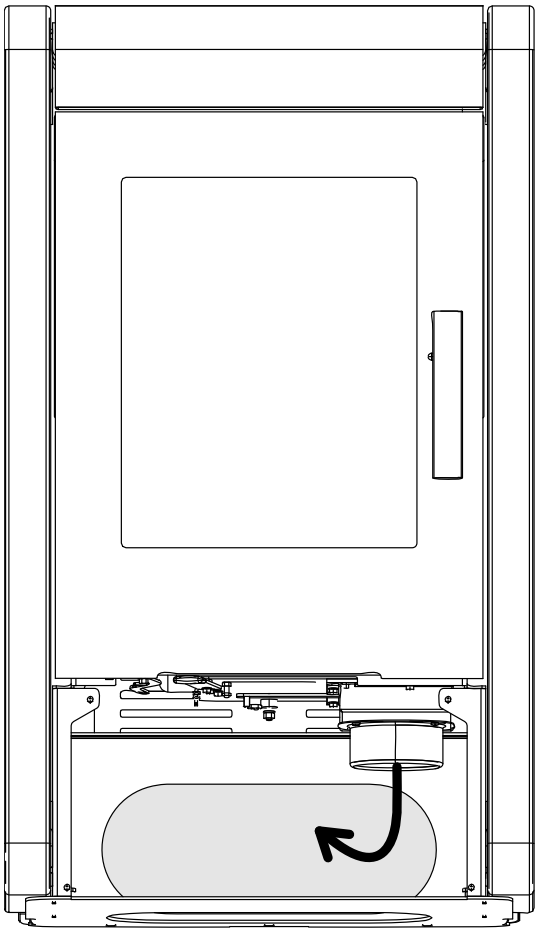

B

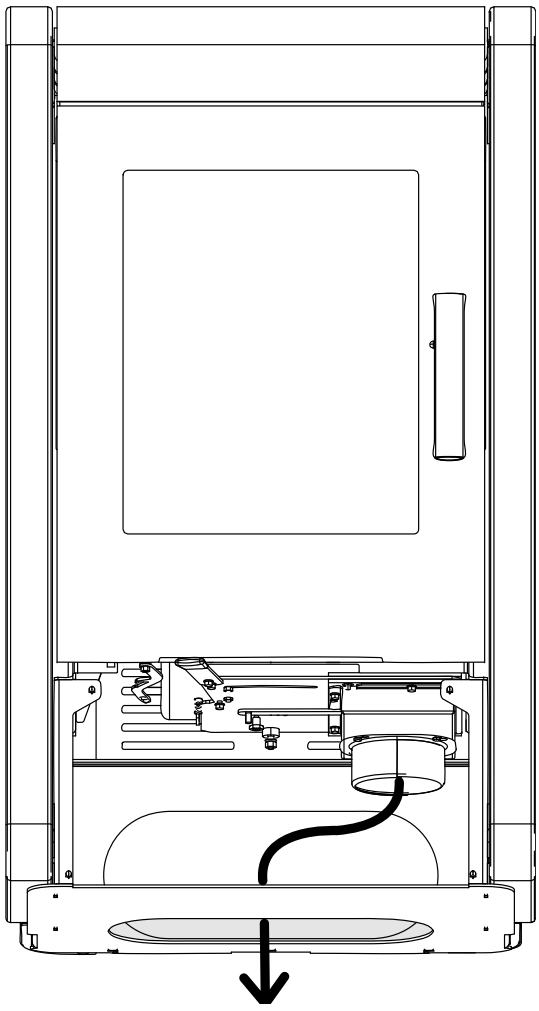

6. Zajištění dvířek v otevřené poloze

Dvířka topeniště můžete zajistit v otevřené poloze, aby bylo čištění pohodlnější. K zajištění dveří použijte západku, viz obrázek níže.

VAROVÁNÍ

Nikdy netopte v kamnech s otevřenými dvířky!

