Slovenský referenčný preklad

ABX

Neoficiálny strojový preklad. Vyžaduje odbornú technickú a jazykovú kontrolu.

Tento preklad nie je novým certifikátom výrobcu.

Preklad vychádza z pôvodného dokumentu. Značky, označenia modelov, kódy a technické hodnoty zostávajú zachované.

Text je usporiadaný tak, aby sa neorezával. Pôvodné obrázky, diagramy a rozloženie sú v úplnom origináli.

ID: pdf_216c8c4ab613b26736ef

SHA-256: 216c8c4ab613b26736efd9d83031d3758fcb20ca847b560cc81fc88289f5f046

Pôvodná strana 2

Pôvodný text	Slovenčina
Technický list výrobku (cs)	Technický list výrobku (sk)
Kachlová kamna Typ: 385	Kachľové pece Typ: 385
KALEDONIE EXKLUSIVE L	KALEDONIE EXKLUSIVE L
Technické parametry	Technické parametre
Výkon	Výkon
385 KXD	385 KXD
Jmenovitý tepelný výkon (kW) / Regulovatelný tepelný výkon (kW)	Menovitý tepelný výkon (kW) / Regulovateľný tepelný výkon (kW)
7,0 / 3,5 - 9,0	7,0 / 3,5 - 9,0
Rozměry	Rozmery
Výška (1) x Šířka (2) x Hloubka (3) (mm)	Výška (1) x Šírka (2) x Hĺbka (3) (mm)
1626 x 742 x 515	1626 x 742 x 515
Vnitřní rozměr topeniště (š x v x h) / Maximální délka polen (mm)	Vnútorný rozmer ohniska (š x v x h) / Maximálna dĺžka polien (mm)
375 x 485 x 295 / 330	375 x 485 x 295 / 330
Hmotnost podle obložení	Hmotnosť podľa obloženia
kachle (kg)	kachľa (kg)
217	217
Vzduch	Vzduch
Centrální přívod vzduchu (7) / průměr (mm) / hrdlo součástí kamen	Centrálny prívod vzduchu (7) / priemer (mm) / hrdlo súčasťou kachlí
ano / Ø 100 / ne	áno / Ø 100 / nie
Ovládání sekundárního vzduchu / Ovládání primárního vzduchu / Terciární přívod vzduchu	Ovládanie sekundárneho vzduchu / Ovládanie primárneho vzduchu / Terciárny prívod vzduchu
ano / ano / ano	áno / áno / áno
Automatická regulace přívodu vzduchu	Automatická regulácia prívodu vzduchu
ne	nie
Výška osy centrálního přívodu vzduchu od podlahy (8) (mm)	Výška osi centrálneho prívodu vzduchu od podlahy (8) (mm)
402	402
Vzdálenost osy centrálního přívodu vzduchu k nejzadnější části výrobku (8.1) (mm)	Vzdialenosť osi centrálneho prívodu vzduchu k najzadnejšej časti výrobku (8.1) (mm)
164	164
Tepelná ztráta vzduchu Vh (m3/hod)	Tepelná strata vzduchu Vh (m3/hod)

Pôvodný text	Slovenčina
≤ 1,5	≤ 1,5
Parametry	Parametre
Klasifikace výrobku	Klasifikácia výrobku
Typ BE	Typ BE
Palivo: dřevo / dřevěné brikety [D / DB]	Palivo: drevo / drevené brikety [D / DB]
Spotřeba přípustného paliva při jmenovitém výkonu (kg/hod) [D / DB]	Spotreba prípustného paliva pri menovitom výkone (kg/hod) [D / DB]
2,1 / 2,1	2,1 / 2,1
Vytápěný prostor (m3)	Vykurovaný priestor (m3)
70 - 180	70 - 180
Energetická účinnost (%) [D / DB]	Energetická účinnosť (%) [D/DB]
80,4 / 80,2	80,4 / 80,2
Sezónní energetická účinnost ηs (%)	Sezónna energetická účinnosť ηs (%)
70,4	70,4
Index energetické účinnosti EEI / Třída energetické účinnosti	Index energetickej účinnosti EEI / Trieda energetickej účinnosti
107 / A+	107 / A+
Minimální tah komína (Pa)	Minimálny ťah komína (Pa)
12	12
Výstupní teplota spalin (°C) [D / DB]	Výstupná teplota spalín (°C) [D/DB]
334 / 268	334 / 268
Hmotnostní tok spalin (g/s) [D / DB]	Hmotnostný tok spalín (g/s) [D / DB]
6,0 / 7,4	6,0 / 7,4
Koncentrace CO při 13 % O2 (mg/Nm3) [D / DB]	Koncentrácia CO pri 13 % O2 (mg/Nm3) [D / DB]
833 / 1240	833 / 1240
Koncentrace NOx při 13 % O2 (mg/Nm3) [D / DB]	Koncentrácia NOx pri 13 % O2 (mg/Nm3) [D / DB]
76 / 59	76 / 59
Koncentrace OGC při 13 % O2 (mg/Nm3) [D / DB]	Koncentrácia OGC pri 13 % O2 (mg/Nm3) [D / DB]
72 / 71	72 / 71
Koncentrace prachu při 13 % O2 (mg/Nm3) [D / DB]	Koncentrácia prachu pri 13 % O2 (mg/Nm3) [D / DB]
31 / 40	31 / 40
Vícenásobné zavírání dvířek	Viacnásobné zatváranie dvierok
ne	nie

Pôvodný text	Slovenčina
Přerušovaný provoz (INT) / Nepřetržitý provoz (NOC)	Prerušovaná prevádzka (INT) / Nepretržitá prevádzka (NOC)
INT	INT
Kouřovod	Dymovod
Připojení kouřovodu (4)	Pripojenie dymovodu (4)
horní / zadní	horná / zadná
Průměr kouřovodu (mm)	Priemer dymovodu (mm)
Ø 150	Ø 150
Výška osy zadního kouřovodu od podlahy (5) (mm)	Výška osi zadného dymovodu od podlahy (5) (mm)
957	957
Vzdálenost osy horního kouřovodu k nejzadnější části výrobku (6) (mm)	Vzdialenosť osi horného dymovodu k najzadnejšej časti výrobku (6) (mm)
210	210
Teplotní třída komínu	Teplotná trieda komína
T 400 G	T 400 G
Maximální zatížení komínu mchim (kg)	Maximálne zaťaženie komína mchim (kg)
-	-
Připojení na společný komín	Pripojenie na spoločný komín
ano	áno

Pôvodná strana 3

Pôvodný text	Slovenčina
Zkoušky	Skúšky
ČSN EN 16510-1	ČSN EN 16510-1
ano	áno
ČSN EN 16510-2-1	ČSN EN 16510-2-1
ano	áno
I. BImSchV Stufe 2	I. BImSchV Stufe 2
ano	áno
EKODESIGN	EKODESIGN
ano	áno
Minimální odstupové vzdálenosti od hořlavých materiálů	Minimálne odstupové vzdialenosti od horľavých materiálov
Strop dC (mm)	Strop dC (mm)
>800	>800
Část před sklem dP (mm)	Časť pred sklom dP (mm)
800	800
Podlaha v přední části dF (mm)	Podlaha v prednej časti dF (mm)
0	0
Podlaha spodní část dB (mm)	Podlaha spodná časť dB (mm)
0	0
Boční oblast sálání dL (mm)	Bočná oblasť sálania dL (mm)
450	450
Boční část dS1 / dS2 / dS3 (mm)	Bočná časť dS1 / dS2 / dS3 (mm)
200 / 200 / 200	200 / 200 / 200
Boční část dS (mm)	Bočná časť dS (mm)
200	200
Zadní část dR (mm)	Zadná časť dR (mm)
200	200
Minimální vzdálenost od stěn z nehořlavých materiálů dnon (mm)	Minimálna vzdialenosť od stien z nehorľavých materiálov dnon (mm)
50	50

Pôvodná strana 4

Pôvodný text	Slovenčina
Rozměrový náčrt	Rozmerový náčrt
Doplňující informace	Doplňujúce informácie
výška	výška
1	1
1626 mm	1626 mm
šířka	šírka
2	2
742 mm	742 mm
hloubka	hĺbka
3	3
515 mm	515 mm
kouřovod	dymovod
Ø 150 mm	Ø 150 mm
4	4
výška osy zadního kouřovodu od podlahy	výška osi zadného dymovodu od podlahy
5	5
957 mm	957 mm
vzdálenost osy horního kouřovodu k nejzadnější části výrobku	vzdialenosť osi horného dymovodu k najzadnejšej časti výrobku
6	6
210 mm	210 mm
centrální přívod vzduchu	centrálny prívod vzduchu
Ø 100 mm	Ø 100 mm
7	7
výška osy centrálního přívodu vzduchu od podlahy	výška osi centrálneho prívodu vzduchu od podlahy
8	8
402 mm	402 mm
vzdálenost osy centrálního přívodu vzduchu k nejzadnější části výrobku	vzdialenosť osi centrálneho prívodu vzduchu k najzadnejšej časti výrobku
8.1	8.1
164 mm	164 mm
ovládání intenzity hoření - vpravo otevřeno	ovládanie intenzity horenia - vpravo otvorené

Pôvodný text	Slovenčina
22	22
V případě připojení zadního kouřovodu s označením „R“ je potřeba dokoupit dodatečné příslušenství:	V prípade pripojenia zadného dymovodu s označením „R“ je potrebné dokúpiť dodatočné príslušenstvo:
R1: koleno D150/90° výška 175mm	R1: koleno D150/90° výška 175mm
R2: koleno D150/90° výška 175mm + roura délka 250mm	R2: koleno D150/90° výška 175mm + rúra dĺžka 250mm

Pôvodná strana 5

Pôvodný text	Slovenčina
Ovládání produktu	Ovládanie produktu
Topení dřevem a dřevěnými briketami	Kúrenie drevom a drevenými briketami
Výkon regulujte jen pomocí ovládání intenzity hoření.	Výkon regulujte len pomocou ovládania intenzity horenia.
Výrobce: ABX, spol. s r.o., Žitná 1091/3, 408 01 Rumburk, Česká republika	Výrobca: ABX, spol. s r.o., Žitná 1091/3, 408 01 Rumburk, Česká republika
tel.: 412 332 523, 412 333 614, fax: 412 333 521, e-mail: info@abx.cz, web: www.abx.cz	tel.: 412 332 523, 412 333 614, fax: 412 333 521, e-mail: info@abx.cz, web: www.abx.cz
Servis: ABX s r.o., Plynární 1518/12, 408 01 Rumburk, tel.: 412 372 147, fax: 412 375 113, e-mail: reklamace@abx.cz	Servis: ABX s r.o., Plynárna 1518/12, 408 01 Rumburk, tel.: 412 372 147, fax: 412 375 113, e-mail: reklamace@abx.cz
Stav ke dni: 06.8. 2026	Stav k: 06.8.2026

Technický list výrobku (cs)

Kachlová kamna Typ: 385

KALEDONIE EXKLUSIVE L



Technický list výrobku (cs)

Kachlová kamna Typ: 385

KALEDONIE EXKLUSIVE L

Technické parametry

385 KXD

Výkon

Jmenovitý tepelný výkon (kW) / **Regulovatelný tepelný výkon** (kW)	7,0 / 3,5 - 9,0

Rozměry

Výška (1) x **Šířka** (2) x **Hloubka** (3) (mm)	1626 x 742 x 515
Vnitřní rozměr topeniště (š x v x h) / **Maximální délka polen** (mm)	375 x 485 x 295 / 330

Hmotnost podle obložení

kachle (kg)	217

Vzduch

Centrální přívod vzduchu (7) / **průměr** (mm) / **hrdlo součástí kamen**	ano / Ø 100 / ne
Ovládání sekundárního vzduchu / **Ovládání primárního vzduchu** / **Terciární přívod vzduchu**	ano / ano / ano
Automatická regulace přívodu vzduchu	ne
Výška osy centrálního přívodu vzduchu od podlahy (8) (mm)	402
Vzdálenost osy centrálního přívodu vzduchu k nejzadnější části výrobku (8.1) (mm)	164
Tepelná ztráta vzduchu V_h (m^3/hod)	≤ 1,5

Parametry

Klasifikace výrobku	Typ BE
Palivo: dřevo / dřevěné brikety [*D / DB*]	
Spotřeba přípustného paliva při jmenovitém výkonu (kg/hod) [*D / DB*]	2,1 / 2,1
Vytápěný prostor (m^3)	70 - 180
Energetická účinnost (%) [*D / DB*]	80,4 / 80,2
Sezónní energetická účinnost η_s (%)	70,4
Index energetické účinnosti EEI / **Třída energetické účinnosti**	107 / A+
Minimální tah komína (Pa)	12
Výstupní teplota spalin (°C) [*D / DB*]	334 / 268
Hmotnostní tok spalin (g/s) [*D / DB*]	6,0 / 7,4
Koncentrace CO při 13 % O_2 (mg/Nm^3) [*D / DB*]	833 / 1240
Koncentrace NO_x při 13 % O_2 (mg/Nm^3) [*D / DB*]	76 / 59
Koncentrace OGC při 13 % O_2 (mg/Nm^3) [*D / DB*]	72 / 71
Koncentrace prachu při 13 % O_2 (mg/Nm^3) [*D / DB*]	31 / 40
Vícenásobné zavírání dvířek	ne
Přerušovaný provoz (INT) / Nepřetržitý provoz (NOC)	INT

Kouřovod

Připojení kouřovodu (4)	horní / zadní
Průměr kouřovodu (mm)	Ø 150
Výška osy zadního kouřovodu od podlahy (5) (mm)	957
Vzdálenost osy horního kouřovodu k nejzadnější části výrobku (6) (mm)	210
Teplotní třída komínu	T 400 G
Maximální zatížení komínu m_{chim} (kg)	-
Připojení na společný komín	ano

Zkoušky

ČSN EN 16510-1	ano
ČSN EN 16510-2-1	ano
I. BImSchV Stufe 2	ano
EKODESIGN	ano

Minimální odstupové vzdálenosti od hořlavých materiálů

Strop d_C (mm)	>800
Část před sklem d_P (mm)	800
Podlaha v přední části d_F (mm)	0
Podlaha spodní část d_B (mm)	0
Boční oblast sálání d_L (mm)	450
Boční část d_{S1} / d_{S2} / d_{S3} (mm)	200 / 200 / 200
Boční část d_S (mm)	200
Zadní část d_R (mm)	200
Minimální vzdálenost od stěn z nehořlavých materiálů d_{non} (mm)	50

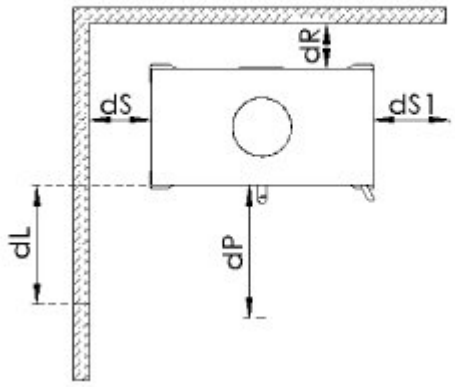

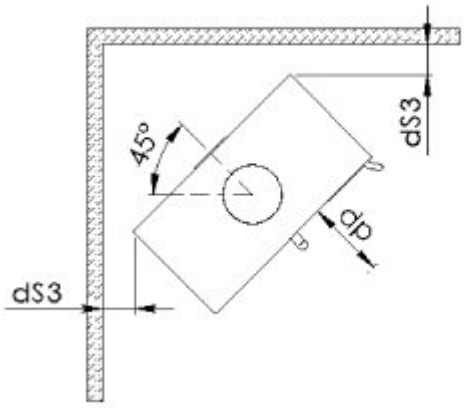

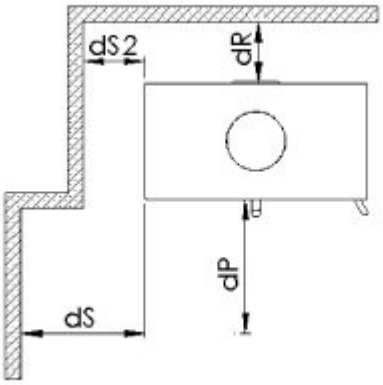

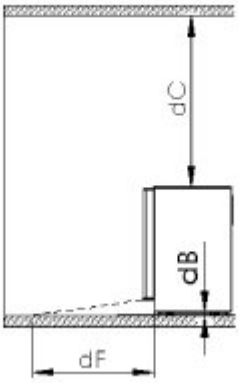

Rozměrový náčrt

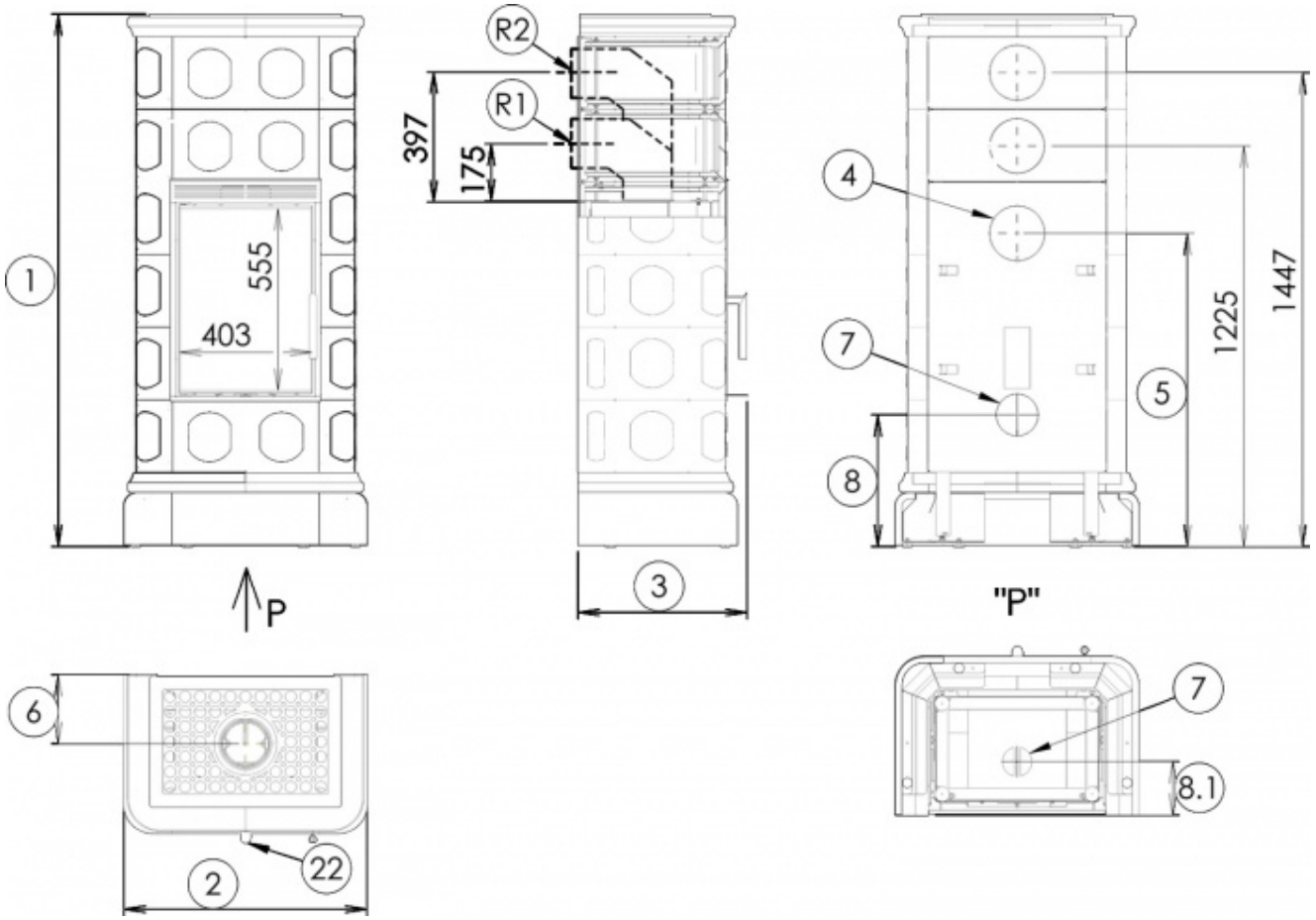

Doplňující informace

1	výška	1626 mm
2	šířka	742 mm
3	hloubka	515 mm
4	kouřovod	Ø 150 mm
5	výška osy zadního kouřovodu od podlahy	957 mm
6	vzdálenost osy horního kouřovodu k nejzadnější části výrobku	210 mm
7	centrální přívod vzduchu	Ø 100 mm
8	výška osy centrálního přívodu vzduchu od podlahy	402 mm
8.1	vzdálenost osy centrálního přívodu vzduchu k nejzadnější části výrobku	164 mm
22	ovládání intenzity hoření - vpravo otevřeno	

V případě připojení zadního kouřovodu s označením „R“ je potřeba dokoupit dodatečné příslušenství:

R1: koleno D150/90° výška 175mm

R2: koleno D150/90° výška 175mm + roura délka 250mm

Ovládání produktu

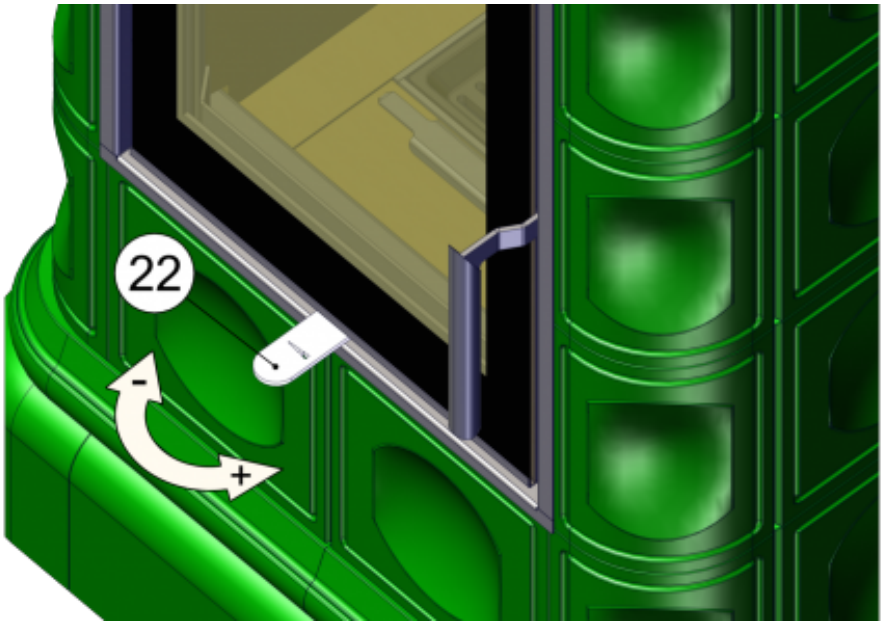

Topení dřevem a dřevěnými briketami

Výkon regulujte jen pomocí ovládání intenzity hoření.

Výrobce: ABX, spol. s r.o., Žitná 1091/3, 408 01 Rumburk, Česká republika

tel.: 412 332 523, 412 333 614, fax: 412 333 521, e-mail: info@abx.cz, web: www.abx.cz

Servis: ABX s r.o., Plynární 1518/12, 408 01 Rumburk, tel.: 412 372 147, fax: 412 375 113, e-mail: reklamace@abx.cz

Stav ke dni: 06.8. 2026