Slovenský referenčný preklad

HAAS+SOHN

Neoficiálny strojový preklad. Vyžaduje odbornú technickú a jazykovú kontrolu.

Tento preklad nie je novým certifikátom výrobcu.

Preklad vychádza z pôvodného dokumentu. Značky, označenia modelov, kódy a technické hodnoty zostávajú zachované.

Text je usporiadaný tak, aby sa neorezával. Pôvodné obrázky, diagramy a rozloženie sú v úplnom origináli.

ID: pdf_f477d51948cf396ebb6c

SHA-256: f477d51948cf396ebb6cd38ea5944fa7971f0072679ff6192fe20a167e43d564

Pôvodná strana 1

Pôvodný text	Slovenčina
0332215391400b	0332215391400b
Vhodná paliva:	Vhodné palivá:
Pro používání vhodného paliva nahlédněte do kapitoly 2.2 Palivo ve	Pre používanie vhodného paliva nahliadnite do kapitoly 2.2 Palivo vo
všeobecném	všeobecnom
návodu k obsluze.	návodu na obsluhu.
Správný provoz:	Správna prevádzka:
Pro správné a bezpečné zacházení s krbovými kamny nahlédněte do kapitol:	Pre správne a bezpečné zaobchádzanie s krbovou pecou nahliadnite do kapitol:
2. Popis spalovacího procesu a	2. Popis spaľovacieho procesu a
5. Návod k obsluze	5. Návod na obsluhu
ve	vo
všeobecném	všeobecnom
návodu k obsluze.	návodu na obsluhu.
Palivo	Palivo
Maximální množství paliva	Maximálne množstvo paliva
Regulátor primárního vzduchu (10)	Regulátor primárneho vzduchu (10)
(Zátop)	(Zátop)
Regulátor sekundárního	Regulátor sekundárneho
vzduchu (11) (Topení)	vzduchu (11) (Kúrenie)
Dřevěná polena	Drevené polená
2-3 polena (2,4 kg)	2-3 polená (2,4 kg)
Cca 10 minut nechat otevřené, potom	Cca 10 minút nechať otvorené, potom
zavřít	zavrieť
otevřené	otvorené
Hnědouhelné brikety	Hnedouhoľné brikety
2-3 brikety (2 kg)	2-3 brikety (2 kg)
otevřené	otvorené
otevřené	otvorené
Eboli/Empoli	Eboli/Empoli

Pôvodná strana 2

Pôvodný text	Slovenčina
0332215391400b	0332215391400b
Číslo zboží	Číslo tovaru
Poz.	Poz.
Název	Názov
Číslo zboží	Číslo tovaru
Poz.	Poz.
Název	Názov
Dvířka topeniště - černá	Dvierka ohniska - čierna
0332215015300	0332215015300
1	1
0040210040005	0040210040005
Těsnící šňůra kouřovodu 10x4 mm (960 mm)	Tesniaca šnúra dymovodu 10x4 mm (960 mm)
15	15
Hrdlo kouřovodu	Hrdlo dymovodu
0470315005007	0470315005007
2	2
0470315007002	0470315007002
Záslepka kouřovodu	Záslepka dymovodu
16	16
Popelník	Popolník
0431915005030	0431915005030
3	3
Držák šamotu	Držiak šamotu
0424917007501	0424917007501
17	17
Zábrana	Zábrana
0431915006040	0431915006040
4	4
Kachle bok/bordeaux (Empoli)	Kachle bok/bordeaux (Empoli)
0332215026101	0332215026101
18	18

Pôvodný text	Slovenčina
Rošt	Rošt
0020100130005	0020100130005
5	5
Kachle bok/hnědá (Empoli)	Kamna bok/hnedá (Empoli)
0332215006101	0332215006101
18	18
Regulátor primárního vzduchu Cr	Regulátor primárneho vzduchu Cr
0082020010005	0082020010005
6	6
Kachle bok/karamel (Empoli)	Kachle bok/karamel (Empoli)
0332215046101	0332215046101
18	18
Regulátor sekundárního vzduchu Cr	Regulátor sekundárneho vzduchu Cr
0082020010005	0082020010005
7	7
Kachle bok/zelená (Empoli)	Kamna bok/zelená (Empoli)
0332215016101	0332215016101
18	18
Přívod terciárního vzduchu	Prívod terciárneho vzduchu
-	-
8	8
Kachle bok/karamel (Eboli)	Kachle bok/karamel (Eboli)
0332215146101	0332215146101
18	18
Klika - černá	Kľučka - čierna
0429415105318	0429415105318
9	9
Kachle bok/hnědá (Eboli)	Kamna bok/hnedá (Eboli)
0332215106101	0332215106101
18	18
Žáruvzdorné sklo (260x370)	Žiaruvzdorné sklo (260x370)
0332215005304	0332215005304

Pôvodný text	Slovenčina
10	10
Kachle bok/zelená (Eboli)	Kachľa bok/zelená (Eboli)
0332215116101	0332215116101
18	18
Clona – volná (30x295x364)	Clona – voľná (30x295x364)
Kachle bok/tabak (Eboli)	Kachle bok/tabak (Eboli)
0431915105701	0431915105701
11	11
0332215166100	0332215166100
18	18
Horní římsa – levá/bordeaux (Empoli)	Horná rímsa – ľavá/bordeaux (Empoli)
0332215026102	0332215026102
12	12
Záslepka horní římsy/bordeaux (Empoli)	Záslepka hornej rímsy/bordeaux (Empoli)
0332215026103	0332215026103
19	19
Horní římsa – levá/hnědá (Empoli)	Horná rímsa – ľavá/hnedá (Empoli)
0332215006102	0332215006102
12	12
Záslepka horní římsy/hnědá (Eboli/Empoli)	Záslepka hornej rímsy/hnedá (Eboli/Empoli)
0332215006103	0332215006103
19	19
Horní římsa – levá/karamel (Empoli)	Horná rímsa – ľavá/karamel (Empoli)
0332215046102	0332215046102
12	12
Záslepka horní římsy/karamel (Eboli/Empoli)	Záslepka hornej rímsy/karamel (Eboli/Empoli)
0332215046103	0332215046103
19	19
Horní římsa – levá/zelená (Empoli)	Horná rímsa – ľavá/zelená (Empoli)
0332215016102	0332215016102
12	12
Záslepka horní římsy/zelená (Eboli/Empoli)	Záslepka hornej rímsy/zelená (Eboli/Empoli)

Pôvodný text	Slovenčina
0332215016103	0332215016103
19	19
Horní římsa – levá/karamel (Eboli)	Horná rímsa – ľavá/karamel (Eboli)
0332215146102	0332215146102
12	12
Záslepka horní římsy/tabak (Eboli)	Záslepka hornej rímsy/tabak (Eboli)
0332215066103	0332215066103
19	19
Horní římsa – levá/hnědá (Eboli)	Horná rímsa – ľavá/hnedá (Eboli)
0332215106102	0332215106102
12	12
Clona dolní - pevná	Clona dolná - pevná
-	-
20	20
Horní římsa – levá/zelená (Eboli)	Horná rímsa – ľavá/zelená (Eboli)
0332215116102	0332215116102
12	12
-	-
Clona střední - pevná	Clona stredná - pevná
21	21
Horní římsa – levá/tabak (Eboli)	Horná rímsa – ľavá/tabak (Eboli)
0332215166102	0332215166102
12	12
-	-
Clona horní - pevná	Clona horná - pevná
22	22
Horní římsa – pravá/bordeaux (Empoli)	Horná rímsa – pravá/bordeaux (Empoli)
0332215026105	0332215026105
13	13
Cihla 30x330x250	Tehla 30x330x250
A	A
Horní římsa – pravá/hnědá (Empoli)	Horná rímsa – pravá/hnedá (Empoli)

Pôvodný text	Slovenčina
0332215006105	0332215006105
13	13
Cihla 30x370x200	Tehla 30x370x200
0431915105504	0431915105504
B	B
Horní římsa – pravá/karamel (Empoli)	Horná rímsa – pravá/karamel (Empoli)
0332215046102	0332215046102
13	13
Cihla 30x370x166	Tehla 30x370x166
0431915105505	0431915105505
C	C
Horní římsa – pravá/zelená (Empoli)	Horná rímsa – pravá/zelená (Empoli)
0332215016105	0332215016105
13	13
Cihla 30x330x115	Tehla 30x330x115
0431915105502	0431915105502
D	D
Horní římsa – pravá/karamel (Eboli)	Horná rímsa – pravá/karamel (Eboli)
0332215146105	0332215146105
13	13
Cihla 30x155x70	Tehla 30x155x70
0431915105503	0431915105503
E	E
Horní římsa – pravá/hnědá (Eboli)	Horná rímsa – pravá/hnedá (Eboli)
0332215106105	0332215106105
13	13
Horní římsa – pravá/zelená (Eboli)	Horná rímsa – pravá/zelená (Eboli)
0332215116105	0332215116105
13	13
Těsnící šňůra dveří 14 mm (2490 mm)	Tesniaca šnúra dverí 14 mm (2490 mm)
Horní římsa – pravá/tabak (Eboli)	Horná rímsa – pravá/tabak (Eboli)
0332215166105	0332215166105

Pôvodný text	Slovenčina
13	13
Těsnící šňůra skla 10x4 mm (1300 mm)	Tesniaca šnúra skla 10 x 4 mm (1300 mm)
Kryt zadní	Kryt zadný
Těsnící šňůra držáků skla 8x2 mm (100 mm)	Tesniaca šnúra držiakov skla 8 x 2 mm (100 mm)
0332215206110	0332215206110
14	14
Technická data:	Technické dáta:
Dřevěná	Drevená
polena	polená
Hnědouhelné	Hnedouhoľné
brikety	brikety
Dosažený tepelný výkon (100%)	Dosiahnutý tepelný výkon (100%)
Výška	Výška
8 kW	8 kW
8,4 kW	8,4 kW
992 mm	992 mm
Snížený tepelný výkon (33%)	Znížený tepelný výkon (33%)
Šířka	Šírka
2,6 kW	2,6 kW
2,8 kW	2,8 kW
695 mm	695 mm
Jmenovitý tepelný výkon	Menovitý tepelný výkon
Hloubka	Hĺbka
8 kW	8 kW
8 kW	8 kW
504 mm	504 mm
Spotřeba paliva	Spotreba paliva
Hmotnost	Hmotnosť
2,4 kg/h	2,4 kg/h
2 kg/h	2 kg/h
154 kg	154 kg
Prům. teplota spalin za hrdl. kouřovodu	Priem. teplota spalín za hrdl. dymovodu

Pôvodný text	Slovenčina
Průměr kouřovodu	Priemer dymovodu
346 °C	346 °C
346 °C	346 °C
150 mm	150 mm
Hmotnostní průtok suchých spalin	Hmotnostný prietok suchých spalín
Minimální tah komína	Minimálny ťah komína
7,5 g/s	7,5 g/s
8,1 g/s	8,1 g/s
12 Pa	12 Pa
Energetická účinnost	Energetická účinnosť
Vytápěcí schopnost (střední tep. ztráty) při	Vykurovacia schopnosť (stredná tep. straty) pri
76 %	76 %
76,7 %	76,7 %
8,4 kW	8,4 kW
cca 151 m3	cca 151 m3
Průměrná koncetrace CO2	Priemerná koncentrácia CO2
Regulovatelný výkon	Regulovateľný výkon
9,25 %	9,25 %
8,54 %	8,54 %
2,6 – 8,4 kW	2,6 – 8,4 kW
Koncentrace CO ve spalinách při 13% O2	Koncentrácia CO v spalinách pri 13% O2
824 mg/Nm3	824 mg/Nm3
565 mg/Nm3	565 mg/Nm3
Prach při 13% O2	Prach pri 13% O2
23 mg/Nm3	23 mg/Nm3
27 mg/Nm3	27 mg/Nm3
Zkoušeno dle EN 13240	Skúšané podľa EN 13240
ROZMĚROVÉ SCHÉMA KAMEN S	ROZMEROVÁ SCHÉMA KÁMEN S
INSTALACÍ KOLENA ODTAHU SPALIN	INŠTALÁCIOU KOLENA ODŤAHU SPALÍN
DODÁVANÉHO JAKO ZVLÁŠTNÍ	DODÁVANÉHO AKO OSOBITNÉ
PŘÍSLUŠENSTVÍ	PRÍSLUŠENSTVO

Eboli/Empoli

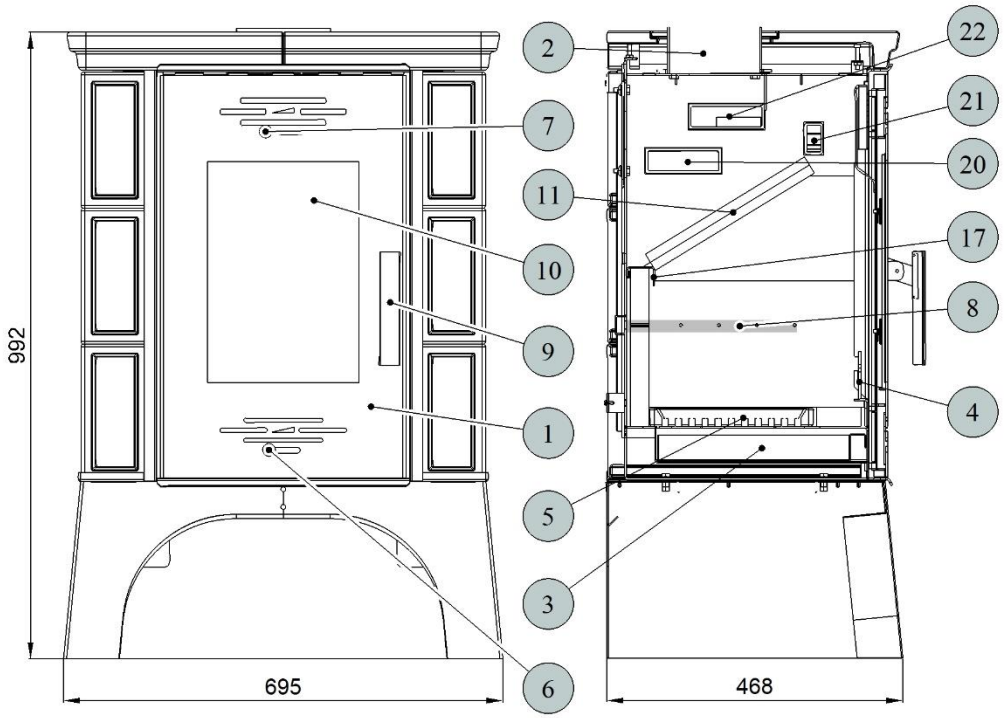

Vhodná paliva:
Pro používání vhodného paliva nahlédněte do kapitoly **2.2 Palivo** ve všeobecném návodu k obsluze.

Správný provoz:
Pro správné a bezpečné zacházení s krbovými kamny nahlédněte do kapitol:
2. Popis spalovacího procesu a **5. Návod k obsluze**
ve všeobecném návodu k obsluze.

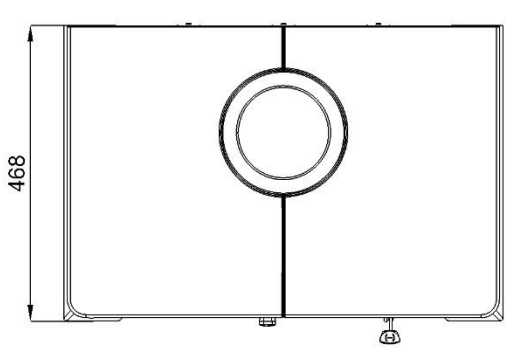

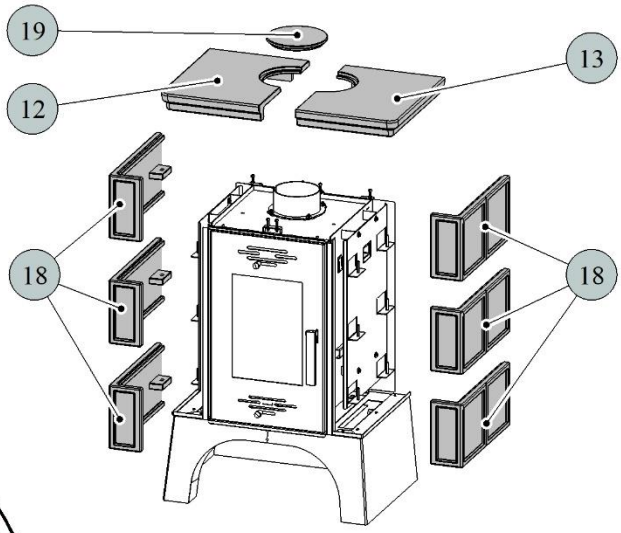

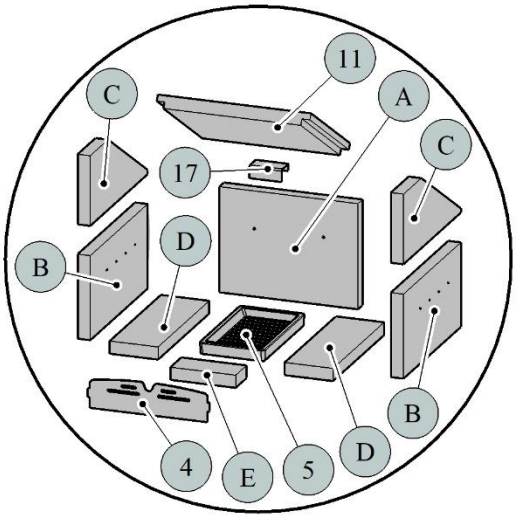

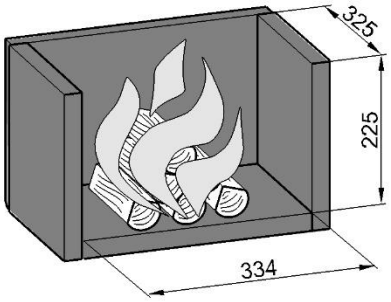

Palivo	Maximální množství paliva	Regulátor primárního vzduchu (10) (Zátop)	Regulátor sekundárního vzduchu (11) (Topení)
Dřevěná polena	2-3 polena (2,4 kg)	Cca 10 minut nechat otevřené, potom zavřít	otevřené
Hnědouhelné brikety	2-3 brikety (2 kg)	otevřené	otevřené

Číslo zboží	Poz.	Název	Číslo zboží	Poz.	Název
0332215015300	1	Dvířka topeniště - černá	0040210040005	15	Těsnící šňůra kouřovodu 10x4 mm (960 mm)
0470315005007	2	Hrdlo kouřovodu	0470315007002	16	Záslepka kouřovodu
0431915005030	3	Popelník	0424917007501	17	Držák šamotu
0431915006040	4	Zábrana	0332215026101	18	Kachle bok/bordeaux (Empoli)
0020100130005	5	Rošt	0332215006101	18	Kachle bok/hnědá (Empoli)
0082020010005	6	Regulátor primárního vzduchu Cr	0332215046101	18	Kachle bok/karamel (Empoli)
0082020010005	7	Regulátor sekundárního vzduchu Cr	0332215016101	18	Kachle bok/zelená (Empoli)
-	8	Přívod terciárního vzduchu	0332215146101	18	Kachle bok/karamel (Eboli)
0429415105318	9	Klika - černá	0332215106101	18	Kachle bok/hnědá (Eboli)
0332215005304	10	Žáruvzdorné sklo (260x370)	0332215116101	18	Kachle bok/zelená (Eboli)
0431915105701	11	Clona – volná (30x295x364)	0332215166100	18	Kachle bok/tabak (Eboli)
0332215026102	12	Horní římsa – levá/bordeaux (Empoli)	0332215026103	19	Záslepka horní římsy/bordeaux (Empoli)
0332215006102	12	Horní římsa – levá/hnědá (Empoli)	0332215006103	19	Záslepka horní římsy/hnědá (Eboli/Empoli)
0332215046102	12	Horní římsa – levá/karamel (Empoli)	0332215046103	19	Záslepka horní římsy/karamel (Eboli/Empoli)
0332215016102	12	Horní římsa – levá/zelená (Empoli)	0332215016103	19	Záslepka horní římsy/zelená (Eboli/Empoli)
0332215146102	12	Horní římsa – levá/karamel (Eboli)	0332215066103	19	Záslepka horní římsy/tabak (Eboli)
0332215106102	12	Horní římsa – levá/hnědá (Eboli)	-	20	Clona dolní - pevná
0332215116102	12	Horní římsa – levá/zelená (Eboli)	-	21	Clona střední - pevná
0332215166102	12	Horní římsa – levá/tabak (Eboli)	-	22	Clona horní - pevná
0332215026105	13	Horní římsa – pravá/bordeaux (Empoli)	0431915105501	A	Cihla 30x330x250
0332215006105	13	Horní římsa – pravá/hnědá (Empoli)	0431915105504	B	Cihla 30x370x200
0332215046102	13	Horní římsa – pravá/karamel (Empoli)	0431915105505	C	Cihla 30x370x166
0332215016105	13	Horní římsa – pravá/zelená (Empoli)	0431915105502	D	Cihla 30x330x115
0332215146105	13	Horní římsa – pravá/karamel (Eboli)	0431915105503	E	Cihla 30x155x70
0332215106105	13	Horní římsa – pravá/hnědá (Eboli)			
0332215116105	13	Horní římsa – pravá/zelená (Eboli)	0040014140005	Těsnící šňůra dveří 14 mm (2490 mm)	
0332215166105	13	Horní římsa – pravá/tabak (Eboli)	0040210040005	Těsnící šňůra skla 10x4 mm (1300 mm)	
0332215206110	14	Kryt zadní	0040208020006	Těsnící šňůra držáků skla 8x2 mm (100 mm)	

Technická data:	Dřevěná polena	Hnědouhelné brikety		
Dosažený tepelný výkon (100%)	8 kW	8,4 kW	Výška	992 mm
Snížený tepelný výkon (33%)	2,6 kW	2,8 kW	Šířka	695 mm
Jmenovitý tepelný výkon	8 kW	8 kW	Hloubka	504 mm
Spotřeba paliva	2,4 kg/h	2 kg/h	Hmotnost	154 kg
Prům. teplota spalin za hrdl. kouřovodu	346 °C	346 °C	Průměr kouřovodu	150 mm
Hmotnostní průtok suchých spalin	7,5 g/s	8,1 g/s	Minimální tah komína	12 Pa
Energetická účinnost	76 %	76,7 %	Vytápěcí schopnost (střední tep. ztráty) při 8,4 kW	cca 151 m^3
Průměrná koncetrace CO_2	9,25 %	8,54 %	Regulovatelný výkon	2,6 – 8,4 kW
Koncentrace CO ve spalinách při 13% O_2	824 mg/Nm^3	565 mg/Nm^3		
Prach při 13% O_2	23 mg/Nm^3	27 mg/Nm^3		
Zkoušeno dle EN 13240				

ROZMĚROVÉ SCHÉMA KAMEN S INSTALACÍ KOLENA ODTAHU SPALIN DODÁVANÉHO JAKO ZVLÁŠTNÍ PŘÍSLUŠENSTVÍ

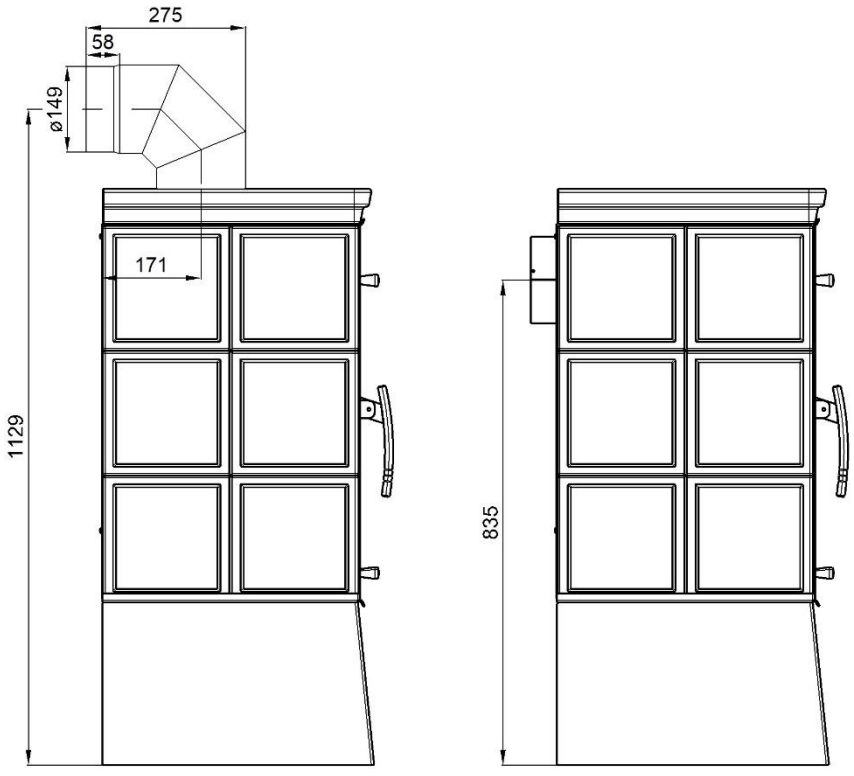

ZÁMĚNA KOUŘOVÉHO HRDLA

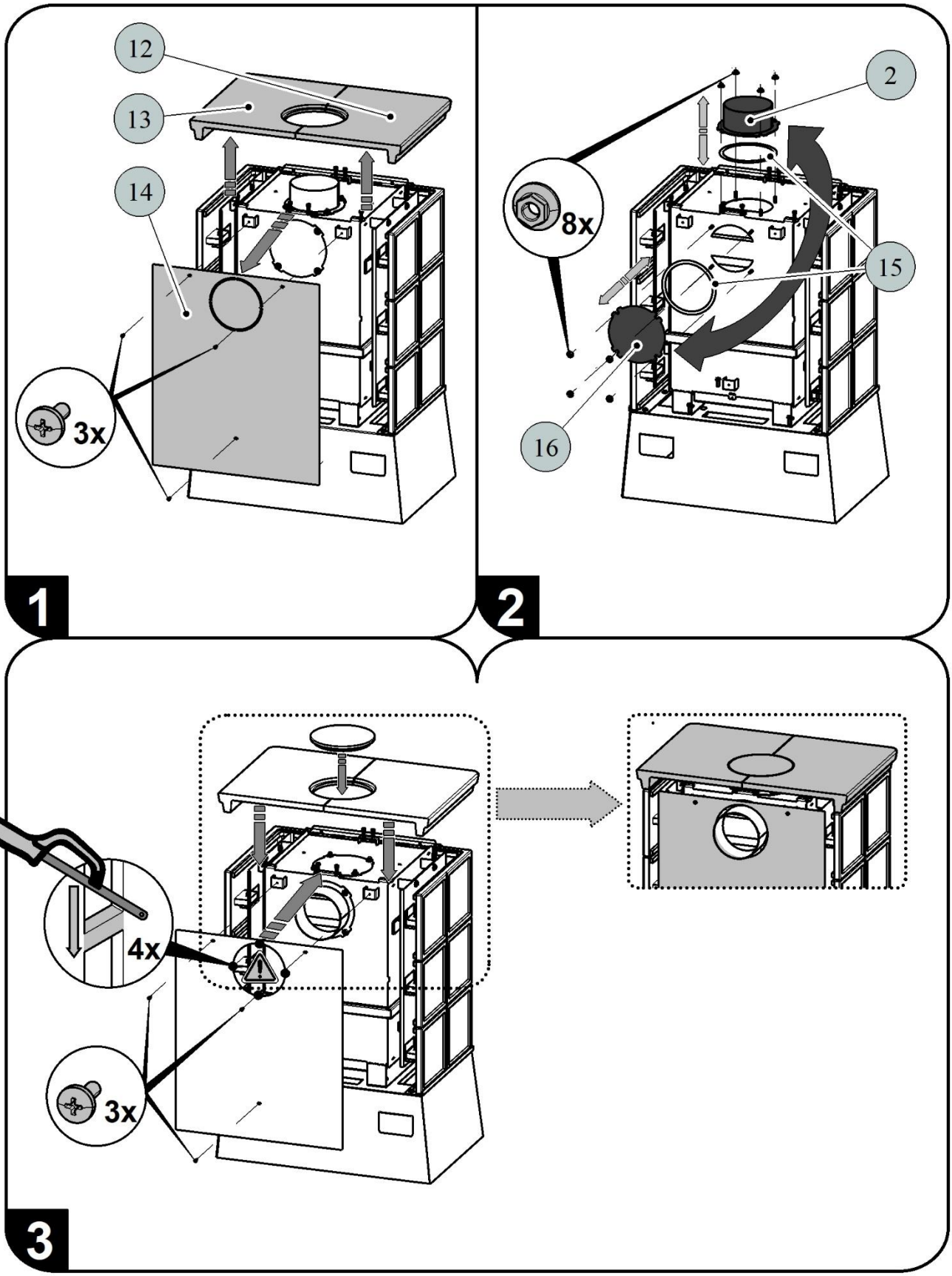

HAAS+SOHN

0332215391400b

NÁVOD NA MONTÁŽ KACHLÍ

1

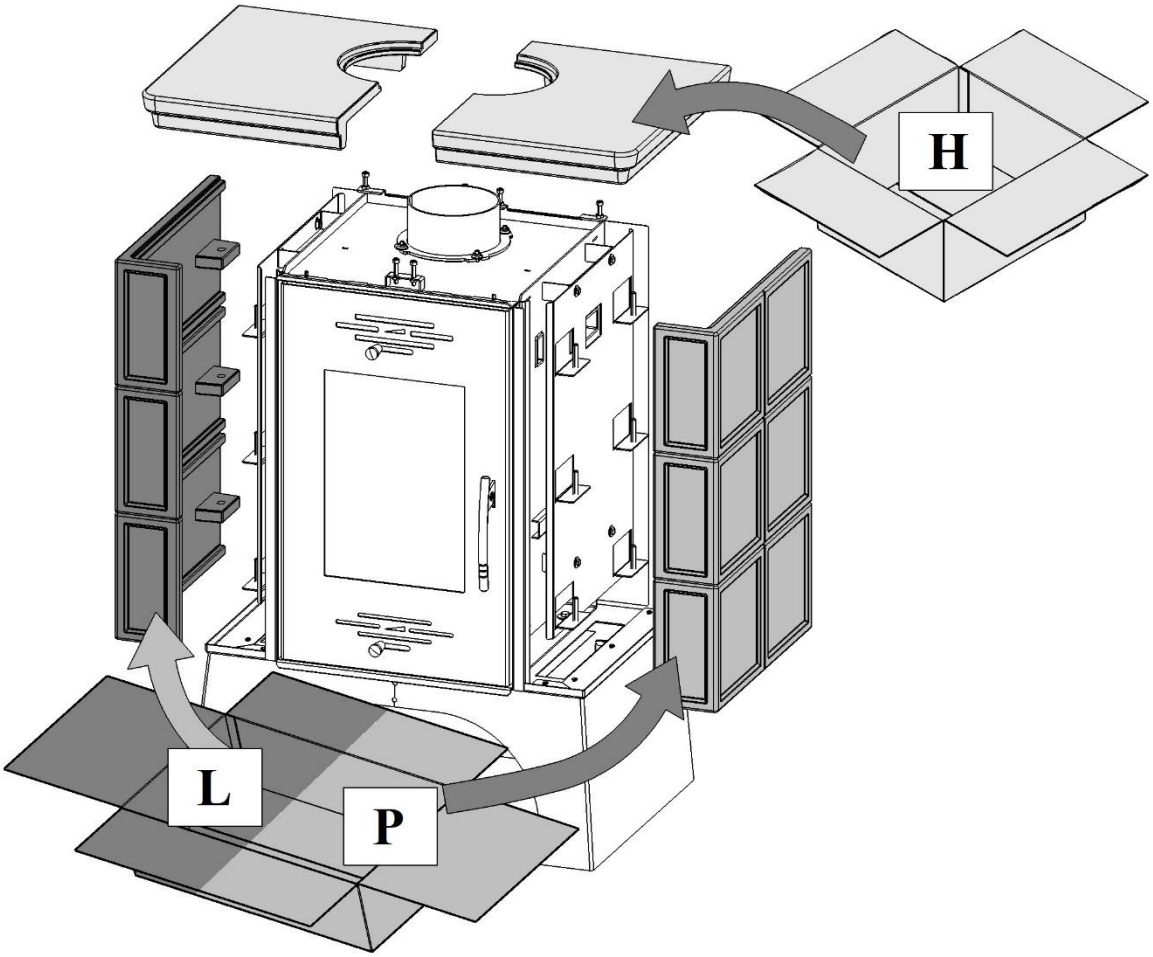

2

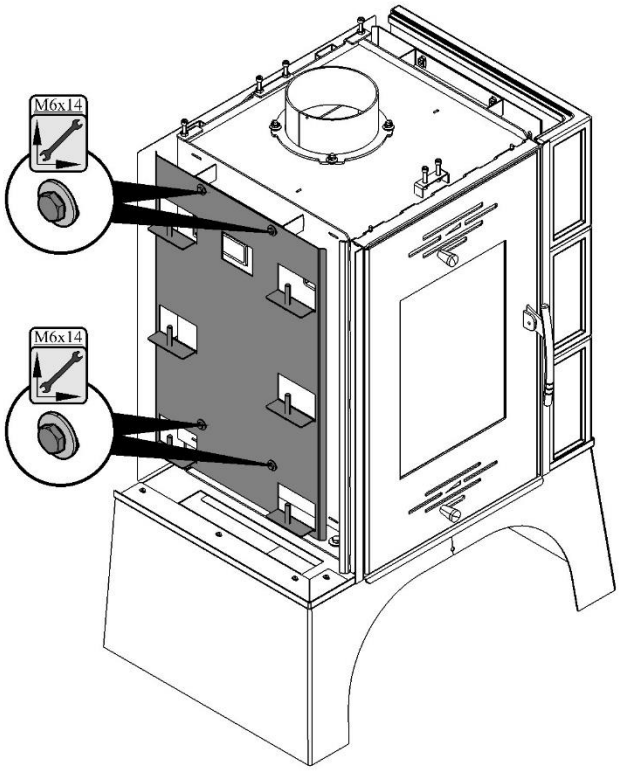

3

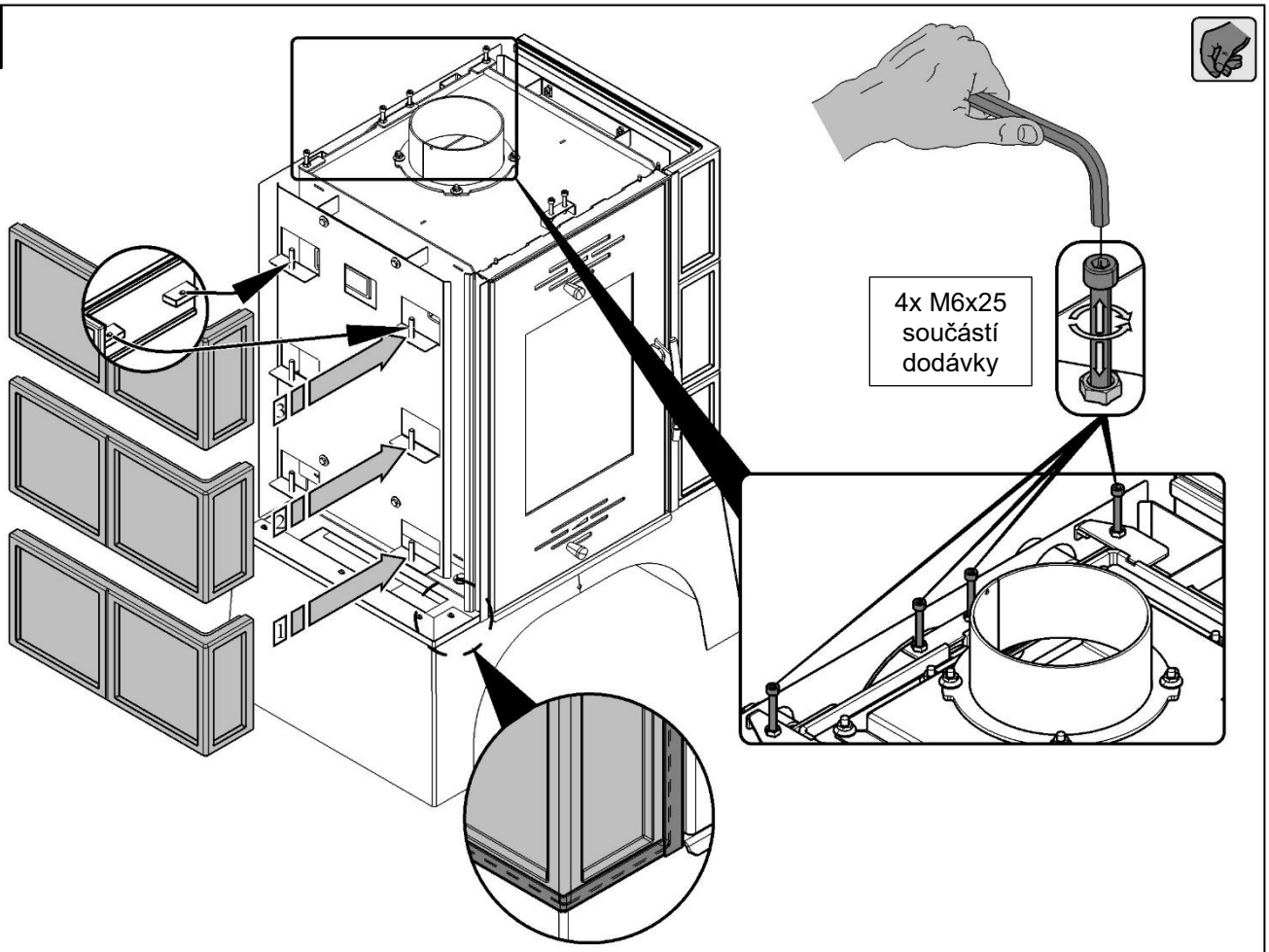

4

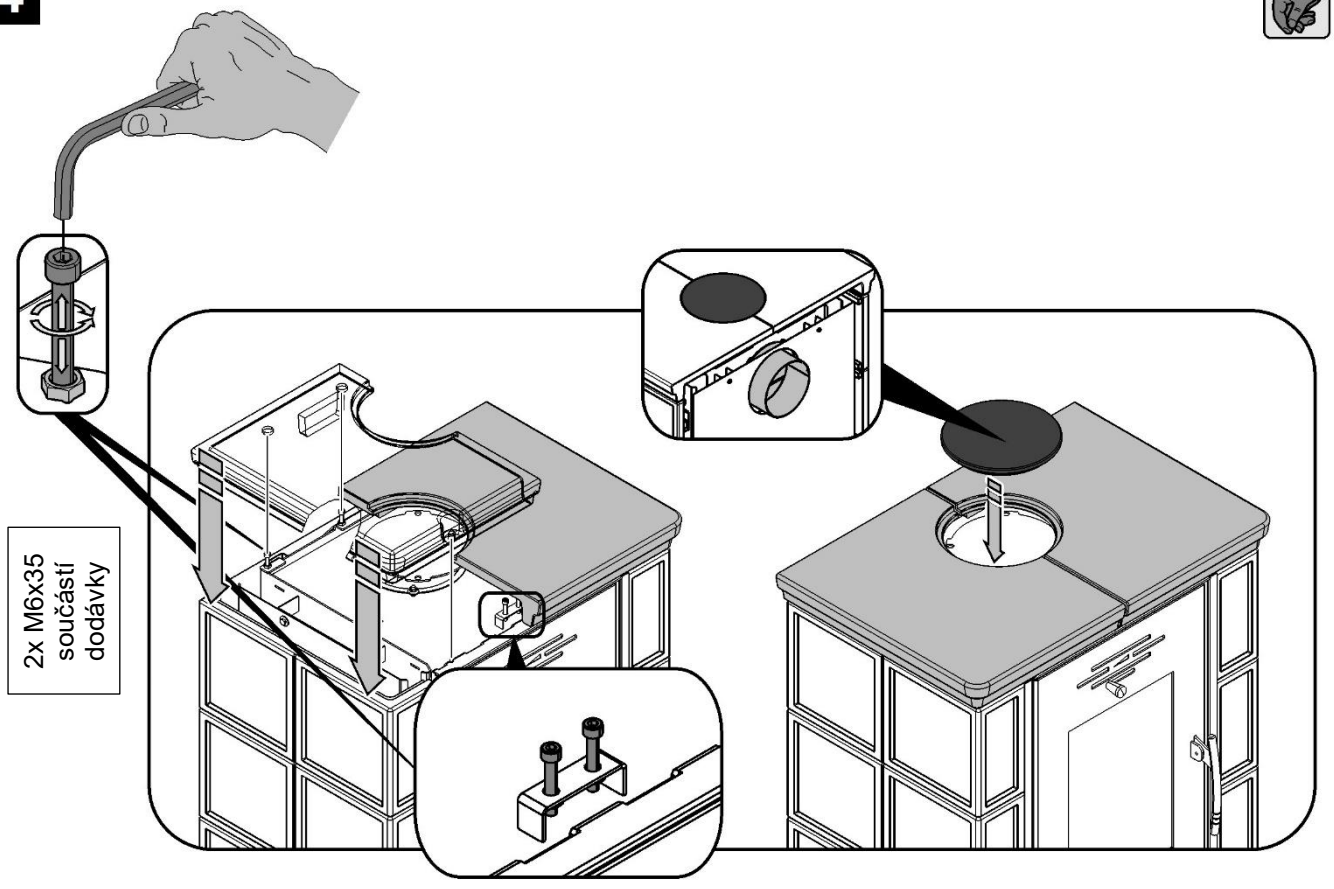

5

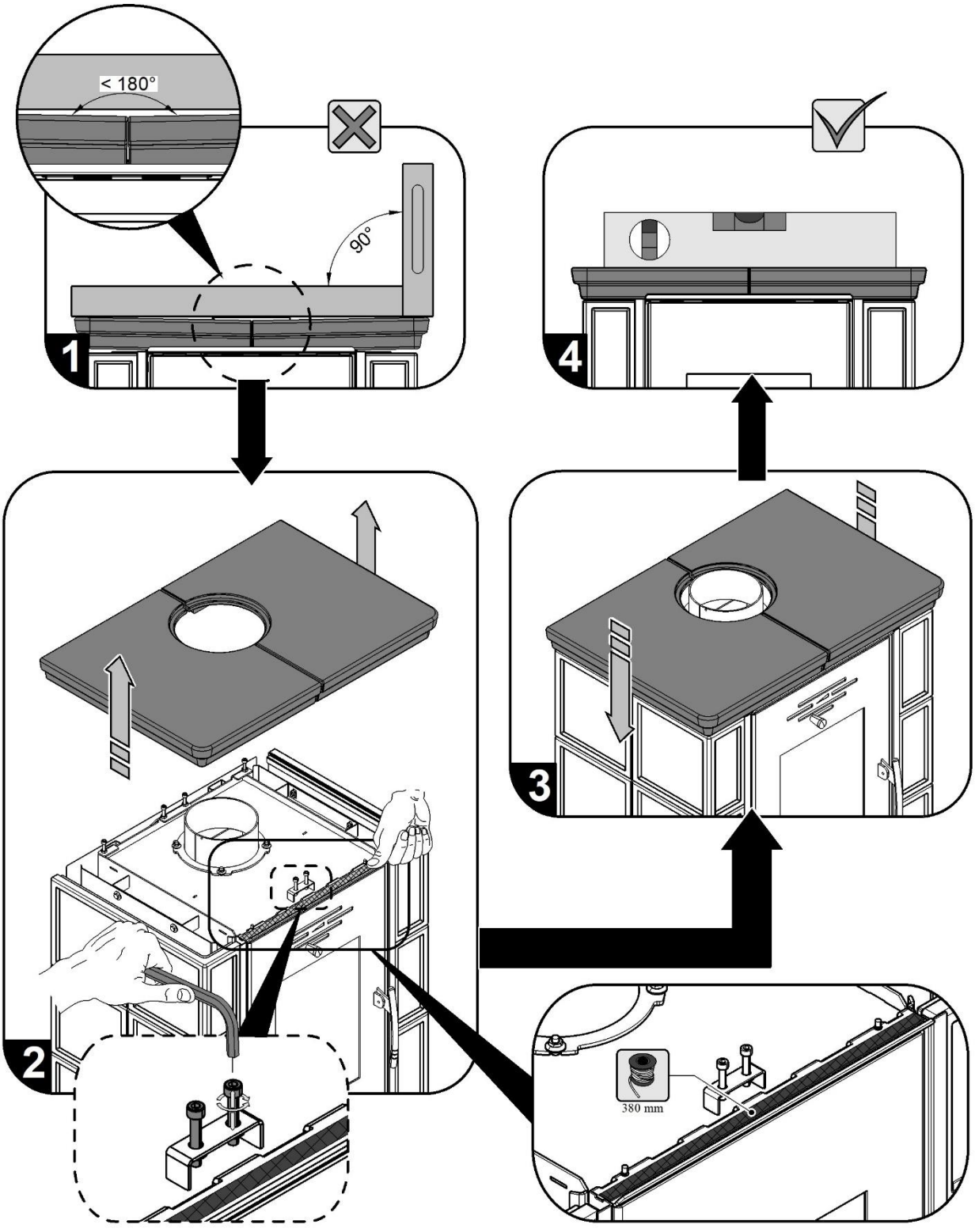

Vymezovací šňůra horní římsy je součástí dodávky.