Slovenský referenčný preklad

ABX

Neoficiálny strojový preklad. Vyžaduje odbornú technickú a jazykovú kontrolu.

Tento preklad nie je novým certifikátom výrobcu.

Preklad vychádza z pôvodného dokumentu. Značky, označenia modelov, kódy a technické hodnoty zostávajú zachované.

Text je usporiadaný tak, aby sa neorezával. Pôvodné obrázky, diagramy a rozloženie sú v úplnom origináli.

ID: pdf_d6790fd56c02653104c5

SHA-256: d6790fd56c02653104c53264d4bc9050fbf9e5c8889e8b489e3f8945950192a0

Pôvodná strana 2

Pôvodný text	Slovenčina
Technický list výrobku (cs)	Technický list výrobku (sk)
Kachlová kamna Typ: 334	Kachľové pece Typ: 334
KALEDONIE KP I. TV 6,9 kW	KALEDONIE KP I. TV 6,9 kW
Technické parametry	Technické parametre
Výkon	Výkon
334 KKG	334 KKG
Jmenovitý tepelný výkon (kW) / Regulovatelný tepelný výkon (kW)	Menovitý tepelný výkon (kW) / Regulovateľný tepelný výkon (kW)
10,0 / 5,0 - 12,0	10,0 / 5,0 - 12,0
Jmenovitý tepelný výkon do prostoru (kW) / Regulovatelný tepelný výkon do prostoru (kW)	Menovitý tepelný výkon do priestoru (kW) / Regulovateľný tepelný výkon do priestoru (kW)
3,1 / 1,5 - 4,0	3,1 / 1,5 - 4,0
Jmenovitý tepelný výkon do vody (kW) / Regulovatelný tepelný výkon do vody (kW)	Menovitý tepelný výkon do vody (kW) / Regulovateľný tepelný výkon do vody (kW)
6,9 / 3,5 - 8,0	6,9 / 3,5 - 8,0
Rozměry	Rozmery
Výška (1) x Šířka (2) x Hloubka (3) (mm)	Výška (1) x Šírka (2) x Hĺbka (3) (mm)
1627 x 720 x 515	1627 x 720 x 515
Vnitřní rozměr topeniště (š x v x h) / Maximální délka polen (mm)	Vnútorný rozmer ohniska (š x v x h) / Maximálna dĺžka polien (mm)
380 x 355 x 260 / 340	380 x 355 x 260 / 340
Hmotnost podle obložení	Hmotnosť podľa obloženia
kachle (kg)	kachľa (kg)
226	226
Vzduch	Vzduch
Centrální přívod vzduchu (7) / průměr (mm) / hrdlo součástí kamen	Centrálny prívod vzduchu (7) / priemer (mm) / hrdlo súčasťou kachlí
ano / Ø 100 / ne	áno / Ø 100 / nie
Ovládání sekundárního vzduchu / Ovládání primárního vzduchu / Terciární přívod vzduchu	Ovládanie sekundárneho vzduchu / Ovládanie primárneho vzduchu / Terciárny prívod vzduchu
ano / ne / ano	áno / nie / áno
Automatická regulace přívodu vzduchu	Automatická regulácia prívodu vzduchu
ne	nie

Pôvodný text	Slovenčina
Výška osy centrálního přívodu vzduchu od podlahy (8) (mm)	Výška osi centrálneho prívodu vzduchu od podlahy (8) (mm)
311	311
Vzdálenost osy centrálního přívodu vzduchu k nejzadnější části výrobku (8.1) (mm)	Vzdialenosť osi centrálneho prívodu vzduchu k najzadnejšej časti výrobku (8.1) (mm)
290	290
Tepelná ztráta vzduchu Vh (m3/hod)	Tepelná strata vzduchu Vh (m3/hod)
≤ 1,5	≤ 1,5
Parametry	Parametre
Klasifikace výrobku	Klasifikácia výrobku
Typ BE	Typ BE
Palivo: dřevo / dřevěné brikety [D / DB]	Palivo: drevo / drevené brikety [D / DB]
Spotřeba přípustného paliva při jmenovitém výkonu (kg/hod) [D / DB]	Spotreba prípustného paliva pri menovitom výkone (kg/hod) [D / DB]
2,9 / 2,9	2,9 / 2,9
Vytápěný prostor (m3)	Vykurovaný priestor (m3)
100 - 240	100 - 240
Energetická účinnost (%) [D / DB]	Energetická účinnosť (%) [D/DB]
80,6 / 80,6	80,6 / 80,6
Sezónní energetická účinnost ηs (%)	Sezónna energetická účinnosť ηs (%)
70,6	70,6
Index energetické účinnosti EEI / Třída energetické účinnosti	Index energetickej účinnosti EEI / Trieda energetickej účinnosti
107 / A	107 / A
Minimální tah komína (Pa)	Minimálny ťah komína (Pa)
12	12
Výstupní teplota spalin (°C) [D / DB]	Výstupná teplota spalín (°C) [D/DB]
300 / 300	300 / 300
Hmotnostní tok spalin (g/s) [D / DB]	Hmotnostný tok spalín (g/s) [D / DB]
8,5 / 8,5	8,5 / 8,5
Koncentrace CO při 13 % O2 (mg/Nm3) [D / DB]	Koncentrácia CO pri 13 % O2 (mg/Nm3) [D / DB]
1078 / 1078	1078 / 1078
Koncentrace NOx při 13 % O2 (mg/Nm3) [D / DB]	Koncentrácia NOx pri 13 % O2 (mg/Nm3) [D / DB]
93 / 93	93 / 93

Pôvodný text	Slovenčina
Koncentrace OGC při 13 % O2 (mg/Nm3) [D / DB]	Koncentrácia OGC pri 13 % O2 (mg/Nm3) [D / DB]
67 / 67	67 / 67
Koncentrace prachu při 13 % O2 (mg/Nm3) [D / DB]	Koncentrácia prachu pri 13 % O2 (mg/Nm3) [D / DB]
35 / 35	35 / 35
Vícenásobné zavírání dvířek	Viacnásobné zatváranie dvierok
ne	nie
Přerušovaný provoz (INT) / Nepřetržitý provoz (NOC)	Prerušovaná prevádzka (INT) / Nepretržitá prevádzka (NOC)
INT	INT
Kouřovod	Dymovod
Připojení kouřovodu (4)	Pripojenie dymovodu (4)
horní / zadní	horná / zadná
Průměr kouřovodu (mm)	Priemer dymovodu (mm)
Ø 150	Ø 150
Výška osy zadního kouřovodu od podlahy (5) (mm)	Výška osi zadného dymovodu od podlahy (5) (mm)
726	726
Vzdálenost osy horního kouřovodu k nejzadnější části výrobku (6) (mm)	Vzdialenosť osi horného dymovodu k najzadnejšej časti výrobku (6) (mm)
223	223
Teplotní třída komínu	Teplotná trieda komína
T 400 G	T 400 G

Pôvodná strana 3

Pôvodný text	Slovenčina
Maximální zatížení komínu mchim (kg)	Maximálne zaťaženie komína mchim (kg)
-	-
Připojení na společný komín	Pripojenie na spoločný komín
ne	nie
Teplovodní výměník	Teplovodný výmenník
Ochlazovací smyčka	Ochladzovacia slučka
ne	nie
Teplosměnná plocha výměníku (m2)	Teplosmenná plocha výmenníka (m2)
0,25	0,25
Maximální pracovní tlak (bar)	Maximálny pracovný tlak (bar)
2,5	2,5
Objem výměníku (l)	Objem výmenníka (l)
6	6
Výška vstupu topné vody od podlahy (12.1) (mm)	Výška vstupu vykurovacej vody od podlahy (12.1) (mm)
609	609
Výška výstupu topné vody od podlahy (13.1) (mm)	Výška výstupu vykurovacej vody od podlahy (13.1) (mm)
819	819
Teplota na vstupu Tacc (°C)	Teplota vstupu Tacc (°C)
55	55
Zkoušky	Skúšky
ČSN EN 16510-1	ČSN EN 16510-1
ano	áno
ČSN EN 16510-2-1	ČSN EN 16510-2-1
ano	áno
I. BImSchV Stufe 2	I. BImSchV Stufe 2
ano	áno
EKODESIGN	EKODESIGN
ano	áno
Minimální odstupové vzdálenosti od hořlavých materiálů	Minimálne odstupové vzdialenosti od horľavých materiálov
Strop dC (mm)	Strop dC (mm)
>750	>750

Pôvodný text	Slovenčina
Část před sklem dP (mm)	Časť pred sklom dP (mm)
800	800
Podlaha v přední části dF (mm)	Podlaha v prednej časti dF (mm)
0	0
Podlaha spodní část dB (mm)	Podlaha spodná časť dB (mm)
0	0
Boční oblast sálání dL (mm)	Bočná oblasť sálania dL (mm)
350	350
Boční část dS1 / dS2 / dS3 (mm)	Bočná časť dS1 / dS2 / dS3 (mm)
200 / 200 / 200	200 / 200 / 200
Boční část dS (mm)	Bočná časť dS (mm)
200	200
Zadní část dR (mm)	Zadná časť dR (mm)
200	200
Minimální vzdálenost od stěn z nehořlavých materiálů dnon (mm)	Minimálna vzdialenosť od stien z nehorľavých materiálov dnon (mm)
50	50

Pôvodná strana 4

Pôvodný text	Slovenčina
Rozměrový náčrt	Rozmerový náčrt
Doplňující informace	Doplňujúce informácie
výška	výška
1	1
1627 mm	1627 mm
šířka	šírka
2	2
720 mm	720 mm
hloubka	hĺbka
3	3
515 mm	515 mm
kouřovod	dymovod
Ø 150 mm	Ø 150 mm
4	4
výška osy zadního kouřovodu od podlahy	výška osi zadného dymovodu od podlahy
5	5
726 mm	726 mm
vzdálenost osy horního kouřovodu k nejzadnější části výrobku	vzdialenosť osi horného dymovodu k najzadnejšej časti výrobku
6	6
223 mm	223 mm
centrální přívod vzduchu	centrálny prívod vzduchu
Ø 100 mm	Ø 100 mm
7	7
výška osy centrálního přívodu vzduchu od podlahy	výška osi centrálneho prívodu vzduchu od podlahy
8	8
311 mm	311 mm
vzdálenost osy centrálního přívodu vzduchu k nejzadnější části výrobku	vzdialenosť osi centrálneho prívodu vzduchu k najzadnejšej časti výrobku
8.1	8.1
290 mm	290 mm
vstup topné vody	vstup vykurovacej vody

Pôvodný text	Slovenčina
3/4" vnější	3/4" vonk.
12	12
výška vstupu topné vody od podlahy	výška vstupu vykurovacej vody od podlahy
12.1	12.1
609 mm	609 mm
výstup topné vody	výstup vykurovacej vody
3/4" vnější	3/4" vonk.
13	13
výška výstupu topné vody od podlahy	výška výstupu vykurovacej vody od podlahy
13.1	13.1
819 mm	819 mm
ovládání intenzity hoření - vpravo otevřeno	ovládanie intenzity horenia - vpravo otvorené
22	22
V případě připojení zadního kouřovodu s označením „R“ je potřeba dokoupit dodatečné příslušenství:	V prípade pripojenia zadného dymovodu s označením „R“ je potrebné dokúpiť dodatočné príslušenstvo:
R1: koleno D150/90° výška 175mm R2: koleno D150/90° výška 175mm + roura délka 250mm R3: koleno D150/90° výška 175mm + roura délka 500mm	R1: koleno D150/90° výška 175mm R2: koleno D150/90° výška 175mm + rúra dĺžka 250mm R3: koleno D150/90° výška 175mm + rúra dĺžka 500mm

Pôvodná strana 5

Pôvodný text	Slovenčina
Montážní schéma	Montážna schéma
Ovládání produktu	Ovládanie produktu
Topení dřevem a dřevěnými briketami	Kúrenie drevom a drevenými briketami
Výkon regulujte jen pomocí ovládání intenzity hoření.	Výkon regulujte len pomocou ovládania intenzity horenia.
(A) Při napojení zadního kouřovodu, je nutné nastavit rozrážku plamene do šikmé polohy.	(A) Pri napojení zadného dymovodu, je nutné nastaviť rozrážku plameňa do šikmej polohy.
(B) Při napojení horního kouřovodu, je nutné nastavit rozrážku plamene do vodorovné polohy.	(B) Pri napojení horného dymovodu, je nutné nastaviť rozrážku plameňa do vodorovnej polohy.
Výrobce: ABX, spol. s r.o., Žitná 1091/3, 408 01 Rumburk, Česká republika	Výrobca: ABX, spol. s r.o., Žitná 1091/3, 408 01 Rumburk, Česká republika
tel.: 412 332 523, 412 333 614, fax: 412 333 521, e-mail: info@abx.cz, web: www.abx.cz	tel.: 412 332 523, 412 333 614, fax: 412 333 521, e-mail: info@abx.cz, web: www.abx.cz
Servis: ABX s r.o., Plynární 1518/12, 408 01 Rumburk, tel.: 412 372 147, fax: 412 375 113, e-mail: reklamace@abx.cz	Servis: ABX s r.o., Plynárna 1518/12, 408 01 Rumburk, tel.: 412 372 147, fax: 412 375 113, e-mail: reklamace@abx.cz
Stav ke dni: 13.5. 2026	Stav k: 13.5.2026

Technický list výrobku (cs)

Kachlová kamna Typ: 334

KALEDONIE KP I. TV 6,9 kW



Technický list výrobku (cs)

Kachlová kamna Typ: 334

KALEDONIE KP I. TV 6,9 kW

Technické parametry

334 KKG

Výkon

Jmenovitý tepelný výkon (kW) / **Regulovatelný tepelný výkon** (kW)	10,0 / 5,0 - 12,0
Jmenovitý tepelný výkon do prostoru (kW) / **Regulovatelný tepelný výkon do prostoru** (kW)	3,1 / 1,5 - 4,0
Jmenovitý tepelný výkon do vody (kW) / **Regulovatelný tepelný výkon do vody** (kW)	6,9 / 3,5 - 8,0

Rozměry

Výška (1) x **Šířka** (2) x **Hloubka** (3) (mm)	1627 x 720 x 515
Vnitřní rozměr topeniště (š x v x h) / **Maximální délka polen** (mm)	380 x 355 x 260 / 340

Hmotnost podle obložení

kachle (kg)	226

Vzduch

Centrální přívod vzduchu (7) / **průměr** (mm) / **hrdlo součástí kamen**	ano / Ø 100 / ne
Ovládání sekundárního vzduchu / **Ovládání primárního vzduchu** / **Terciární přívod vzduchu**	ano / ne / ano
Automatická regulace přívodu vzduchu	ne
Výška osy centrálního přívodu vzduchu od podlahy (8) (mm)	311
Vzdálenost osy centrálního přívodu vzduchu k nejzadnější části výrobku (8.1) (mm)	290
Tepelná ztráta vzduchu V_h (m^3/hod)	≤ 1,5

Parametry

Klasifikace výrobku	Typ BE
Palivo: dřevo / dřevěné brikety [*D / DB*]	
Spotřeba přípustného paliva při jmenovitém výkonu (kg/hod) [*D / DB*]	2,9 / 2,9
Vytápěný prostor (m^3)	100 - 240
Energetická účinnost (%) [*D / DB*]	80,6 / 80,6
Sezónní energetická účinnost η_s (%)	70,6
Index energetické účinnosti EEI / **Třída energetické účinnosti**	107 / A
Minimální tah komína (Pa)	12
Výstupní teplota spalin (°C) [*D / DB*]	300 / 300
Hmotnostní tok spalin (g/s) [*D / DB*]	8,5 / 8,5
Koncentrace CO při 13 % O_2 (mg/Nm^3) [*D / DB*]	1078 / 1078
Koncentrace NO_x při 13 % O_2 (mg/Nm^3) [*D / DB*]	93 / 93
Koncentrace OGC při 13 % O_2 (mg/Nm^3) [*D / DB*]	67 / 67
Koncentrace prachu při 13 % O_2 (mg/Nm^3) [*D / DB*]	35 / 35
Vícenásobné zavírání dvířek	ne
Přerušovaný provoz (INT) / Nepřetržitý provoz (NOC)	INT

Kouřovod

Připojení kouřovodu (4)	horní / zadní
Průměr kouřovodu (mm)	Ø 150
Výška osy zadního kouřovodu od podlahy (5) (mm)	726
Vzdálenost osy horního kouřovodu k nejzadnější části výrobku (6) (mm)	223
Teplotní třída komínu	T 400 G

Maximální zatížení komínu m_{chim} (kg)	-
Připojení na společný komín	ne

Teplovodní výměník

Ochlazovací smyčka	ne
Teplosměnná plocha výměníku (m^2)	0,25
Maximální pracovní tlak (bar)	2,5
Objem výměníku (l)	6
Výška vstupu topné vody od podlahy (12.1) (mm)	609
Výška výstupu topné vody od podlahy (13.1) (mm)	819
Teplota na vstupu T_{acc} (°C)	55

Zkoušky

ČSN EN 16510-1	ano
ČSN EN 16510-2-1	ano
I. BImSchV Stufe 2	ano
EKODESIGN	ano

Minimální odstupové vzdálenosti od hořlavých materiálů

Strop d_C (mm)	>750
Část před sklem d_P (mm)	800
Podlaha v přední části d_F (mm)	0
Podlaha spodní část d_B (mm)	0
Boční oblast sálání d_L (mm)	350
Boční část d_{S1} / d_{S2} / d_{S3} (mm)	200 / 200 / 200
Boční část d_S (mm)	200
Zadní část d_R (mm)	200
Minimální vzdálenost od stěn z nehořlavých materiálů d_{non} (mm)	50

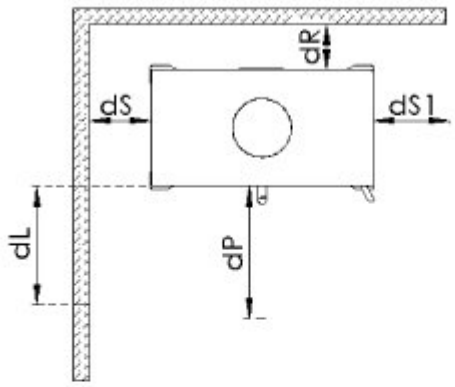

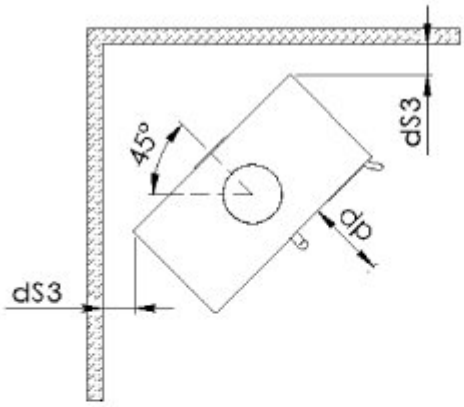

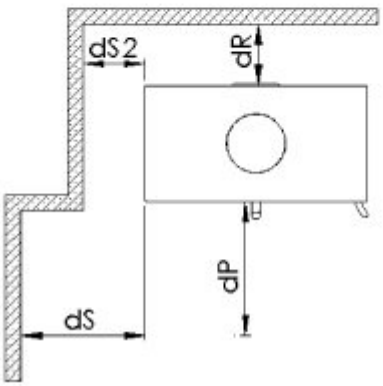

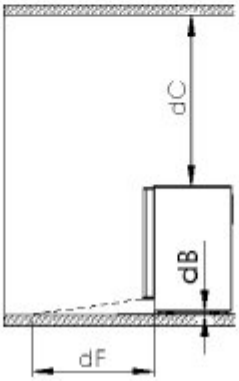

Rozměrový náčrt

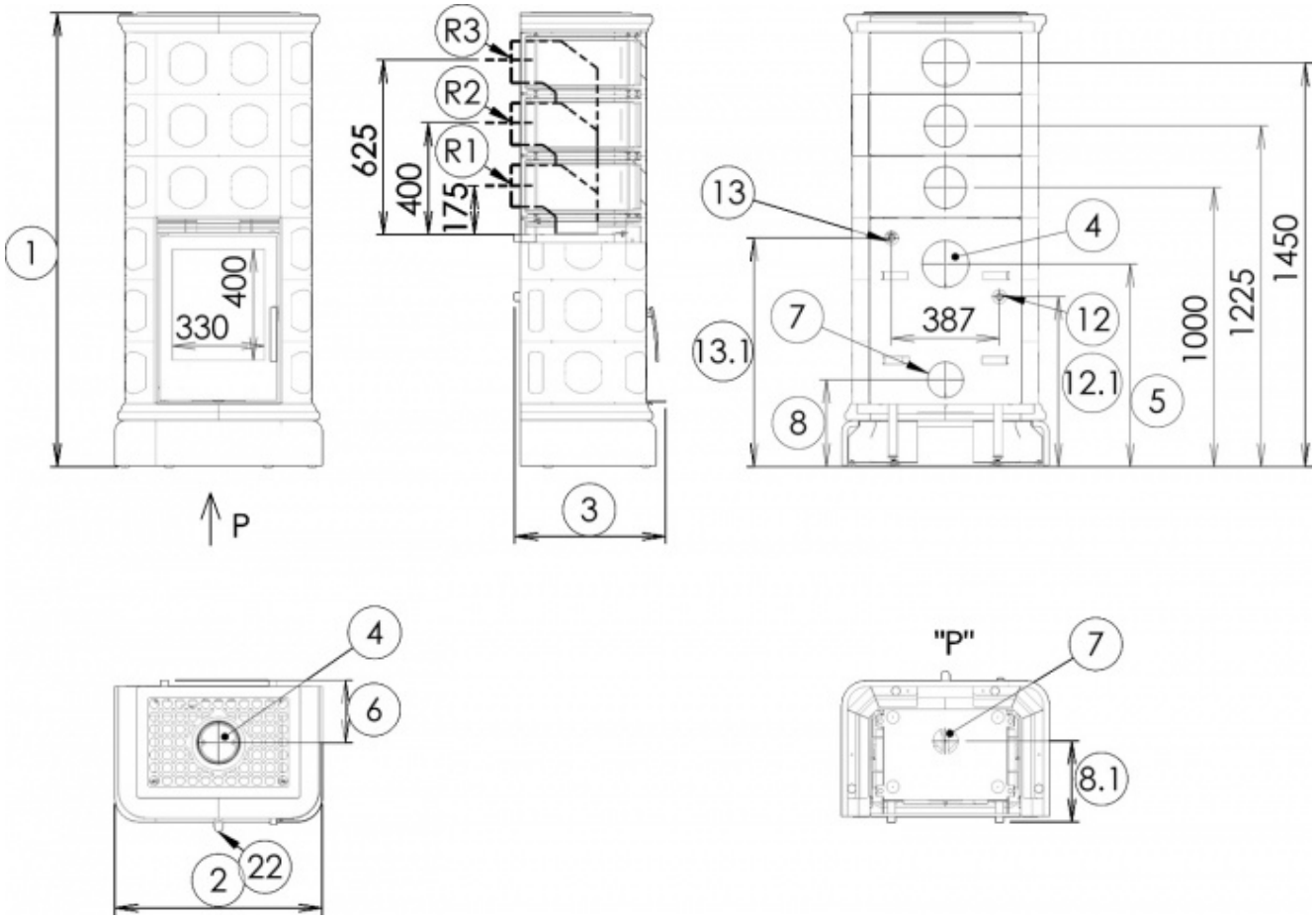

Doplňující informace

1	výška	1627 mm
2	šířka	720 mm
3	hloubka	515 mm
4	kouřovod	Ø 150 mm
5	výška osy zadního kouřovodu od podlahy	726 mm
6	vzdálenost osy horního kouřovodu k nejzadnější části výrobku	223 mm
7	centrální přívod vzduchu	Ø 100 mm
8	výška osy centrálního přívodu vzduchu od podlahy	311 mm
8.1	vzdálenost osy centrálního přívodu vzduchu k nejzadnější části výrobku	290 mm
12	vstup topné vody	3/4" vnější
12.1	výška vstupu topné vody od podlahy	609 mm
13	výstup topné vody	3/4" vnější
13.1	výška výstupu topné vody od podlahy	819 mm
22	ovládání intenzity hoření - vpravo otevřeno	

V případě připojení zadního kouřovodu s označením „R“ je potřeba dokoupit dodatečné příslušenství:

R1: koleno D150/90° výška 175mm

R2: koleno D150/90° výška 175mm + roura délka 250mm

R3: koleno D150/90° výška 175mm + roura délka 500mm

Montážní schéma

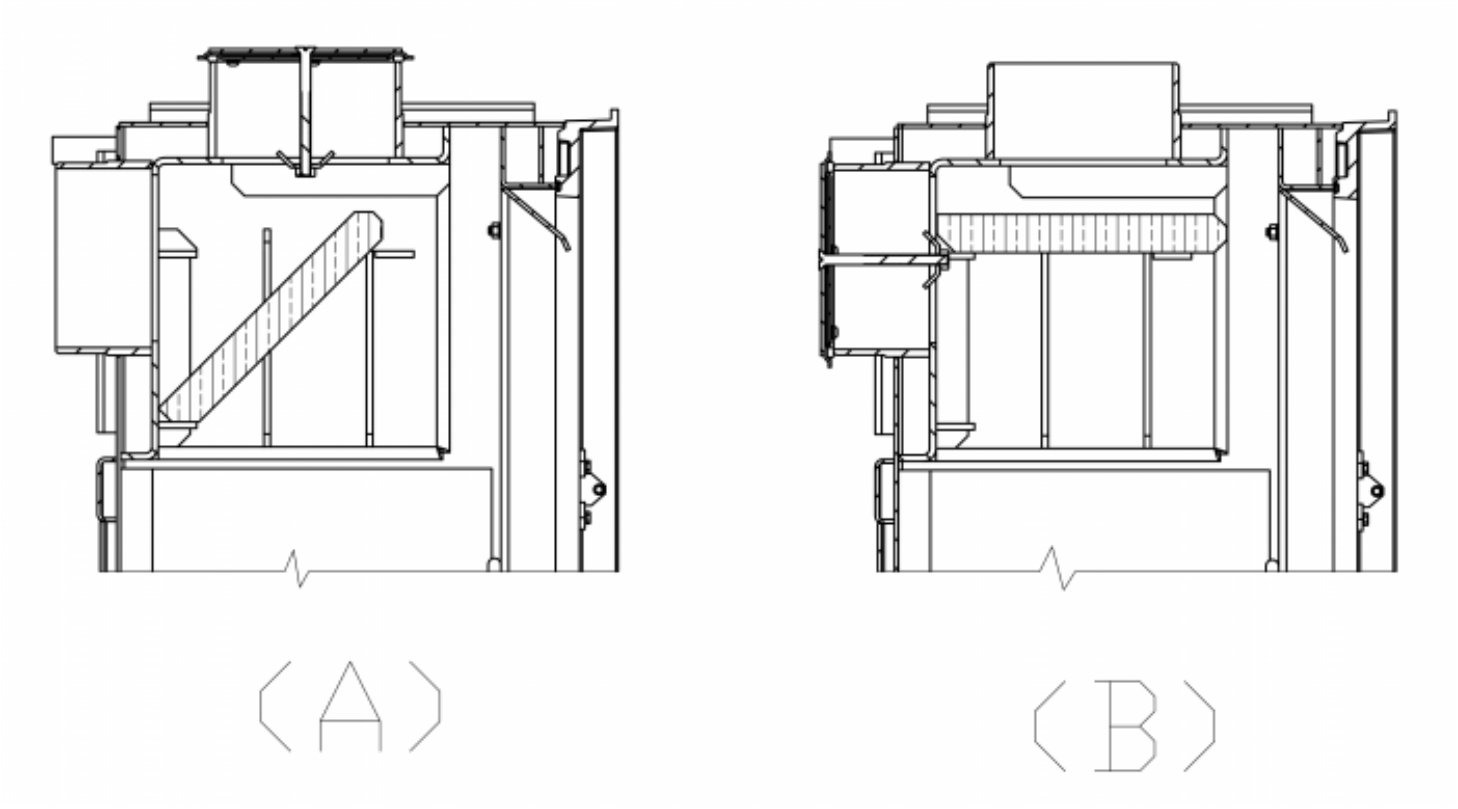

Ovládání produktu

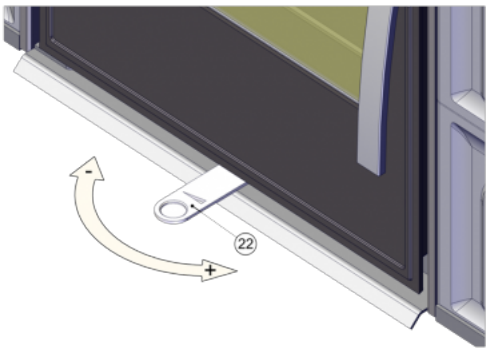

Topení dřevem a dřevěnými briketami
Výkon regulujte jen pomocí ovládání intenzity hoření.

(A) Při napojení zadního kouřovodu, je nutné nastavit rozrážku plamene do šikmé polohy.
(B) Při napojení horního kouřovodu, je nutné nastavit rozrážku plamene do vodorovné polohy.

Výrobce: ABX, spol. s r.o., Žitná 1091/3, 408 01 Rumburk, Česká republika
tel.: 412 332 523, 412 333 614, fax: 412 333 521, e-mail: info@abx.cz, web: www.abx.cz
Servis: ABX s r.o., Plynární 1518/12, 408 01 Rumburk, tel.: 412 372 147, fax: 412 375 113, e-mail: reklamace@abx.cz
Stav ke dni: 13.5. 2026