Slovenský referenčný preklad

HAAS+SOHN

Neoficiálny strojový preklad. Vyžaduje odbornú technickú a jazykovú kontrolu.

Tento preklad nie je novým certifikátom výrobcu.

Preklad vychádza z pôvodného dokumentu. Značky, označenia modelov, kódy a technické hodnoty zostávajú zachované.

Text je usporiadaný tak, aby sa neorezával. Pôvodné obrázky, diagramy a rozloženie sú v úplnom origináli.

ID: pdf_46c26c671123e776612c

SHA-256: 46c26c671123e776612c4a8fb8268de69608990f347d8aa3d242c8901ac4bb10

Pôvodná strana 1

Pôvodný text	Slovenčina
Notice de montage	Montážny návod
Levi	Levi
0434715201415-	0434715201415-

HAAS+SOHN

Notice de montage
Levi

1

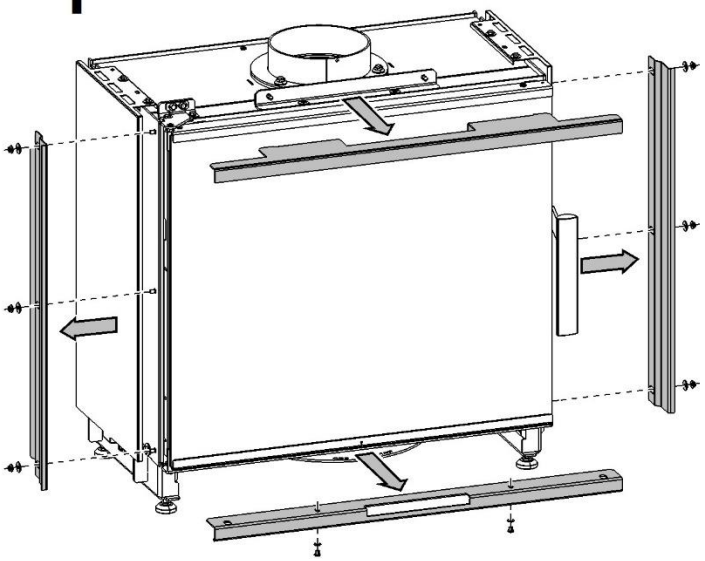

2

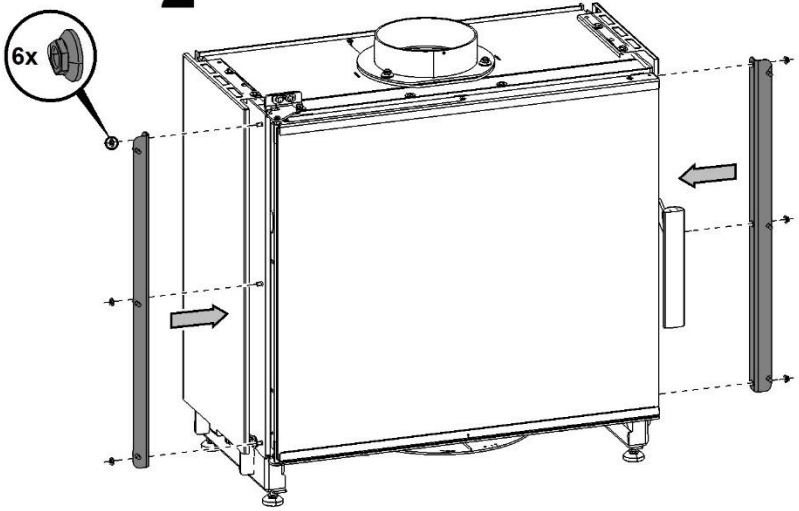

3

