Slovenský referenčný preklad

ABX

Neoficiálny strojový preklad. Vyžaduje odbornú technickú a jazykovú kontrolu.

Tento preklad nie je novým certifikátom výrobcu.

Preklad vychádza z pôvodného dokumentu. Značky, označenia modelov, kódy a technické hodnoty zostávajú zachované.

Text je usporiadaný tak, aby sa neorezával. Pôvodné obrázky, diagramy a rozloženie sú v úplnom origináli.

ID: pdf_beaf10ceda6e1cd83b45

SHA-256: beaf10ceda6e1cd83b45bee2d2c1627b111c857b5f38c6a23952d46ce9d92884

Pôvodná strana 2

Pôvodný text	Slovenčina
Technický list výrobku (cs)	Technický list výrobku (sk)
Kachlová kamna Typ: 353	Kachľové pece Typ: 353
LAPONIE II P OX	LAPONIE II P OX
Technické parametry	Technické parametre
Výkon	Výkon
353 LNJ	353 LNJ
Jmenovitý tepelný výkon (kW) / Regulovatelný tepelný výkon (kW)	Menovitý tepelný výkon (kW) / Regulovateľný tepelný výkon (kW)
10,0 / 5,0 - 12,0	10,0 / 5,0 - 12,0
Rozměry	Rozmery
Výška (1) x Šířka (2) x Hloubka (3) (mm)	Výška (1) x Šírka (2) x Hĺbka (3) (mm)
1925 x 1166 x 608	1925 x 1166 x 608
Vnitřní rozměr topeniště (š x v x h) / Maximální délka polen (mm)	Vnútorný rozmer ohniska (š x v x h) / Maximálna dĺžka polien (mm)
600 x 300 x 290 / 550	600 x 300 x 290 / 550
Hmotnost podle obložení	Hmotnosť podľa obloženia
kachle (kg)	kachľa (kg)
242	242
Vzduch	Vzduch
Centrální přívod vzduchu (7) / průměr (mm) / hrdlo součástí kamen	Centrálny prívod vzduchu (7) / priemer (mm) / hrdlo súčasťou kachlí
ano / Ø 100 / ano	áno / Ø 100 / áno
Ovládání sekundárního vzduchu / Ovládání primárního vzduchu / Terciární přívod vzduchu	Ovládanie sekundárneho vzduchu / Ovládanie primárneho vzduchu / Terciárny prívod vzduchu
ano / ano / ne	áno / áno / nie
Automatická regulace přívodu vzduchu	Automatická regulácia prívodu vzduchu
ne	nie
Výška osy centrálního přívodu vzduchu od podlahy (8) (mm)	Výška osi centrálneho prívodu vzduchu od podlahy (8) (mm)
472	472
Vzdálenost osy centrálního přívodu vzduchu k nejzadnější části výrobku (8.1) (mm)	Vzdialenosť osi centrálneho prívodu vzduchu k najzadnejšej časti výrobku (8.1) (mm)
118	118
Tepelná ztráta vzduchu Vh (m3/hod)	Tepelná strata vzduchu Vh (m3/hod)

Pôvodný text	Slovenčina
≤ 1,5	≤ 1,5
Parametry	Parametre
Klasifikace výrobku	Klasifikácia výrobku
Typ BE	Typ BE
Palivo: dřevo / dřevěné brikety [D / DB]	Palivo: drevo / drevené brikety [D / DB]
Spotřeba přípustného paliva při jmenovitém výkonu (kg/hod) [D / DB]	Spotreba prípustného paliva pri menovitom výkone (kg/hod) [D / DB]
3,1 / 3,1	3,1 / 3,1
Vytápěný prostor (m3)	Vykurovaný priestor (m3)
100 - 240	100 - 240
Energetická účinnost (%) [D / DB]	Energetická účinnosť (%) [D/DB]
80,0 / 80,0	80,0 / 80,0
Sezónní energetická účinnost ηs (%)	Sezónna energetická účinnosť ηs (%)
70,0	70,0
Index energetické účinnosti EEI / Třída energetické účinnosti	Index energetickej účinnosti EEI / Trieda energetickej účinnosti
106 / A	106 / A
Minimální tah komína (Pa)	Minimálny ťah komína (Pa)
12	12
Výstupní teplota spalin (°C) [D / DB]	Výstupná teplota spalín (°C) [D/DB]
283 / 283	283 / 283
Hmotnostní tok spalin (g/s) [D / DB]	Hmotnostný tok spalín (g/s) [D / DB]
10,7 / 10,7	10,7 / 10,7
Koncentrace CO při 13 % O2 (mg/Nm3) [D / DB]	Koncentrácia CO pri 13 % O2 (mg/Nm3) [D / DB]
1024 / 1024	1024 / 1024
Koncentrace NOx při 13 % O2 (mg/Nm3) [D / DB]	Koncentrácia NOx pri 13 % O2 (mg/Nm3) [D / DB]
83 / 83	83 / 83
Koncentrace OGC při 13 % O2 (mg/Nm3) [D / DB]	Koncentrácia OGC pri 13 % O2 (mg/Nm3) [D / DB]
70 / 70	70 / 70
Koncentrace prachu při 13 % O2 (mg/Nm3) [D / DB]	Koncentrácia prachu pri 13 % O2 (mg/Nm3) [D / DB]
38 / 38	38 / 38
Vícenásobné zavírání dvířek	Viacnásobné zatváranie dvierok
ne	nie

Pôvodný text	Slovenčina
Přerušovaný provoz (INT) / Nepřetržitý provoz (NOC)	Prerušovaná prevádzka (INT) / Nepretržitá prevádzka (NOC)
INT	INT
Kouřovod	Dymovod
Připojení kouřovodu (4)	Pripojenie dymovodu (4)
zadní	zadné
Průměr kouřovodu (mm)	Priemer dymovodu (mm)
Ø 150	Ø 150
Výška osy zadního kouřovodu od podlahy (5) (mm)	Výška osi zadného dymovodu od podlahy (5) (mm)
1251	1251
Teplotní třída komínu	Teplotná trieda komína
T 400 G	T 400 G
Maximální zatížení komínu mchim (kg)	Maximálne zaťaženie komína mchim (kg)
-	-
Připojení na společný komín	Pripojenie na spoločný komín
ano	áno

Pôvodná strana 3

Pôvodný text	Slovenčina
Zkoušky	Skúšky
ČSN EN 16510-1	ČSN EN 16510-1
ano	áno
ČSN EN 16510-2-1	ČSN EN 16510-2-1
ano	áno
I. BImSchV Stufe 2	I. BImSchV Stufe 2
ano	áno
EKODESIGN	EKODESIGN
ano	áno
Minimální odstupové vzdálenosti od hořlavých materiálů	Minimálne odstupové vzdialenosti od horľavých materiálov
Strop dC (mm)	Strop dC (mm)
>800	>800
Část před sklem dP (mm)	Časť pred sklom dP (mm)
800	800
Podlaha v přední části dF (mm)	Podlaha v prednej časti dF (mm)
0	0
Podlaha spodní část dB (mm)	Podlaha spodná časť dB (mm)
0	0
Boční oblast sálání dL (mm)	Bočná oblasť sálania dL (mm)
400	400
Boční část dS1 / dS2 / dS3 (mm)	Bočná časť dS1 / dS2 / dS3 (mm)
200 / 200 / 200	200 / 200 / 200
Boční část dS (mm)	Bočná časť dS (mm)
200	200
Zadní část dR (mm)	Zadná časť dR (mm)
200	200
Minimální vzdálenost od stěn z nehořlavých materiálů dnon (mm)	Minimálna vzdialenosť od stien z nehorľavých materiálov dnon (mm)
50	50

Pôvodná strana 4

Pôvodný text	Slovenčina
Rozměrový náčrt	Rozmerový náčrt
Doplňující informace	Doplňujúce informácie
výška	výška
1	1
1925 mm	1925 mm
šířka	šírka
2	2
1166 mm	1166 mm
hloubka	hĺbka
3	3
608 mm	608 mm
kouřovod	dymovod
Ø 150 mm	Ø 150 mm
4	4
výška osy zadního kouřovodu od podlahy	výška osi zadného dymovodu od podlahy
5	5
1251 mm	1251 mm
centrální přívod vzduchu	centrálny prívod vzduchu
Ø 100 mm	Ø 100 mm
7	7
výška osy centrálního přívodu vzduchu od podlahy	výška osi centrálneho prívodu vzduchu od podlahy
8	8
472 mm	472 mm
vzdálenost osy centrálního přívodu vzduchu k nejzadnější části výrobku	vzdialenosť osi centrálneho prívodu vzduchu k najzadnejšej časti výrobku
8.1	8.1
118 mm	118 mm
ovládání primárního přívodu vzduchu - vysunuto otevřeno	ovládanie primárneho prívodu vzduchu - vysunuté otvorené
9	9
ovládání sekundárního přívodu vzduchu - vysunuto otevřeno	ovládanie sekundárneho prívodu vzduchu - vysunuté otvorené
10	10

Pôvodná strana 5

Pôvodný text	Slovenčina
Montážní schéma	Montážna schéma
Ovládání produktu	Ovládanie produktu
Topení dřevem a dřevěnými briketami	Kúrenie drevom a drevenými briketami
Výkon regulujte jen pomocí sekundárního regulátoru vzduchu (pozice 10). Primární přisávání vzduchu (pozice 9) výrobce doporučuje po rozhoření kamen uzavřít zcela či téměř.	Výkon regulujte len pomocou sekundárneho regulátora vzduchu (pozícia 10). Primárne prisávanie vzduchu (pozícia 9) výrobca odporúča po rozhorení kachlí uzavrieť úplne alebo takmer.
Výrobce: ABX, spol. s r.o., Žitná 1091/3, 408 01 Rumburk, Česká republika	Výrobca: ABX, spol. s r.o., Žitná 1091/3, 408 01 Rumburk, Česká republika
tel.: 412 332 523, 412 333 614, fax: 412 333 521, e-mail: info@abx.cz, web: www.abx.cz	tel.: 412 332 523, 412 333 614, fax: 412 333 521, e-mail: info@abx.cz, web: www.abx.cz
Servis: ABX s r.o., Plynární 1518/12, 408 01 Rumburk, tel.: 412 372 147, fax: 412 375 113, e-mail: reklamace@abx.cz	Servis: ABX s r.o., Plynárna 1518/12, 408 01 Rumburk, tel.: 412 372 147, fax: 412 375 113, e-mail: reklamace@abx.cz
Stav ke dni: 06.8. 2026	Stav k: 06.8.2026

Technický list výrobku (cs)

Kachlová kamna Typ: 353

LAPONIE II P OX



Technický list výrobku (cs)

Kachlová kamna Typ: 353

LAPONIE II P OX

Technické parametry

353 LNJ

Výkon

Jmenovitý tepelný výkon (kW) / **Regulovatelný tepelný výkon** (kW)	10,0 / 5,0 - 12,0

Rozměry

Výška (1) x **Šířka** (2) x **Hloubka** (3) (mm)	1925 x 1166 x 608
Vnitřní rozměr topeniště (š x v x h) / **Maximální délka polen** (mm)	600 x 300 x 290 / 550

Hmotnost podle obložení

kachle (kg)	242

Vzduch

Centrální přívod vzduchu (7) / **průměr** (mm) / **hrdlo součástí kamen**	ano / Ø 100 / ano
Ovládání sekundárního vzduchu / **Ovládání primárního vzduchu** / **Terciární přívod vzduchu**	ano / ano / ne
Automatická regulace přívodu vzduchu	ne
Výška osy centrálního přívodu vzduchu od podlahy (8) (mm)	472
Vzdálenost osy centrálního přívodu vzduchu k nejzadnější části výrobku (8.1) (mm)	118
Tepelná ztráta vzduchu V_h (m^3/hod)	≤ 1,5

Parametry

Klasifikace výrobku	Typ BE
Palivo: dřevo / dřevěné brikety [*D / DB*]	
Spotřeba přípustného paliva při jmenovitém výkonu (kg/hod) [*D / DB*]	3,1 / 3,1
Vytápěný prostor (m^3)	100 - 240
Energetická účinnost (%) [*D / DB*]	80,0 / 80,0
Sezónní energetická účinnost η_s (%)	70,0
Index energetické účinnosti EEI / **Třída energetické účinnosti**	106 / A
Minimální tah komína (Pa)	12
Výstupní teplota spalin (°C) [*D / DB*]	283 / 283
Hmotnostní tok spalin (g/s) [*D / DB*]	10,7 / 10,7
Koncentrace CO při 13 % O_2 (mg/Nm^3) [*D / DB*]	1024 / 1024
Koncentrace NO_x při 13 % O_2 (mg/Nm^3) [*D / DB*]	83 / 83
Koncentrace OGC při 13 % O_2 (mg/Nm^3) [*D / DB*]	70 / 70
Koncentrace prachu při 13 % O_2 (mg/Nm^3) [*D / DB*]	38 / 38
Vícenásobné zavírání dvířek	ne
Přerušovaný provoz (INT) / Nepřetržitý provoz (NOC)	INT

Kouřovod

Připojení kouřovodu (4)	zadní
Průměr kouřovodu (mm)	Ø 150
Výška osy zadního kouřovodu od podlahy (5) (mm)	1251
Teplotní třída komínu	T 400 G
Maximální zatížení komínu m_{chim} (kg)	-
Připojení na společný komín	ano

Zkoušky

ČSN EN 16510-1	ano
ČSN EN 16510-2-1	ano
I. BImSchV Stufe 2	ano
EKODESIGN	ano

Minimální odstupové vzdálenosti od hořlavých materiálů

Strop d_C (mm)	>800
Část před sklem d_P (mm)	800
Podlaha v přední části d_F (mm)	0
Podlaha spodní část d_B (mm)	0
Boční oblast sálání d_L (mm)	400
Boční část d_{S1} / d_{S2} / d_{S3} (mm)	200 / 200 / 200
Boční část d_S (mm)	200
Zadní část d_R (mm)	200
Minimální vzdálenost od stěn z nehořlavých materiálů d_{non} (mm)	50

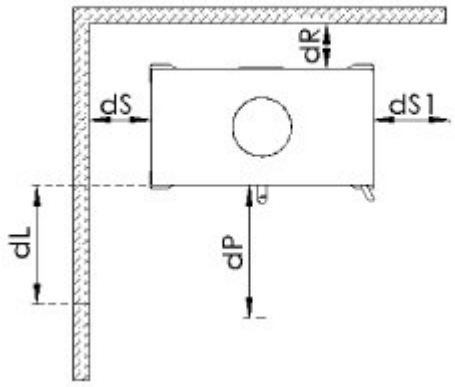

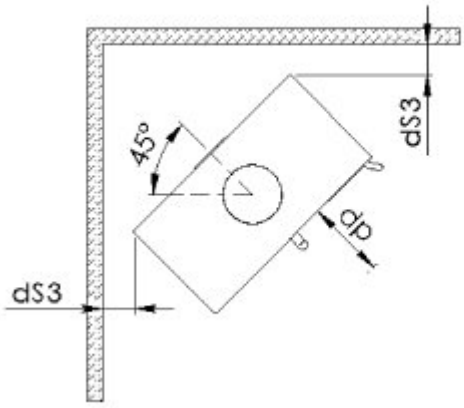

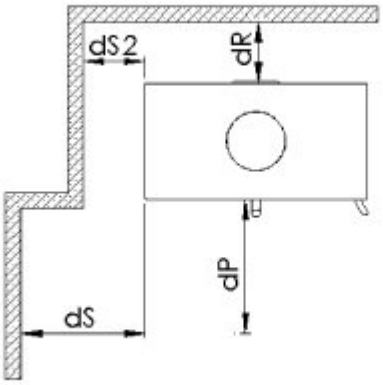

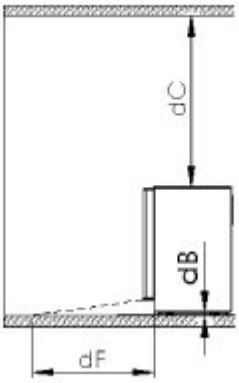

Rozměrový náčrt

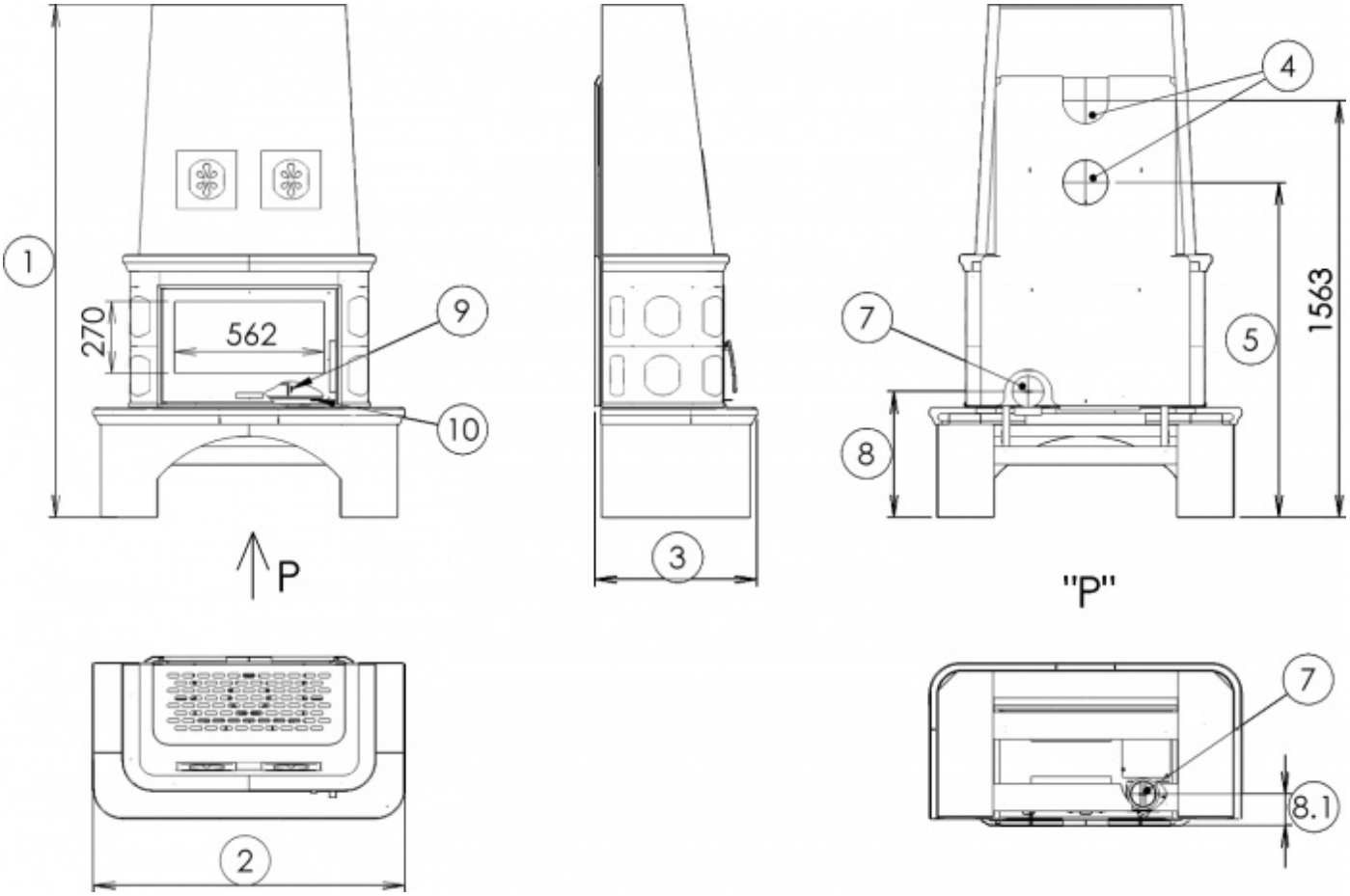

Doplňující informace

1	výška	1925 mm
2	šířka	1166 mm
3	hloubka	608 mm
4	kouřovod	Ø 150 mm
5	výška osy zadního kouřovodu od podlahy	1251 mm
7	centrální přívod vzduchu	Ø 100 mm
8	výška osy centrálního přívodu vzduchu od podlahy	472 mm
8.1	vzdálenost osy centrálního přívodu vzduchu k nejzadnější části výrobku	118 mm
9	ovládání primárního přívodu vzduchu - vysunuto otevřeno	
10	ovládání sekundárního přívodu vzduchu - vysunuto otevřeno	

Montážní schéma

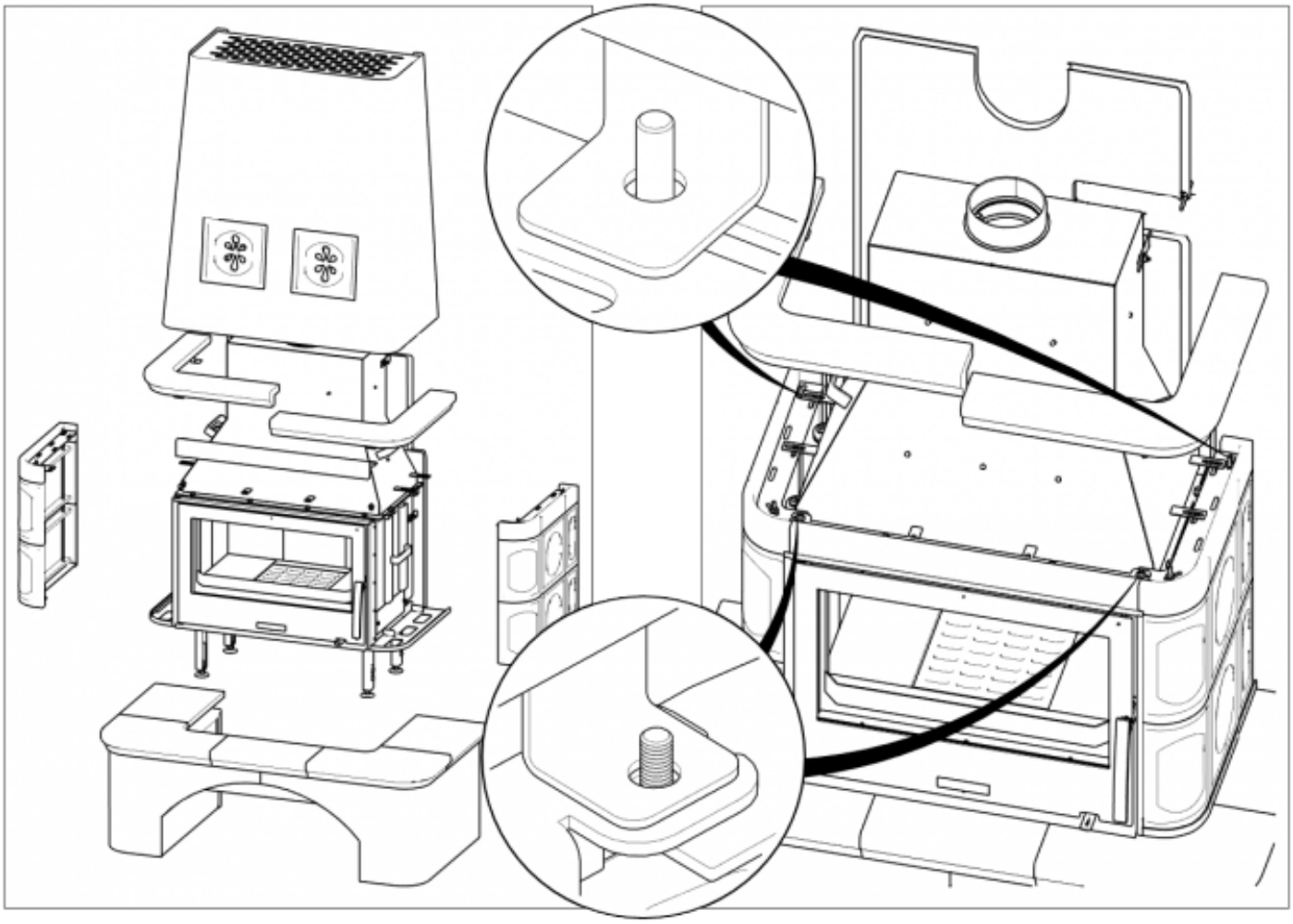

Ovládání produktu

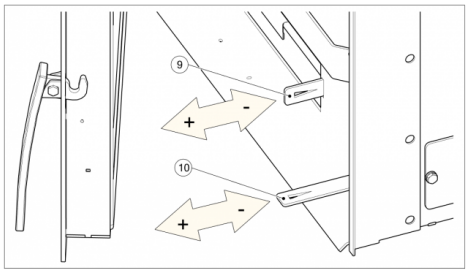

Topení dřevem a dřevěnými briketami

Výkon regulujte jen pomocí sekundárního regulátoru vzduchu (pozice 10). Primární přisávání vzduchu (pozice 9) výrobce doporučuje po rozhoření kamen uzavřít zcela či téměř.

Výrobce: ABX, spol. s r.o., Žitná 1091/3, 408 01 Rumburk, Česká republika

tel.: 412 332 523, 412 333 614, fax: 412 333 521, e-mail: info@abx.cz, web: www.abx.cz

Servis: ABX s r.o., Plynární 1518/12, 408 01 Rumburk, tel.: 412 372 147, fax: 412 375 113, e-mail: reklamace@abx.cz

Stav ke dni: 06.8. 2026