Slovenský referenčný preklad

HAAS+SOHN

Neoficiálny strojový preklad. Vyžaduje odbornú technickú a jazykovú kontrolu.

Tento preklad nie je novým certifikátom výrobcu.

Preklad vychádza z pôvodného dokumentu. Značky, označenia modelov, kódy a technické hodnoty zostávajú zachované.

Text je usporiadaný tak, aby sa neorezával. Pôvodné obrázky, diagramy a rozloženie sú v úplnom origináli.

ID: pdf_12640559f5ca2b21a56d

SHA-256: 12640559f5ca2b21a56d21b8904e875922e48a499680f27a7befb723233a324d

Pôvodná strana 1

Pôvodný text	Slovenčina
Všeobecný návod k obsluze, montáži a údržbě	Všeobecný návod na obsluhu, montáž a údržbu
CZ	CZ
Krbová kamna s teplovodním výměníkem	Krbové kachle s teplovodným výmenníkom
/haassohnrukov	/haassohnrukov
0416427131400r	0416427131400r
Krbová kamna s teplovodním výměníkem	Krbové kachle s teplovodným výmenníkom
Všeobecný návod k obsluze, montáži a údržbě	Všeobecný návod na obsluhu, montáž a údržbu
Krbová kamna s teplovodním výměníkem	Krbové kachle s teplovodným výmenníkom
Krbová kamna s teplovodním výměníkem	Krbové kachle s teplovodným výmenníkom

Pôvodná strana 2

Pôvodný text	Slovenčina
Přečtěte si prosím pozorně tento návod k obsluze. Budete v něm informováni o funkci a zacházení s těmito kamny a navíc můžete ušetřit správným topením palivo a chovat se šetrně k životnímu prostředí. Informace o údržbě a čištění, případně další doplňující informace naleznete v samostatné technické dokumentaci, která je nedílnou součástí každé dodávky kamen.	Prečítajte si prosím pozorne tento návod na obsluhu. Budete v ňom informovaní o funkcii a zaobchádzaní s týmito kachľami a navyše môžete ušetriť správnym kúrením palivo a správať sa šetrne k životnému prostrediu. Informácie o údržbe a čistení, prípadne ďalšie doplňujúce informácie nájdete v samostatnej technickej dokumentácii, ktorá je neoddeliteľnou súčasťou každej dodávky kachlí.
Poznámky v textu	Poznámky v texte
Nejdůležitější jsou poznámky nadepsané VAROVÁNÍ. Poznámky nadepsané VAROVÁNÍ Vás upozorňují na vážné nebezpečí poškození topidla či poranění.	Najdôležitejšie sú poznámky nadpísané VAROVANIE. Poznámky napísané VAROVANIE Vás upozorňujú na vážne nebezpečenstvo poškodenia ohrievača či poranenia.
Poznámka nadepsaná Upozornění Vás upozorňuje na možná poškození Vašeho topidla.	Poznámka nadpísaná Upozornenie Vás upozorňuje na možné poškodenie Vášho ohrievača.
Poznámka jako taková Vás upozorňuje zcela obecně na informace důležité k provozu Vašeho topidla.	Poznámka ako taká Vás upozorňuje celkom všeobecne na informácie dôležité na prevádzku Vášho ohrievača.
CZ	CZ

Pôvodná strana 3

Pôvodný text	Slovenčina
Obsah	Obsah
Obsah	Obsah
1. Technická specifikace 1	1. Technická špecifikácia 1
1.1. Princip vytápění..... 1	1.1. Princíp vykurovania..... 1
1.2. Konstrukční provedení..... 1	1.2. Konštrukčné prevedenie..... 1
2. Spalovací proces 2	2. Spaľovací proces 2
2.1. Množství paliva a nastavení spalovacího procesu 2	2.1. Množstvo paliva a nastavenie spaľovacieho procesu 2
2.2. Palivo..... 3	2.2. Palivo..... 3
3. Bezpečnost provozu 3	3. Bezpečnosť prevádzky 3
3.1. Všeobecná ustanovení 3	3.1. Všeobecné ustanovenia 3
3.2. Bezpečná vzdálenost kamen od hořlavých hmot..... 4	3.2. Bezpečná vzdialenosť kachlí od horľavých hmôt..... 4
3.3. Bezpečná vzdálenost kamen od nehořlavých hmot 4	3.3. Bezpečná vzdialenosť kachlí od nehorľavých hmôt 4
3.4. Bezpečná vzdálenost kouřovodu od hořlavých hmot..... 4	3.4. Bezpečná vzdialenosť dymovodu od horľavých hmôt..... 4
3.5. Pokyny pro bezpečný provoz..... 4	3.5. Pokyny pre bezpečnú prevádzku..... 4
4. Instalace krbových kamen a jejich napojení na komín 5	4. Inštalácia krbových kachlí a ich napojenie na komín 5
4.1. Připojení kamen ke komínu nebo komínové vložce 5	4.1. Pripojenie kachlí ku komínu alebo komínovej vložke 5
4.2. Napojení kamen na komínový průduch..... 5	4.2. Napojenie kachlí na komínový prieduch..... 5
4.3. Pokyny pro instalaci a zajištění kouřovodu..... 5	4.3. Pokyny pre inštaláciu a zaistenie dymovodu..... 5
4.4. Instalace (ustavení) kamen do prostoru (místnosti) 6	4.4. Inštalácia (ustavenie) kachlí do priestoru (miestnosti) 6
4.5. Připojení kamen s výměníkem k otopné soustavě 6	4.5. Pripojenie kachlí s výmenníkom k vykurovacej sústave 6

Pôvodný text	Slovenčina
4.6. Pokyny pro montáž a použití tlakových expanzních nádob..... 7	4.6. Pokyny pre montáž a použitie tlakových expanzných nádob..... 7
4.7. Čistění topidla a komínu 8	4.7. Čistenie ohrievača a komína 8
4.8. Požár v komíně 8	4.8. Požiar v komíne 8
4.9. Externí přívod spalovacího vzduchu..... 8	4.9. Externý prívod spaľovacieho vzduchu..... 8
5. Návod k obsluze..... 9	5. Návod na obsluhu..... 9
5.1. První uvedení krbových kamen do provozu..... 9	5.1. Prvé uvedenie krbových kachlí do prevádzky..... 9
5.2. Zapálení a topení..... 9	5.2. Zapálenie a kúrenie..... 9
5.3. Přikládání paliva 10	5.3. Prikladanie paliva 10
5.4. Čistota skla 10	5.4. Čistota skla 10
5.5. Provoz během přechodného období a při zhoršených klimatických	5.5. Prevádzka počas prechodného obdobia a pri zhoršených klimatických
podmínkách..... 10	podmienkach..... 10
CZ	CZ
5.6. Záměna teplovodního výměníku za záslepný člen.....10	5.6. Zámena teplovodného výmenníka za záslepný člen.....10
5.7. Vynášení popela 11	5.7. Vynášanie popola 11
6. Čištění a údržba..... 11	6. Čistenie a údržba..... 11
6.1. Čištění topidla 11	6.1. Čistenie ohrievača 11
6.2. Čištění skla 11	6.2. Čistenie skla 11
6.3. Čistění keramiky, kachlí a přírodního kamene..... 11	6.3. Čistenie keramiky, kachlí a prírodného kameňa..... 11
6.4. Čistění teplovodního výměníku 12	6.4. Čistenie teplovodného výmenníka 12
6.5. Těsnící šňůry a pásky 12	6.5. Tesniace šnúry a pásky 12
6.6. Náhradní díly 12	6.6. Náhradné diely 12

Pôvodný text	Slovenčina
7. Problém, příčina, náprava.....12	7. Problém, príčina, náprava.....12
8. Nejčastější závady a dotazy na ně.....14	8. Najčastejšie závady a otázky na ne.....14
8.1. Prasklá (vypadlá) vyzdívka ve spalovacím prostoru 14	8.1. Prasknutá (vypadnutá) výmurovka v spaľovacom priestore 14
8.2. Rozbité sklo 14	8.2. Rozbité sklo 14
8.3. Clony pro směrování tahu 15	8.3. Clony pre smerovanie ťahu 15
8.4. Prasklá boční dlaždice 15	8.4. Prasknuté bočné dlaždice 15
8.5. Vyměnitelný výměník (pouze některé typy) 15	8.5. Vymeniteľný výmenník (len niektoré typy) 15
9. Záruka a servis 16	9. Záruka a servis 16
9.1. Všeobecně.....16	9.1. Všeobecne.....16
9.2. Záruční podmínky.....16	9.2. Záručné podmienky.....16
9.2.1. Prodloužená záruční doba 16	9.2.1. Predĺžená záručná doba 16
9.3. Záruční a pozáruční servis 16	9.3. Záručný a pozáručný servis 16
9.4. Skutečnosti pro neuznání reklamačního nároku.....16	9.4. Skutočnosti pre neuznanie reklamačného nároku.....16

Pôvodná strana 4

Pôvodný text	Slovenčina
Obsah	Obsah
CZ	CZ
9.5. Jak reklamovat?.....17	9.5. Ako reklamovať?.....17
9.6. Pokyny pro objednávání náhradních dílů.....18	9.6. Pokyny pre objednávanie náhradných dielov.....18
10. Ostatní 18	10. Ostatné 18
10.1. Příslušenství dodávané s kamny 18	10.1. Príslušenstvo dodávané s pecou 18
10.2. Zvláštní příslušenství na objednávku 18	10.2. Zvláštne príslušenstvo na objednávku 18
10.3. Vytypované náhradní díly.....18	10.3. Vytypované náhradné diely.....18
10.4. Balení krbových kamen a likvidace odpadu 18	10.4. Balenie krbových kachlí a likvidácia odpadu 18
10.5. Prohlášení o vlastnostech 19	10.5. Vyhlásenie o vlastnostiach 19
11. Přílohy.....19	11. Prílohy.....19

Pôvodná strana 5

Pôvodný text	Slovenčina
Parametry uvedené na výrobním štítku podle EN 16510	Parametre uvedené na výrobnom štítku podľa EN 16510
Parametr	Parameter
Jednotka	Jednotka
Vysvětlení	Vysvetlenie
Jmenovitý tepelný výkon	Menovitý tepelný výkon
Pnom	Pnom
kW	kW
Jmenovitý tepelný výkon při částečném zatížení	Menovitý tepelný výkon pri čiastočnom zaťažení
Ppart	Ppart
kW	kW
Výkon do prostoru	Výkon do priestoru
PSHnom	PSHnom
kW	kW
Výkon do prostoru při částečném zatížení	Výkon do priestoru pri čiastočnom zaťažení
PSHpart	PSHpart
kW	kW
Výkon do vody	Výkon do vody
PWnom	PWnom
kW	kW
Výkon do vody při částečném zatížení	Výkon do vody pri čiastočnom zaťažení
PWpart	PWpart
kW	kW
COnom (13% O2)	COnom (13% O2)
mg/m3	mg/m3
Emise CO při jmenovitém tepelném výkonu	Emisie CO pri menovitom tepelnom výkone
COpart (13% O2)	COpart (13% O2)
mg/m3	mg/m3
Emise CO při částečném zatížení	Emisie CO pri čiastočnom zaťažení
NOxnom (13% O2)	NOxnóm (13% O2)
mg/m3	mg/m3
Emise NOx při jmenovitém tepelném výkonu	Emisie NOx pri menovitom tepelnom výkone

Pôvodný text	Slovenčina
NOxpart (13% O2)	NOxpart (13% O2)
mg/m3	mg/m3
Emise NOx při částečném zatížení	Emisie NOx pri čiastočnom zaťažení
OGCnom (13% O2)	OGCnom (13% O2)
mg/m3	mg/m3
Emise OGC při jmenovitém tepelném výkonu	Emisie OGC pri menovitom tepelnom výkone
OGCpart (13% O2)	OGCpart (13% O2)
mg/m3	mg/m3
Emise OGC při částečném zatížení	Emisie OGC pri čiastočnom zaťažení
PMnom (13% O2)	PMnom (13% O2)
mg/m3	mg/m3
Emise prachu při jmenovitém tepelném výkonu	Emisie prachu pri menovitom tepelnom výkone
PMpart (13% O2)	PMpart (13% O2)
mg/m3	mg/m3
Emise prachu při částečném zatížení	Emisie prachu pri čiastočnom zaťažení
ηnom	ηnóm
Energetická účinnost při jmenovitém tepelném výkonu	Energetická účinnosť pri menovitom tepelnom výkone
%	%
ηpart	ηpart
Energetická účinnost při částečném zatížení	Energetická účinnosť pri čiastočnom zaťažení
%	%
Minimální tah komína při jmenovitém tepelném výkonu	Minimálny ťah komína pri menovitom tepelnom výkone
pnom	pnom
Pa	Pa
Minimální tah komína při částečném zatížení	Minimálny ťah komína pri čiastočnom zaťažení
ppart	ppart
Pa	Pa
Tsnom	Tsnom
°C	°C
Výstupní teplota spalin při jmenovitém tepelném výkonu	Výstupná teplota spalín pri menovitom tepelnom výkone
Tspart	Tspart
°C	°C

Pôvodný text	Slovenčina
Výstupní teplota spalin při částečném zatížení	Výstupná teplota spalín pri čiastočnom zaťažení
pw	pw
bar	bar
Maximální provozní přetlak výměníku	Maximálny prevádzkový pretlak výmenníka
Minimální vzdálenost k hořlavému materiálu — zadní	Minimálna vzdialenosť k horľavému materiálu – zadná
mm	mm
dR	dR
Minimální vzdálenost k hořlavému materiálu — boční	Minimálna vzdialenosť k horľavému materiálu — bočné
mm	mm
dS	dS
Minimální vzdálenost k hořlavému materiálu — ke stropu	Minimálna vzdialenosť k horľavému materiálu – k stropu
mm	mm
dC	dC
Minimální vzdálenost k hořlavému materiálu — čelní	Minimálna vzdialenosť k horľavému materiálu — čelný
mm	mm
dP	dP
Minimální vzdálenost k hořlavému materiálu — čelní v dolní části sálání	Minimálna vzdialenosť k horľavému materiálu — čelný v dolnej časti sálania
mm	mm
dF	dF
Minimální vzdálenost k hořlavému materiálu — čelní v boční části sálání	Minimálna vzdialenosť k horľavému materiálu — čelný v bočnej časti sálania
mm	mm
dL	dL
Minimální vzdálenost k hořlavému materiálu — spodní	Minimálna vzdialenosť k horľavému materiálu — spodná
mm	mm
dB	dB
Spotřeba pomocné el. energie v pohotovostním režimu	Spotreba pomocnej el. energie v pohotovostnom režime
elSB	elSB
W	W
elmax	elmax
W	W
Spotřeba pomocné el. energie při jmenovitém tepelném výkonu	Spotreba pomocnej el. energie pri menovitom tepelnom výkone

Pôvodný text	Slovenčina
elmin	elmin
W	W
Spotřeba pomocné el. energie při částečném zatížení	Spotreba pomocnej el. energie pri čiastočnom zaťažení
Maximální el. příkon	Maximálna el. príkon
Wmax	Wmax
W	W
E, f	E, f
V, Hz	V, Hz
Napájecí napětí, frekvence	Napájacie napätie, frekvencia

Pôvodná strana 7

Pôvodný text	Slovenčina
1. Technická specifikace	1. Technická špecifikácia
Krbová kamna jsou určena k vytápění obytných místností, rekreačních zařízení i pracovních míst, kde je záměrem zvýšení tepelné pohody, ke které přispívá i vjem z pohledu na plamen. Teplovodní systém může být otevřený nebo uzavřený a může být proveden s pomocným oběhovým čerpadlem nebo jako samotížný bez oběhového čerpadla. Do teplovodního okruhu lze začlenit např. zásobníkový ohřívač užitkové vody. Vhodným řešením je i zapojení kamen ke stávajícímu topnému systému s plynovým kotlem (elektrokotlem, příp. i jinými topidly).Pro zajištění bezpečného provozu kamen a automatické zálohování funkce oběhového čerpadla při výpadku el. energie je vhodné použití záložního zdroje (viz. příloha 3). Krbová kamna by neměla být jediným zdrojem tepla v budově (objektu).	Krbové kachle sú určené na vykurovanie obytných miestností, rekreačných zariadení i pracovných miest, kde je zámerom zvýšenia tepelnej pohody, ku ktorej prispieva aj vnem z pohľadu na plameň. Teplovodný systém môže byť otvorený alebo uzavretý a môže byť prevedený s pomocným obehovým čerpadlom alebo ako samotiažny bez obehového čerpadla. Do teplovodného okruhu je možné začleniť napr. zásobníkový ohrievač úžitkovej vody. Vhodným riešením je aj zapojenie kachlí k existujúcemu vykurovaciemu systému s plynovým kotlom (elektrokotlom, príp. aj inými ohrievačmi). Pre zaistenie bezpečnej prevádzky kachlí a automatické zálohovanie funkcie obehového čerpadla pri výpadku el. energie je vhodné použitie záložného zdroja (viď. príloha 3). Krbové kachle by nemali byť jediným zdrojom tepla v budove (objekte).
1.1. Princip vytápění	1.1. Princíp vykurovania
Moderní kamna jsou konstruována pro spalování dřeva, ekobriket a u některých typů i uhelných briket prohořívacím systémem, který zaručuje velice dobré spalovací podmínky. Kamna předávají i více než 70% tepelného výkonu prostřednictvím teplovodního výměníku do okruhu ústředního nebo etážového topení. Zbytkovým využitelným teplem je ohříván vzduch v prostoru, kde se kamna nacházejí. Ohřevu vzduchu v místnosti a vytvoření útulného obytného klimatu (tepelné pohody) je dosaženo převážně konvekčním teplem, částečně i teplem sálavým. Tímto systémem je možno i velmi chladné, dlouho nevytápěné místnosti velmi rychle vytopit. Princip konvekčního vytápění spočívá v tom, že vzduch z místnosti vstupuje do kamen ve spodní části a při postupu vzhůru se ohřívá v konvekčním prostoru tvořeného dvojitým pláštěm topidla, dále pak proudí otvory, které se nacházejí v horní části kamen opět do místnosti. Sálavé teplo je získáváno z povrchových ploch kamen (kov, keramika, sklo). Vzhledem ke konstrukci je pak největším zdrojem sálavého tepla prosklený prostor dvířek.	Moderné kachle sú konštruované na spaľovanie dreva, ekobrikiet a pri niektorých typoch aj uhoľných brikiet prehorievacím systémom, ktorý zaručuje veľmi dobré spaľovacie podmienky. Kachle odovzdávajú aj viac ako 70% tepelného výkonu prostredníctvom teplovodného výmenníka do okruhu ústredného alebo etážového kúrenia. Zvyškovým využiteľným teplom je ohrievaný vzduch v priestore, kde sa kachle nachádzajú. Ohrev vzduchu v miestnosti a vytvorenie útulnej obytnej klímy (tepelnej pohody) je dosiahnuté prevažne konvekčným teplom, čiastočne aj teplom sálavým. Týmto systémom je možné aj veľmi chladné, dlho nevykurované miestnosti veľmi rýchlo vykúriť. Princíp konvekčného vykurovania spočíva v tom, že vzduch z miestnosti vstupuje do kachlí v spodnej časti a pri postupe nahor sa ohrieva v konvekčnom priestore tvoreného dvojitým plášťom ohrievača, ďalej potom prúdia otvory, ktoré sa nachádzajú v hornej časti kachlí opäť do miestnosti. Sálavé teplo je získavané z povrchových plôch kachlí (kov, keramika, sklo). Vzhľadom na konštrukciu je potom najväčším zdrojom sálavého tepla presklený priestor dvierok.
1.2. Konstrukční provedení	1.2. Konštrukčné prevedenie

Pôvodný text	Slovenčina
Kamna jsou svařena z ocelových plechů o tloušťce 2-5 mm. V prostřední části kamen je spalovací komora uzavíratelná pomocí přikládacích dvířek, která jsou u některých typů opatřena samozavíracím mechanismem. Dvířka jsou osazena speciálním velkoplošným sklem, které je schopno odolávat teplotám až 800 ºC. Vnitřní prostor spalovací (plnící) komory je vyložen tepelně a pevnostně odolnými tvarovkami. Tvarovky nejsou spojeny žádnou výmazovou hmotou z důvodu předejít jejich poškození vlivem tepelných dilatací. V horní části spalovací komory jsou usměrňovače toku spalin (clony) do odtahového hrdla, které mohou býti jak pevné tak i volně ložené. Volně ložený usměrňovač	Kachle sú zvarené z oceľových plechov s hrúbkou 2-5 mm. V prostrednej časti kachlí je spaľovacia komora uzatvárateľná pomocou prikladacích dvierok, ktoré sú u niektorých typov opatrené samozatváracím mechanizmom. Dvierka sú osadené špeciálnym veľkoplošným sklom, ktoré je schopné odolávať teplotám až 800 ºC. Vnútorný priestor spaľovacej (plniacej) komory je vyložený tepelne a pevnostne odolnými tvarovkami. Tvarovky nie sú spojené žiadnou výmazovou hmotou z dôvodu predísť ich poškodeniu vplyvom tepelných dilatácií. V hornej časti spaľovacej komory sú usmerňovače toku spalín (clony) do odťahového hrdla, ktoré môžu byť pevné aj voľne ložené.

Pôvodný text	Slovenčina
spalin (clona) může sloužit i jako držák šamotových tvarovek. Ve spodní části spalovacího komory je zpravidla umístěn rošt. Před roštem je umístěna zábrana proti vypadávání a sesouvání paliva na dvířka (čelní sklo). Pod roštem je prostor pro popelníkovou zásuvku. Prostor ve spodní části kamen může být využit jako zásobník paliva. Opláštění kamen může být provedeno z ocelového plechu, keramických dlaždic popř. silnostěnnými kachlemi nebo přírodním kamenem. Ocelová konstrukce kamen včetně plechových obkladů je chráněna speciální žáruvzdornou barvou. Součástí tělesa kamen je teplovodní výměník svařený z ocelových plechů (trubek) tl. 4 - 5 mm. Výměník může být pevnou součástí kamen nebo může být odnímatelný. Odnímatelný výměník je přišroubován k tělesu kamen. Lze jej v těchto případech vyjmout a nahradit příslušnou záslepkou, tím se kamna upraví na plně teplovzdušný provoz (ohřev vzduchu).Vývody topné vody jsou umístěny na zadní straně výměníku. Vývod teplé vody je označen červeně. Vratná (chladnější) voda je označena modře.	Voľne ložený usmerňovač spalín (clona) môže slúžiť aj ako držiak šamotových tvaroviek. V spodnej časti spaľovacej komory je spravidla umiestnený rošt. Pred roštom je umiestnená zábrana proti vypadávaniu a zosúvaniu paliva na dvierka (čelné sklo). Pod roštom je priestor pre popolníkovú zásuvku. Priestor v spodnej časti kachlí môže byť využitý ako zásobník paliva. Opláštenie kachlí môže byť prevedené z oceľového plechu, keramických dlaždíc popr. hrubostennými kachľami alebo prírodným kameňom. Oceľová konštrukcia kachlí vrátane plechových obkladov je chránená špeciálnou žiaruvzdornou farbou. Súčasťou telesa kachlí je teplovodný výmenník zvarený z oceľových plechov (rúrok) hr. 4 - 5 mm. Výmenník môže byť pevnou súčasťou kachlí alebo môže byť odnímateľný. Odnímateľný výmenník je priskrutkovaný k telesu kachlí. Možno ho v týchto prípadoch vybrať a nahradiť príslušnou záslepkou, tým sa kachle upravia na plne teplovzdušnú prevádzku (ohrev vzduchu). Vývody vykurovacej vody sú umiestnené na zadnej strane výmenníka. Vývod teplej vody je označený červenou farbou. Vratná (chladnejšia) voda je označená modro.
CZ	CZ
UPOZORNĚNÍ	UPOZORNENIE
Krbová kamna nemají charakter stáložárného topidla a jsou určena k periodickému – přerušovanému (dočasnému) provozu.	Krbové kachle nemajú charakter stáložiarneho ohrievača a sú určené k periodickej – prerušovanej (dočasnej) prevádzke.
1	1

Pôvodná strana 8

Pôvodný text	Slovenčina
2. Spalovací proces	2. Spaľovací proces
2.1. Množství paliva a nastavení spalovacího procesu	2.1. Množstvo paliva a nastavenie spaľovacieho procesu
Spalování dřeva, ekobriket a u některých typů i uhelných briket v krbových kamnech je systémem prohořívacím, což znamená, že spalování probíhá v celé sázce paliva naráz. Pro zajištění optimálních podmínek snadného podpalu a následného rozhoření je nutné pod hořící palivo, přes rošt, přivést dostatečné množství vzduchu – označený jako primární, který je vždy regulovatelný. Se vzrůstající teplotou spalin se začínají uvolňovat plynné složky paliva, které by bez dalšího přívodu vzduchu nevykonaly žádnou práci v podobě tepelné energie, proto je nutné přivést další vzduch do úrovně výšky plamenů, kde proces spalování těchto plynných složek může dále probíhat, tímto již většinou zaniká požadavek na potřebu přívodu vzduchu primárního, naopak vzniká požadavek na přívod vzduchu sekundárního, případně zde může být i přívod vzduchu terciální. Přívod sekundárního vzduchu, který je zpravidla regulovatelný, zkvalitňuje jak spalování, tak i napomáhá k samočinnému čistění skla dvířek. Terciální vzduch je určen ke zdokonalení celkového procesu spalování, bývá pevně dán (nelze jej regulovat). Při správném množství a poměru vzduchů přivedených do správných míst spalovací komory se účinnost spalování zvýší a tím se snižuje emise škodlivých plynů do ovzduší. Rozmístění regulátorů přívodů vzduchů je znázorněno na schématu v technické dokumentaci, která je součástí každé dodávky krbových kamen. Krbová kamna již dnes dosahují účinnosti spalování až 85% a mohou být zařazena mezi špičkové výrobky. Dosažený tepelný výkon topidla je závislý na množství spáleného paliva za určitý časový úsek, jeho kvality a účinnosti spalovacího procesu. Podle tabulky č. 2 výhřevností paliv si můžete udělat představu o	Spaľovanie dreva, ekobrikiet a pri niektorých typoch aj uhoľných brikiet v krbových kachliach je systémom prehorievacím, čo znamená, že spaľovanie prebieha v celej stávke paliva naraz. Na zaistenie optimálnych podmienok ľahkého podpalu a následného rozhorenia je nutné pod horiace palivo, cez rošt, priviesť dostatočné množstvo vzduchu – označený ako primárny, ktorý je vždy regulovateľný. So vzrastajúcou teplotou spalín sa začínajú uvoľňovať plynné zložky paliva, ktoré by bez ďalšieho prívodu vzduchu nevykonali žiadnu prácu v podobe tepelnej energie, preto je nutné priviesť ďalší vzduch do úrovne výšky plameňov, kde proces spaľovania týchto plynných zložiek môže ďalej prebiehať, týmto už väčšinou zaniká požiadavka na potrebu prívodu vzduchu. môže byť aj prívod vzduchu terciálny. Prívod sekundárneho vzduchu, ktorý je spravidla regulovateľný, skvalitňuje ako spaľovanie, tak aj napomáha k samočinnému čisteniu skla dvierok. Terciálny vzduch je určený na zdokonalenie celkového procesu spaľovania, býva pevne daný (nedá sa regulovať). Pri správnom množstve a pomere vzduchov privedených do správnych miest spaľovacej komory sa účinnosť spaľovania zvýši a tým sa znižuje emisie škodlivých plynov do ovzdušia. Rozmiestnenie regulátorov prívodov vzduchov je znázornené na schéme v technickej dokumentácii, ktorá je súčasťou každej dodávky krbových kachlí. Krbové kachle už dnes dosahujú účinnosť spaľovania až 85% a môžu byť zaradené medzi špičkové výrobky. Dosiahnutý tepelný výkon ohrievača je závislý od množstva spáleného paliva za určitý časový úsek, jeho kvality a účinnosti spaľovacieho procesu. Podľa tabuľky č. 2 výhrevností palív si môžete urobiť predstavu o

Pôvodný text	Slovenčina
dosažitelném výkonu při spálení 1 kg dřeva za hodinu při jeho 20% vlhkosti. Dále platí, že se vzrůstající vlhkostí paliva také výrazně klesá jeho výhřevnost. V podmínkách zkušebny byla odzkoušena regulovatelnost topidla v rozmezí 30 – 100 % jmenovitého výkonu. Regulace výkonu byla provedena pomocí tahu komína a množstvím paliva. V praxi se kamna většinou regulují pomocí regulátorů vzduchů, zejména primárním přívodem vzduchu. Přesné nastavení spalovacího procesu pomocí regulátorů nelze jednoznačně definovat. Je ovlivněno řadou faktorů – vlhkostí paliva, druhem paliva, tahem komína, venkovními tlakovými podmínkami atd. Proto si spalovací proces (intenzitu a kvalitu plamene) musíme doregulovat podle stávajících podmínek. Schopnost účinně seřídit spalovací proces se zvýší s Vašimi zkušenostmi při používání výrobku. Podrobnější tabulka s nastavením regulátorů pro přívod vzduchu je součástí technické dokumentace, kde jsou uvedeny skutečné hodnoty, které byly odzkoušeny v daných zkušebních podmínkách ve státní zkušebně. Níže uvedená tabulka č.1. slouží jen jako všeobecná informace	dosiahnuteľnom výkone pri spálení 1 kg dreva za hodinu pri jeho 20% vlhkosti. Ďalej platí, že so vzrastajúcou vlhkosťou paliva tiež výrazne klesá jeho výhrevnosť. V podmienkach skúšobne bola odskúšaná regulovateľnosť ohrievača v rozmedzí 30 – 100 % menovitého výkonu. Regulácia výkonu bola vykonaná pomocou ťahu komína a množstvom paliva. V praxi sa kachle väčšinou regulujú pomocou regulátorov vzduchov, najmä primárnym prívodom vzduchu. Presné nastavenie spaľovacieho procesu pomocou regulátorov nie je možné jednoznačne definovať. Je ovplyvnené množstvom faktorov – vlhkosťou paliva, druhom paliva, ťahom komína, vonkajšími tlakovými podmienkami atď. Preto si spaľovací proces (intenzitu a kvalitu plameňa) musíme doregulovať podľa existujúcich podmienok. Schopnosť účinne nastaviť spaľovací proces sa zvýši s Vašimi skúsenosťami pri používaní výrobku. Podrobnejšia tabuľka s nastavením regulátorov pre prívod vzduchu je súčasťou technickej dokumentácie, kde sú uvedené skutočné hodnoty, ktoré boli odskúšané v daných skúšobných podmienkach v štátnej skúšobni. Nižšie

Pôvodný text	Slovenčina
pro regulaci přívodů vzduchu.	uvedená tabuľka č.1. slúži len ako všeobecná informácia pre reguláciu prívodov vzduchu.
CZ	CZ
palivo	palivo
množství paliva	množstvo paliva
primární vzduch	primárny vzduch
sekundární	sekundárne
vzduch	vzduch
terciální vzduch	terciálny vzduch
regulovatelný	regulovateľný
regulovatelný	regulovateľný
neregulovatelný	neregulovateľný
dřevěná polena, dřevěné brikety	drevené polená, drevené brikety
2 - 3 polena (asi 2 - 3 kg), 2 - 4 ks (asi 2 - 3 kg)	2 - 3 polená (asi 2 - 3 kg), 2 - 4 ks (asi 2 - 3 kg)
uzavřen nebo podle potřeby otevřen dle da-	uzavretý alebo podľa potreby otvorený podľa da-
ných spalovacích	ných spaľovacích
podmínek	podmienok
max. otevřen	max. otvorený
pevně nastaven	pevne nastavený
uhelné brikety	uhoľné brikety
2 - 3 ks (asi 2 - 3 kg)	2 - 3 ks (asi 2 - 3 kg)
½ otevřen	½ otvorený
pevně nastaven	pevne nastavený
Tabulka č. 1	Tabuľka č. 1
Tipy pro spalování dřeva:	Tipy na spaľovanie dreva:
• Po každém zátopu v kamnech ponechejte regulátor primárního vzduchu otevřen raději déle, docílíte tím lepšího rozhoření paliva.	• Po každom zakúrení v kachliach ponechajte regulátor primárneho vzduchu otvorený radšej dlhšie, docielite tým lepšie rozhorenie paliva.
• Před přiložením paliva je vhodné plně otevřít regulátor primárního vzduchu.	• Pred priložením paliva je vhodné plne otvoriť regulátor primárneho vzduchu.
• Při spalování dřeva bezpodmínečně dbejte na to, aby bylo dřevo suché s maximální vlhkostí 20%.	• Pri spaľovaní dreva bezpodmienečne dbajte na to, aby bolo drevo suché s maximálnou vlhkosťou 20%.
Tipy pro spalování uhelných briket:	Tipy na spaľovanie uhoľných brikiet:
• Pro optimální hoření přikládejte brikety přímo na průduchy roštu, palivo se tím lépe spálí.	• Pre optimálne horenie prikladajte brikety priamo na prieduchy roštu, palivo sa tým lepšie spáli.

Pôvodný text	Slovenčina
• Dbejte na to, aby množství paliva odpovídalo požadavkům na tepelný výkon, který potřebujete, tzn. že pro udržení žáru postačí pouze několik briket, jinak budou kamna tepelně přetěžovaná.	• Dbajte na to, aby množstvo paliva zodpovedalo požiadavkám na tepelný výkon, ktorý potrebujete, tzn. že na udržanie žiaru postačí iba niekoľko brikiet, inak budú kachle tepelne preťažované.
2	2

Pôvodná strana 9

Pôvodný text	Slovenčina
Výhřevnost uhelných briket může dosahovat až 6 kWh/1kg, tedy o cca 40% větší než dřevo!	Výhrevnosť uhoľných brikiet môže dosahovať až 6 kWh/1kg, teda o cca 40% väčšia ako drevo!
2.2. Palivo	2.2. Palivo
V krbových kamnech je možné spalovat kusové dřevo, brikety z lisovaného dřeva a u některých typů i uhelné brikety. Vlhkost spalovaného dřeva by měla být menší než 20%, optimálně 10%. Zde platí pravidlo, čím menší obsah vody v palivu, tím je jeho výhřevnost vyšší. Doporučená vlhkost dřeva se docílí skladováním po dobu alespoň dvou let ve větraném přístřešku. Obsah vody v briketách musí být definován výrobcem briket. Brikety je nutno skladovat v suchém prostředí, jinak hrozí nebezpečí rozpadnutí. Doporučená velikost kusového dřeva pro skladování a spalování by měla být průměru 3-6 cm a délce 20-30 cm. V krbových kamnech je zakázáno spalovat uhlí a koks. Jako palivo nikdy nepoužívejte hořlavé kapaliny nebo odpady typu: tapety, dřevotřískové desky, umělé hmoty, napouštěné dřevo nebo samotné hobliny, piliny. Spalování takovýchto materiálů škodí nejen životnímu prostředí, ale také zkracuje životnost kamen, navíc může dojít i k poškození kamen/komína.	V krbových kachliach je možné spaľovať kusové drevo, brikety z lisovaného dreva a pri niektorých typoch aj uhoľné brikety. Vlhkosť spaľovaného dreva by mala byť menšia ako 20%, optimálne 10%. Tu platí pravidlo, čím menší obsah vody v palive, tým je jeho výhrevnosť vyššia. Odporúčaná vlhkosť dreva sa docieli skladovaním po dobu aspoň dvoch rokov vo vetranom prístrešku. Obsah vody v briketách musí byť definovaný výrobcom brikiet. Brikety je nutné skladovať v suchom prostredí, inak hrozí nebezpečenstvo rozpadnutia. Odporúčaná veľkosť kusového dreva na skladovanie a spaľovanie by mala byť priemerom 3-6 cm a dĺžkou 20-30 cm. V krbových kachliach je zakázané spaľovať uhlie a koks. Ako palivo nikdy nepoužívajte horľavé kvapaliny alebo odpady typu: tapety, drevotrieskové dosky, umelé hmoty, napúšťané drevo alebo samotné hobliny, piliny. Spaľovanie takýchto materiálov škodí nielen životnému prostrediu, ale tiež skracuje životnosť kachlí, navyše môže dôjsť aj k poškodeniu kachlí/komína.
Poznámka	Poznámka
Kůru, která se nachází na dřevěných polenech, je samozřejmě také možno spalovat.	Kôru, ktorá sa nachádza na drevených polenách, je samozrejme tiež možné spaľovať.
Výhřevnost některých druhů dřeva při 20% vlhkosti	Výhrevnosť niektorých druhov dreva pri 20% vlhkosti
Druh dřeva	Druh dreva
Výhřevnost kWh/plm	Výhrevnosť kWh/plm
Výhřevnost kWh/1 kg	Výhrevnosť kWh/1 kg
Hmotnost kg/plm	Hmotnosť kg/plm
Smrk, jedle	Smrek, jedľa
4,0	4,0
1957	1957
485	485
Modřín	Smrekovec
4,0	4,0
2461	2461
610	610
Borovice	Borovica
4,0	4,0

Pôvodný text	Slovenčina
2280	2280
565	565
Dub, buk	Dub, buk
3,8	3,8
2743	2743
726	726
Tabulka č. 2	Tabuľka č. 2
plm = plnometr (m3)	plm = plnometer (m3)
CZ	CZ
3. Bezpečnost provozu	3. Bezpečnosť prevádzky
3.1. Všeobecná ustanovení	3.1. Všeobecné ustanovenia
Spotřebič smí být používán v normálním - vnitřním prostředí dle místních předpisů a norem. Při změně tohoto prostředí, kdy by mohlo vzniknout byť i přechodné nebezpečí požáru nebo výbuchu (např. při lepení lina, PVC, při práci s nátěrovými hmotami apod.) musí být kamna včas, před vznikem nebezpečí, vyřazena z provozu. Dále je kamna možné používat až po důkladném odvětrání prostoru.	Spotrebič smie byť používaný v normálnom - vnútornom prostredí podľa miestnych predpisov a noriem. Pri zmene tohto prostredia, kedy by mohlo vzniknúť hoci aj prechodné nebezpečenstvo požiaru alebo výbuchu (napr. pri lepení lina, PVC, pri práci s náterovými hmotami a pod.) musia byť kachle včas, pred vznikom nebezpečenstva, vyradené z prevádzky. Ďalej je kachle možné používať až po dôkladnom odvetraní priestoru.
VAROVÁNÍ	VAROVANIE
Kamna nesmí být uváděna do provozu společně s aut. řízenými ventilačními systémy v bytě.	Kachle nesmú byť uvádzané do prevádzky spoločne s áut. riadenými ventilačnými systémami v byte.
Poznámka	Poznámka
Výjimky: Kamna s certifikátem RLU mohou být provozována i s ventilačními systémy (např. digestoří, nebo odvětrávanou sušičkou prádla) za předpokladu, že jsou řádně připojena k externímu přívodu vzduchu.	Výnimky: Kachle s certifikátom RLU môžu byť prevádzkované aj s ventilačnými systémami (napr. digestorom, alebo odvetrávanou sušičkou bielizne) za predpokladu, že sú riadne pripojené k externému prívodu vzduchu.
3	3

Pôvodná strana 10

Pôvodný text	Slovenčina
3.2. Bezpečná vzdálenost kamen od hořlavých hmot	3.2. Bezpečná vzdialenosť kachlí od horľavých hmôt
Při instalaci kamen v prostoru s předměty, které obsahují hořlavé materiály (tab. č. 3), musí být dodrženy bezpečnostní vzdálenosti. Bezpečnostní vzdálenosti jsou uvedené na výrobním štítku a v technickém listu výrobku. Pro názornost nahlédněte do přílohy č.1.	Pri inštalácii kachlí v priestore s predmetmi, ktoré obsahujú horľavé materiály (tab. č. 3), musia byť dodržané bezpečnostné vzdialenosti. Bezpečnostné vzdialenosti sú uvedené na výrobnom štítku av technickom liste výrobku. Pre názornosť nahliadnite do prílohy č.1.
Třídy reakce na oheň stavebních výrobků	Triedy reakcie na oheň stavebných výrobkov
Třída reakce na oheň	Trieda reakcie na oheň
Orientační příklad výrobku	Orientačný príklad výrobku
nehořlavé	nehorľavé
výrobky z keramiky, žuly, pískovce, skla, kovu, betonu, tepelně izolační deska z minerálních vláken	výrobky z keramiky, žuly, pieskovca, skla, kovu, betónu, tepelne izolačná doska z minerálnych vlákien
A1	A1
sádrokartonová nebo sádrovláknitá deska	sadrokartónová alebo sadrovláknitá doska
A2	A2
hořlavé	horľavé
kontaktní zateplovací systém s hořlavým tepelným izolantem (např. expandovaný polystyren), vinylové podlahy, cementotřískové desky	kontaktný zatepľovací systém s horľavým tepelným izolantom (napr. expandovaný polystyrén), vinylové podlahy, cementotrieskové dosky
B	B
dřevo listnaté, překližka, tvrzený papír, umakart, deska z fenolické pěny	drevo listnaté, preglejka, tvrdený papier, umakart, doska z fenolickej peny
C	C
konstrukční dřevo, dřevotřískové desky, solodur, korkové desky, pryž, podlahoviny	konštrukčné drevo, drevotrieskové dosky, solodur, korkové dosky, guma, podlahoviny
D	D
dřevovláknité desky, polystyren, polyuretan	drevovláknité dosky, polystyrén, polyuretán
E	E
výrobky, u kterých třída nebyla stanovena	výrobky, u ktorých trieda nebola stanovená
F	F
Tabulka č. 3	Tabuľka č. 3
3.3. Bezpečná vzdálenost kamen od nehořlavých hmot	3.3. Bezpečná vzdialenosť kachlí od nehorľavých hmôt

Pôvodný text	Slovenčina
Při instalaci kamen v prostoru s předměty, které neobsahují hořlavé materiály (tab. č. 3), musí být dodrženy minimální vzdálenosti ze zadní strany 100 mm. Z boční strany, pokud není prosklená, 200 mm. Minimální vzdálenost od	Pri inštalácii kachlí v priestore s predmetmi, ktoré neobsahujú horľavé materiály (tab. č. 3), musia byť dodržané minimálne vzdialenosti zo zadnej strany 100 mm. Z bočnej strany, pokiaľ nie je presklená, 200 mm.

Pôvodný text	Slovenčina
prosklených ploch je shodná se vzdálenostmi od hořlavých materiálů, viz výrobní štítek a technický list.	Minimálna vzdialenosť od presklených plôch je zhodná so vzdialenosťami od horľavých materiálov, viď výrobný štítok a technický list.
CZ	CZ
3.4. Bezpečná vzdálenost kouřovodu od hořlavých hmot	3.4. Bezpečná vzdialenosť dymovodu od horľavých hmôt
Bezpečná vzdálenost od obložení zárubní dveří a podobně umístěných stavebních konstrukcí z hořlavých hmot a od instalací potrubí včetně jeho izolací je min. 200 mm. Od ostatních částí konstrukcí z hořlavých hmot min. 400 mm. Jedná se například o stavební hmoty dle tabulky č. 3.	Bezpečná vzdialenosť od obloženia zárubní dverí a podobne umiestnených stavebných konštrukcií z horľavých hmôt a od inštalácií potrubia vrátane jeho izolácií je min. 200 mm. Od ostatných častí konštrukcií z horľavých hmôt min. 400 mm. Ide napríklad o stavebné hmoty podľa tabuľky č. 3.
3.5. Pokyny pro bezpečný provoz	3.5. Pokyny pre bezpečnú prevádzku
K zatápění a topení nesmí být používány žádné hořlavé kapaliny! Dále je zakázáno spalovat jakékoliv plasty, dřevěné materiály s různými chemickými pojivy (dřevotřísky atd.) a také domovní netříděný odpad se zbytky plastů aj.	Na zakurovanie a kúrenie nesmú byť používané žiadne horľavé kvapaliny! Ďalej je zakázané spaľovať akékoľvek plasty, drevené materiály s rôznymi chemickými spojivami (drevotriesky atď.) a tiež domový netriedený odpad so zvyškami plastov ai.
Kamna musí obsluhovat pouze dospělé osoby! Ponechat děti u kamen bez dozoru dospělých je nepřípustné. Povrch kamen je přehřátý, zejména prosklené plochy, dotykem si můžete způsobit těžké popáleniny. Provoz kamen vyžaduje občasnou obsluhu a dozor. Pro bezpečné ovládání regulátorů a pro manipulaci s uzávěry dvířek slouží ochranná rukavice, která je součástí každé dodávky kamen. Na kamna je zakázáno během provozu a dokud jsou teplá, odkládat jakékoli předměty z hořlavých hmot, které by mohly způsobit požár. Do rozehřáté pícky s keramickým obkladem nepokládejte žádné nádoby se studeným obsahem, hrozí prasknutí obkladu. Dbejte na zvýšenou opatrnost při manipulaci s popelníkem a při odstraňování horkého popela, protože hrozí nebezpečí popálení. Horký popel nesmí přijít do styku s hořlavými předměty – např. při sypání do nádob komunálního odpadu.	Kachle musia obsluhovať iba dospelé osoby! Ponechať deti pri kachliach bez dozoru dospelých je neprípustné. Povrch kachlí je prehriaty, najmä presklené plochy, dotykom si môžete spôsobiť ťažké popáleniny. Prevádzka kachlí vyžaduje občasnú obsluhu a dozor. Na bezpečné ovládanie regulátorov a na manipuláciu s uzávermi dvierok slúži ochranná rukavica, ktorá je súčasťou každej dodávky kachlí. Na kachle je zakázané počas prevádzky a kým sú teplé, odkladať akékoľvek predmety z horľavých hmôt, ktoré by mohli spôsobiť požiar. Do rozohriatej piecky s keramickým obkladom neklaďte žiadne nádoby so studeným obsahom, hrozí prasknutie obkladu. Dbajte na zvýšenú opatrnosť pri manipulácii s popolníkom a pri odstraňovaní horúceho popola, pretože hrozí nebezpečenstvo popálenia. Horúci popol nesmie prísť do styku s horľavými predmetmi – napr. pri sypaní do nádob komunálneho odpadu.
4	4

Pôvodná strana 11

Pôvodný text	Slovenčina
Kamna smí být provozována pouze podle tohoto návodu. Na kamnech není přípustné provádět žádné neoprávněné úpravy.	Kachle smú byť prevádzkované iba podľa tohto návodu. Na kachliach nie je prípustné vykonávať žiadne neoprávnené úpravy.
4. Instalace krbových kamen a jejich napojení na komín	4. Inštalácia krbových kachlí a ich napojenie na komín
UPOZORNĚNÍ	UPOZORNENIE
Při montáži krbových kamen musí být dodrženy všechny místní předpisy, včetně předpisů, které se týkají národních a evropských norem pro tento druh spotřebiče.	Pri montáži krbových kachlí musia byť dodržané všetky miestne predpisy, vrátane predpisov, ktoré sa týkajú národných a európskych noriem pre tento druh spotrebiča.
4.1. Připojení kamen ke komínu nebo komínové vložce	4.1. Pripojenie kachlí ku komínu alebo komínovej vložke
Připojení krbových kamen na komínový průduch smí být provedeno pouze dle místních předpisů pro tento druh spotřebičů. Pro názornost nahlédněte do přílohy č.2. Pro zajištění správné funkce kamen je nutné, aby byl zaručen správný tah komína v hrdle kouřovodu.	Pripojenie krbových kachlí na komínový prieduch smie byť vykonané iba podľa miestnych predpisov pre tento druh spotrebičov. Pre názornosť nahliadnite do prílohy č.2. Pre zaistenie správnej funkcie kachlí je nutné, aby bol zaručený správny ťah komína v hrdle dymovodu.
Údaj o minimálním tahu je vždy uveden v technické dokumentaci pro příslušný typ kamen. Nedodržení doporučeného tahu komína může způsobit trvalé poškození konstrukce kamen. Při nízkém tahu komína dochází k začernání skla, snížení tepelného výkonu topidla, zanášení kouřových cest. Při přikládání může dojít k úniku spalin do místnosti. Z tohoto důvodu doporučujeme pravidelnou kontrolu komína a pravidelné provádění údržby topidla. V případech, kdy je tah komína příliš vysoký a přesáhne 20 Pa je vhodné nainstalovat vhodnou komínovou klapku (např. kouřová trubka s klapkou). Příliš vysoký tah může být zdrojem potíží při provozu, např. příliš intenzivním spalováním, vysokou spotřebou paliva a také může vést k trvalému poškození topidla.	Údaj o minimálnom ťahu je vždy uvedený v technickej dokumentácii pre príslušný typ kachlí. Nedodržanie odporúčaného ťahu komína môže spôsobiť trvalé poškodenie konštrukcie kachlí. Pri nízkom ťahu komína dochádza k začernaniu skla, zníženiu tepelného výkonu ohrievača, zanášaniu dymových ciest. Pri prikladaní môže dôjsť k úniku spalín do miestnosti. Z tohto dôvodu odporúčame pravidelnú kontrolu komína a pravidelné vykonávanie údržby ohrievača. V prípadoch, keď je ťah komína príliš vysoký a presiahne 20 Pa je vhodné nainštalovať vhodnú komínovú klapku (napr. dymová rúrka s klapkou). Príliš vysoký ťah môže byť zdrojom problémov pri prevádzke, napr. príliš intenzívnym spaľovaním, vysokou spotrebou paliva a tiež môže viesť k trvalému poškodeniu ohrievača.
Poznámka	Poznámka
Krbová kamna se zadním vývodem doporučujeme připojit ke komínu přímým napojením s max. délkou 0,5 m bez použití kolena. Jakýkoliv jiný způsob napojení doporučujeme konzultovat s odbornou kominickou firmou.	Krbové kachle so zadným vývodom odporúčame pripojiť ku komínu priamym napojením s max. dĺžkou 0,5 m bez použitia kolena. Akýkoľvek iný spôsob napojenia odporúčame konzultovať s odbornou kominárskou firmou.
CZ	CZ
4.2. Napojení kamen na komínový průduch	4.2. Napojenie kachlí na komínový prieduch
Krbová kamna doporučujeme připojit na samostatný komínový průduch. Ke společnému komínovému průduchu je možné kamna připojit jen při dodržení místních předpisů a norem. Kamna nelze napojit na společný průduch s plynovým spotřebičem. Nejmenší účinná výška komínového průduchu je 5 m. V jednotlivých případech je možno připojit spotřebič i do komínového průduchu s menší účinnou výškou než 5 m, pokud se prokáže výpočtem spalinové cesty (podle kapitoly 5 normy) že je tato výška pro připojovaný spotřebič dostačující.	Krbové kachle odporúčame pripojiť na samostatný komínový prieduch. K spoločnému komínovému prieduchu je možné kachle pripojiť len pri dodržaní miestnych predpisov a noriem. Kachle nie je možné napojiť na spoločný prieduch s plynovým spotrebičom. Najmenšia účinná výška komínového prieduchu je 5 m. V jednotlivých prípadoch je možné pripojiť spotrebič aj do komínového prieduchu s menšou účinnou výškou ako 5 m, pokiaľ sa preukáže výpočtom spalinovej cesty (podľa kapitoly 5 normy) že je táto výška pre pripájaný spotrebič dostačujúca.

Pôvodný text	Slovenčina
Poznámka	Poznámka
Kruhový komínový průduch musí mít průměr nejméně 140 mm (min 0,015 m2). Pro krbová kamna s průměrem hrdla kouřovodu 150 mm musí být průměr komínového průduchu nejméně 150 mm.	Kruhový komínový prieduch musí mať priemer najmenej 140 mm (min 0,015 m2). Pre krbové kachle s priemerom hrdla dymovodu 150 mm musí byť priemer komínového prieduchu najmenej 150 mm.
4.3. Pokyny pro instalaci a zajištění kouřovodu	4.3. Pokyny pre inštaláciu a zabezpečenie dymovodu
Odtahové hrdlo spojte s komínem nejkratší možnou cestou tak, aby délka kouřových cest byla maximálně 1,5 m dlouhá. Kouřové roury a koleno mezi sebou těsně spojte s přesahem min. 60 mm a dbejte na to, aby byly spoje sestaveny vždy souhlasně s prouděním spalin. Spoj kouřovodu a odtahového hrdla kamen zajistěte	Odťahové hrdlo spojte s komínom najkratšou možnou cestou tak, aby dĺžka dymových ciest bola maximálne 1,5 m dlhá. Dymové rúry a koleno medzi sebou tesne spojte s presahom min. 60 mm a dbajte na to, aby boli spoje zostavené vždy súhlasne s prúdením spalín. Spoj dymovodu a odťahového hrdla kachlí zaistite
5	5

Pôvodná strana 12

Pôvodný text	Slovenčina
nýtem nebo kolíkem, totéž udělejte i s kouřovými rourami a kolenem. Otvor vstupu do komína opatřete kovovou zděří, odpovídajícího průměru. Kouřovod by měl směrem k sopouchu stoupat pod úhlem cca 10°.	nitom alebo kolíkom, to isté urobte aj s dymovými rúrami a kolenom. Otvor vstupu do komína opatrite kovovou poderou, zodpovedajúceho priemeru. Dymovod by mal smerom k sopúchu stúpať pod uhlom cca 10°.
4.4. Instalace (ustavení) kamen do prostoru (místnosti)	4.4. Inštalácia (ustavenie) kachlí do priestoru (miestnosti)
Před instalací krbových kamen je nutné provést ověření nosnosti podlahy (stropu), zda splňuje podmínky únosnosti pro příslušný typ kamen v závislosti na jejich hmotnosti. Kamna musí být nainstalována na tepelněizolační nehořlavé podložce, která přesahuje půdorys kamen po stranách a vzadu minimálně o 100 mm a vpředu o 300 mm. Pokud se použije plechová podložka, musí mít tloušťku min. 2 mm. Pro názornost nahlédněte do přílohy č. 1.	Pred inštaláciou krbových kachlí je nutné vykonať overenie nosnosti podlahy (stropu), či spĺňa podmienky únosnosti pre príslušný typ kachlí v závislosti od ich hmotnosti. Kachle musia byť nainštalované na tepelnoizolačnej nehorľavej podložke, ktorá presahuje pôdorys kachlí po stranách a vzadu minimálne o 100 mm a vpredu o 300 mm. Pokiaľ sa použije plechová podložka, musí mať hrúbku min. 2 mm. Pre názornosť nahliadnite do prílohy č. 1.
Poznámka	Poznámka
Pro možnost čištění spotřebiče, kouřovodu a komína je ke snadnému přístupu nutné ponechat dostatečný prostor.	Pre možnosť čistenia spotrebiča, dymovodu a komína je pre jednoduchý prístup nutné ponechať dostatočný priestor.
4.5. Připojení kamen s výměníkem k otopné soustavě	4.5. Pripojenie kachlí s výmenníkom k vykurovacej sústave
UPOZORNĚNÍ	UPOZORNENIE
Projekt a montáž teplovodního rozvodu nebo zásobníku teplé užitkové vody vždy svěřte specializované firmě! Při nedodržení pokynů v návodu k obsluze nebude uznán reklamační nárok!	Projekt a montáž teplovodného rozvodu alebo zásobníka teplej úžitkovej vody vždy zverte špecializovanej firme! Pri nedodržaní pokynov v návode na obsluhu nebude uznaný reklamačný nárok!
Při instalaci teplovodního rozvodu je nutné respektovat požadavky na tepelné soustavy v budovách:	Pri inštalácii teplovodného rozvodu je nutné rešpektovať požiadavky na tepelné sústavy v budovách:
ČSN 06 0830	ČSN 06 0830
Tepelné soustavy – Zabezpečovací soustavy	Tepelné sústavy – Zabezpečovacie sústavy
ČSN 06 0310	ČSN 06 0310
Tepelné soustavy – Projektování a montáž	Tepelné sústavy – Projektovanie a montáž
ČSN 06 0320	ČSN 06 0320
Příprava teplé vody - navrhování a projektování	Príprava teplej vody - navrhovanie a projektovanie
ČSN EN 12 828	ČSN EN 12 828
Navrhování teplovodních otopných soustav	Navrhovanie teplovodných vykurovacích sústav
CZ	CZ
ČSN EN 13 240	ČSN EN 13 240
Spotřebiče na pevná paliva k vytápění obytných prostorů	Spotrebiče na pevné palivo na vykurovanie obytných priestorov
UPOZORNĚNÍ	UPOZORNENIE

Pôvodný text	Slovenčina
Podle čl. 3 odst. 2.3 Směrnice Rady č. 97/23/ES „Tlaková zařízení“ (odpovídá nařízení vlády č. 26/2003 Sb. – dříve nařízení vlády č. 182/1999 Sb.) se posuzuje nutnost na vybavení krbových kamen a krbových vložek s výměníkem (do kterých se ručně přikládá pevné palivo pro výrobu teplé vody při teplotách nepřesahujících 110° C) pojistkou proti přehřátí. Tam, kde je možné vychlazovací smyčku (pojistku) použít, jsou kamna vybavena jímkou pro její montáž (smyčka se dodává jako zvláštní příslušenství). U typů kamen, kde musí být vychlazovací smyčka (pojistka) použita, může být smyčka již součástí dodávky nebo zde bude možnost kamna pojistkou dodatečně doplnit. Nutnost vybavení kamen vychlazovací smyčkou musí vždy určit projektant teplovodní soustavy.	Podľa čl. 3 ods. 2.3 Smernice Rady č. 97/23/ES „Tlakové zariadenia“ (zodpovedá nariadeniu vlády č. 26/2003 Zb. – predtým nariadenia vlády č. 182/1999 Zb.) sa posudzuje nutnosť na vybavení krbových kachlí a krbových vložiek s výmenníkom (do ktorých sa 110° C) poistkou proti prehriatiu. Tam, kde je možné vychladzovaciu slučku (poistku) použiť, sú kachle vybavené nádržkou na jej montáž (slučka sa dodáva ako zvláštne príslušenstvo). Pri typoch kachlí, kde musí byť vychladzovacia slučka (poistka) použitá, môže byť slučka už súčasťou dodávky alebo tu bude možnosť pece poistkou dodatočne doplniť. Nutnosť vybavenia kachlí vychladzovacou slučkou musí vždy určiť projektant teplovodnej sústavy.
UPOZORNĚNÍ	UPOZORNENIE
Výrobce ukládá dodržení min. teploty vratné vody 60 ° C a návrhového tepelného spádu otopné soustavy 75-60 °C. Při nedodržení min. teploty vratné vody a spádové teploty otopné soustavy nebude uznán reklamační nárok!	Výrobca ukladá dodržanie min. teploty vratnej vody 60°C a návrhového tepelného spádu vykurovacej sústavy 75-60°C. Pri nedodržaní min. teploty vratnej vody a spádovej teploty vykurovacej sústavy nebude uznaný reklamačný nárok!
Výměník krbových kamen je nutno s teplovodním rozvodem spojit pomocí závitového spoje. Pro tento účel je výměník kamen opatřen závitovými vývody. Se specializovanou topenářskou firmou, která bude provádět instalaci topného rozvodu, doporučujeme projednat připojení výměníku kamen, u kterého musí být zaručena	Výmenník krbových kachlí je nutné s teplovodným rozvodom spojiť pomocou závitového spoja. Na tento účel je výmenník kachlí opatrený závitovými vývodmi. So špecializovanou kúrenárskou firmou, ktorá bude vykonávať inštaláciu vykurovacieho rozvodu, odporúčame prerokovať pripojenie výmenníka kachlí, u ktorého musí byť zaručená
6	6

Pôvodná strana 13

Pôvodný text	Slovenčina
možnost jeho odpojení nebo výměny, pomocí tlakových ohebných pancéřových hadic. Tato úprava umožní snadnější montáž (demontáž) výměníku a snadné odstavení kamen od komína, sejmutí kouřovodů při jejich čištění a snadný přístup do horní části spalovacího prostoru. V případě, že máte požadavek na občasné vytápění pouze místnosti, kde jsou kamna umístěna, je nutné výkon výměníku „přesměrovat“ tak, aby nedošlo k jeho přetopení na jiný spotřebič tepla (např. zásobník vody). Toto lze také provést instalací těles i do místnosti s kamny. Obsluha pak může výkon „přesměrovat“ zavřením ventilů jednotlivých těles nebo celé větve soustavy z ostatních místností do těchto topných těles. Zapojení s akumulační nádrží doporučujeme pouze tam, kde bude zaručen odběr alespoň 50 % jmenovitého výkonu kamen jinými tepelnými spotřebiči. (Např. kombinací akumulační nádrže a vytápěcího tělesa). Nucenou topnou soustavu je možné proti přetopení zabezpečit např. použitím otevřené expanzní nádoby, zapojením dochlazovacího okruhu nebo vychlazovacího výměníku (smyčky). Pro případ výpadku el. energie je nejvhodnější použití záložního zdroje pro oběhové čerpadlo. Otopná tělesa doporučujeme osadit termostatickými hlavicemi (zejména v prostoru, kde jsou umístěna kamna).	možnosť jeho odpojenia alebo výmeny, pomocou tlakových ohybných pancierových hadíc. Táto úprava umožní ľahšiu montáž (demontáž) výmenníka a ľahké odstavenie kachlí od komína, sňatie dymovodov pri ich čistení a ľahký prístup do hornej časti spaľovacieho priestoru. V prípade, že máte požiadavku na občasné vykurovanie iba miestnosti, kde sú kachle umiestnené, je nutné výkon výmenníka „presmerovať“ tak, aby nedošlo k jeho prekúreniu na iný spotrebič tepla (napr. zásobník vody). Toto je možné tiež vykonať inštaláciou telies aj do miestnosti s pecou. Obsluha potom môže výkon „presmerovať“ zatvorením ventilov jednotlivých telies alebo celej vetvy sústavy z ostatných miestností do týchto vykurovacích telies. Zapojenie s akumulačnou nádržou odporúčame iba tam, kde bude zaručený odber aspoň 50 % menovitého výkonu kachlí inými tepelnými spotrebičmi. (Napr. kombináciou akumulačnej nádrže a vykurovacieho telesa). Nútenú vykurovaciu sústavu je možné proti prekúreniu zabezpečiť napr. použitím otvorenej expanznej nádoby, zapojením dochladzovacieho okruhu alebo vychladzovacieho výmenníka (slučky). Pre prípad výpadku el. energie je najvhodnejšie použitie záložného zdroja pre obehové čerpadlo. Vykurovacie telesá odporúčame osadiť termostatickými hlavicami (najmä v priestore, kde sú umiestnené kachle).
UPOZORNĚNÍ	UPOZORNENIE
Vychlazovací výměník (smyčka) je navržen tak, aby v plném rozsahu ochránil výměník proti jeho přetopení. Předpokladem správné funkce a připojení, je nutnost přívodu studené vody se stálým min. tlakem 2 bar a teplotě do 15°C, tj. zdroj vody musí být nezávislý na výpadku el. energie (nejlépe vodovodní řád). Chladící voda z vychlazovacího výměníku se odvádí do odpadní jímky.	Vychladzovací výmenník (slučka) je navrhnutý tak, aby v plnom rozsahu ochránil výmenník proti jeho prekúreniu. Predpokladom správnej funkcie a pripojenia, je nutnosť prívodu studenej vody so stálym min. tlakom 2 bar a teplote do 15 ° C, tj zdroj vody musí byť nezávislý na výpadku el. energie (najlepšie vodovodný poriadok). Chladiaca voda z vychladzovacieho výmenníka sa odvádza do odpadovej nádrže.
Poznámka	Poznámka
Pro zvýšení životnosti výměníku a zlepšení fáze roztápění a hoření u nucených soustav doporučujeme pro čerpadlo instalovat spínací termostat nebo termoregulační ventil.	Pre zvýšenie životnosti výmenníka a zlepšenie fázy rozkurovania a horenia pri nútených sústavách odporúčame pre čerpadlo inštalovať spínací termostat alebo termoregulačný ventil.
UPOZORNĚNÍ	UPOZORNENIE
V nejnižší části otopné soustavy musí být instalován vypouštěcí ventil.	V najnižšej časti vykurovacej sústavy musí byť inštalovaný vypúšťací ventil.
UPOZORNĚNÍ	UPOZORNENIE
CZ	CZ

Pôvodný text	Slovenčina
Krbová kamna vybavená výměníkem nelze používat bez připojení teplovodního rozvodu a naplnění teplonosným médiem, tzn. vody nebo mrazuvzdorné náplně doporučené k tomuto účelu. Tyto náplně mají pro zachování dlouhodobé	Krbové kachle vybavené výmenníkom nemožno používať bez pripojenia teplovodného rozvodu a naplnenia teplonosným médiom, tzn. vody alebo mrazuvzdorné náplne odporúčané na tento účel. Tieto náplne majú pre

Pôvodný text	Slovenčina
životnosti sestavy odpovídat normě ČSN 07 7401 (Voda a pára pro tepelné a energetické zařízení).	zachovanie dlhodobej životnosti zostavy zodpovedať norme ČSN 07 7401 (Voda a para pre tepelné a energetické zariadenia).
4.6. Pokyny pro montáž a použití tlakových expanzních nádob	4.6. Pokyny pre montáž a použitie tlakových expanzných nádob
Montáž expanzní nádoby svěřte autorizovanému servisu. Musí být provedena dle ČSN 06 0830. Musí umožňovat kontrolu ze všech stran. Štítek nádoby musí být viditelný. Nádoba nesmí být nainstalována v místě, kde hrozí nebezpečí zmrznutí.	Montáž expanznej nádoby zverte autorizovanému servisu. Musí byť vykonaná podľa ČSN 06 0830. Musí umožňovať kontrolu zo všetkých strán. Štítok nádoby musí byť viditeľný. Nádoba nesmie byť nainštalovaná v mieste, kde hrozí nebezpečenstvo zmrznutia.
Tlakové expanzní nádoby patří mezi vyhrazená technická zařízení, a proto je třeba zajistit:	Tlakové expanzné nádoby patria medzi vyhradené technické zariadenia, a preto je potrebné zaistiť:
• Výchozí revizi u nově namontované nádoby před jejím uvedením do provozu	• Predvolenú revíziu u novo namontovanej nádoby pred jej uvedením do prevádzky
• Provozní revizi pravidelně 1x ročně. V rámci provozní revize se zkontroluje tlak plynu v nádobě.	• Prevádzkovú revíziu pravidelne 1x ročne. V rámci prevádzkovej revízie sa skontroluje tlak plynu v nádobe.
• Vnitřní revizi 1x za 5 let.	• Vnútornú revíziu 1x za 5 rokov.
• Tlakovou zkoušku 1x za 9 let.	• Tlakovú skúšku 1x za 9 rokov.
7	7

Pôvodná strana 14

Pôvodný text	Slovenčina
UPOZORNĚNÍ	UPOZORNENIE
Tlak plynu v expanzní nádobě nesmí klesnout pod 1 bar!	Tlak plynu v expanznej nádobe nesmie klesnúť pod 1 bar!
UPOZORNĚNÍ	UPOZORNENIE
Provedení doporučených revizí vždy svěřte specializované odborné firmě.	Vykonanie odporúčaných revízií vždy zverte špecializovanej odbornej firme.
Údržba musí být prováděna autorizovaným servisem – 1x za rok:	Údržba musí byť vykonávaná autorizovaným servisom – 1x za rok:
• Prohlídka nádoby na poškození a korozi (malé vyměnit, velké konzultovat se servisem)	• Prehliadka nádoby na poškodenie a koróziu (malé vymeniť, veľké konzultovať so servisom)
• Krátké odpuštění dusíkového ventilu (pokud uniká voda nutno vyměnit nádobu nebo membránu)	• Krátke odpustenie dusíkového ventilu (ak uniká voda nutné vymeniť nádobu alebo membránu)
• Kontrola plnění plynu – nádoba musí být prázdná	• Kontrola plnenia plynu – nádoba musí byť prázdna
• Kontrola plnění vody v soustavě – voda musí mít teplotu okolí	• Kontrola plnenia vody v sústave – voda musí mať teplotu okolia
4.7. Čistění topidla a komínu	4.7. Čistenie ohrievača a komína
Při instalaci kamen ke komínovému průduchu je nutno zabezpečit možnost čištění kouřových trubek a komína. Pravidelným čištěním kouřových trubek a spalovacího prostoru v kamnech zvýšíte užitné vlastnosti topidla. Taktéž pravidelným čištěním komína zabráníte případnému vznícení tuhých částic zplodin usazených na stěnách komína.	Pri inštalácii kachlí ku komínovému prieduchu je nutné zabezpečiť možnosť čistenia dymových trubiek a komína. Pravidelným čistením dymových rúrok a spaľovacieho priestoru v kachliach zvýšite úžitkové vlastnosti ohrievača. Taktiež pravidelným čistením komína zabránite prípadnému vznieteniu tuhých častíc splodín usadených na stenách komína.
4.8. Požár v komíně	4.8. Požiar v komíne
V případě vzniku požáru v komíně je nutné oheň v kamnech okamžitě uhasit vybráním hořících zbytků paliva pomocí lopatky do vhodné nehořlavé nádoby a ihned volat hasiče (linka 150) nebo linku 112 integrovaného záchranného systému.	V prípade vzniku požiaru v komíne je nutné oheň v kachliach okamžite uhasiť vybraním horiacich zvyškov paliva pomocou lopatky do vhodnej nehorľavej nádoby a ihneď volať hasičov (linka 150) alebo linku 112 integrovaného záchranného systému.
4.9. Externí přívod spalovacího vzduchu	4.9. Externý prívod spaľovacieho vzduchu
CZ	CZ

Pôvodný text	Slovenčina
Pro proces spalování musí být zajištěn přívod dostatečného množství čerstvého vzduchu. Při spalování dřeva spotřebují kamna až 15 m³ čerstvého vzduchu za hodinu. U novodobých staveb může být jejich izolovanost od vnějšího prostředí (plastová okna apod.) velmi vysoká. Další problémy mohou způsobit odsavače vzduchu nebo jiná tepelná zařízení, které pracují v místnosti nebo v prostoru s kamny. Výrazně se tím snižuje kvalita procesu spalování doprovázeného dehtováním a zanášením kouřových cest a také může dojít při přikládání ke kouření do místnosti. Dostatečný přívod vzduchu zabezpečte otevřenými okny nebo dveřmi do vedlejší, lépe větrané místnosti. Vhodnější je však současně s instalací topidla zajistit větrací otvor pro	Pre proces spaľovania musí byť zaistený prívod dostatočného množstva čerstvého vzduchu. Pri spaľovaní dreva spotrebujú kachle až 15 m³ čerstvého vzduchu za hodinu. Pri novodobých stavbách môže byť ich izolovanosť od vonkajšieho prostredia (plastové okná a pod.) veľmi vysoká. Ďalšie problémy môžu spôsobiť odsávače vzduchu alebo iné tepelné zariadenia, ktoré pracujú v miestnosti alebo v priestore s pecou. Výrazne sa tým znižuje kvalita procesu spaľovania sprevádzaného dechtovaním a zanášaním dymových ciest a taktiež môže dôjsť pri prikladaní k fajčeniu do miestnosti. Dostatočný prívod vzduchu zabezpečte otvorenými oknami alebo dverami do vedľajšej, lepšie vetranej miestnosti. Vhodnejšie je však

Pôvodný text	Slovenčina
přívod vzduchu opatřený regulační větrací mřížkou, která musí být zabezpečena proti ucpání.	súčasne s inštaláciou ohrievača zaistiť vetrací otvor pre prívod vzduchu opatrený regulačnou vetracou mriežkou, ktorá musí byť zabezpečená proti upchatiu.
UPOZORNĚNÍ	UPOZORNENIE
Vedení externího spalovacího vzduchu by mělo zohledňovat riziko tvorby kondenzátu a jeho negativní vliv na životnost zařízení. Pokud se v kamnech netopí, uzavřete ovladačem přívod externího vzduchu (poloha „0“), zabráníte tím korozi kamen. Na poškození kamen způsobené kondenzací vody se nevztahuje záruka.	Vedenie externého spaľovacieho vzduchu by malo zohľadňovať riziko tvorby kondenzátu a jeho negatívny vplyv na životnosť zariadenia. Pokiaľ sa v kachliach nekúri, uzavrite ovládačom prívod externého vzduchu (poloha „0“), zabránite tým korózii kachlí. Na poškodenie kachlí spôsobené kondenzáciou vody sa nevzťahuje záruka.
8	8

Pôvodná strana 15

Pôvodný text	Slovenčina
5. Návod k obsluze	5. Návod na obsluhu
UPOZORNĚNÍ	UPOZORNENIE
Při provozu krbových kamen musí být dodrženy všechny místní předpisy, včetně předpisů, které se týkají národních a evropských norem pro tento druh spotřebiče.	Pri prevádzke krbových kachlí musia byť dodržané všetky miestne predpisy, vrátane predpisov, ktoré sa týkajú národných a európskych noriem pre tento druh spotrebiča.
5.1. První uvedení krbových kamen do provozu	5.1. Prvé uvedenie krbových kachlí do prevádzky
Před prvním uvedením do provozu je třeba odstranit případné nálepky ze skla dvířek, díly příslušenství z popelníku, resp. z ohniště, toto platí i pro případné přepravní pojistky. Podle obrázku z technické dokumentace zkontrolujte, zda jsou správně usazeny volně ložené clony pro směrování tahu, tvárnice či zábrana (je možné, že během transportu nebo při instalaci kamen sklouzly ze správné polohy). Pokud zjistíte některou závadu v usazení, proveďte její nápravu, jinak bude ohrožena správná funkce topidla. Na povrchovou úpravu krbových kamen je použita žáruvzdorná barva, která se při prvním zátopu, po přechodném změknutí, vytvrzuje. Při fázi změknutí dejte pozor na zvýšené nebezpečí poškození laku rukou nebo nějakým předmětem. Při prvním zátopu musí být kamna „zahořena“ malým plamenem, spalováním menšího množství paliva při nižší teplotě. Všechny materiály si musí zvyknout na tepelnou zátěž. Opatrným roztopením zabráníte vzniku trhlin v šamotových cihlách, poškození laku a deformaci materiálů konstrukce kamen. Případný zápach při vytvrzování barvy brzy zmizí – doporučujeme intenzivní odvětrání prostoru. Pokud jsou v tomto prostoru domácí zvířata nebo ptáci, přemístěte je na přechodnou dobu jinam. U typů kamen, kde je v přikládacích dvířkách použité dělené sklo ze tří částí, zkontrolujte, zda-li nedošlo během transportu nebo během používání kamen k rozestupu jednotlivých dílů skla. Odstranění mezer mezi skly přikládacích dvířek s děleným sklem: částečně uvolněte matice šroubů u držáků skla. Jednotlivé části skel opatrně přisuňte tak, aby se hrany skel navzájem dotýkaly. Držáky skel znovu citlivě maticemi dotáhněte.	Pred prvým uvedením do prevádzky je potrebné odstrániť prípadné nálepky zo skla dvierok, diely príslušenstva z popolníka, resp. z ohniska, toto platí aj pre prípadné prepravné poistky. Podľa obrázku z technickej dokumentácie skontrolujte, či sú správne usadené voľne ložené clony pre smerovanie ťahu, tvárnice či zábrana (je možné, že počas transportu alebo pri inštalácii kachlí skĺzli zo správnej polohy). Pokiaľ zistíte niektorú závadu v usadení, vykonajte jej nápravu, inak bude ohrozená správna funkcia ohrievača. Na povrchovú úpravu krbových kachlí je použitá žiaruvzdorná farba, ktorá sa pri prvom zakúrení, po prechodnom zmäknutí, vytvrdzuje. Pri fáze zmäknutia dajte pozor na zvýšené nebezpečenstvo poškodenia laku rukou alebo nejakým predmetom. Pri prvom zakúrení musia byť kachle „zahorené“ malým plameňom, spaľovaním menšieho množstva paliva pri nižšej teplote. Všetky materiály si musia zvyknúť na tepelnú záťaž. Opatrným rozkúrením zabránite vzniku trhlín v šamotových tehlách, poškodeniu laku a deformácii materiálov konštrukcie kachlí. Prípadný zápach pri vytvrdzovaní farby čoskoro zmizne – odporúčame intenzívne odvetranie priestoru. Ak sú v tomto priestore domáce zvieratá alebo vtáky, premiestnite ich na prechodnú dobu inam. Pri typoch kachlí, kde je v prikladacích dvierkach použité delené sklo z troch častí, skontrolujte, či nedošlo počas transportu alebo počas používania kachlí k rozostupu jednotlivých dielov skla. Odstránenie medzier medzi sklami prikladacích dvierok s deleným sklom: čiastočne uvoľnite matice skrutiek pri držiakoch skla. Jednotlivé časti skiel opatrne prisuňte tak, aby sa hrany skiel navzájom dotýkali. Držiaky skiel znova citlivo maticami dotiahnite.
5.2. Zapálení a topení	5.2. Zapálenie a kúrenie

Pôvodný text	Slovenčina
Pro snadnější rozhoření nejdříve položte na dno ohniště, resp. na rošt 2 až 3 menší dřevěná polena, na ně papír nebo schválené podpalovače, poté chrastí nebo dřevěné třísky, drobné dřevo a nakonec silnější polínka. Paliva naložte větší množství (cca. do 2/3 výšky vyzdívky). Naložením většího množství paliva zajistíte dostatečnou dobu hoření pro zahřátí komínového tělesa a tím i jeho správnou funkci. Regulátor primárního vzduchu otevřete na maximum. Někdy je pro lepší zapálení paliva vhodné zredukovat i přívod sekundárního vzduchu. Po zapálení musí být dvířka ohniště uzavřena. Jakmile se palivo řádně	Pre ľahšie rozhorenie najskôr položte na dno ohniska, resp. na rošt 2 až 3 menšie drevené polená, na ne papier alebo schválené podpaľovače, potom hrkajú alebo drevené triesky, drobné drevo a nakoniec silnejšie polienka. Palivá naložte väčšie množstvo (cca. do 2/3 výšky výmurovky). Naložením väčšieho množstva paliva zaistíte dostatočnú dobu horenia na zahriatie komínového telesa a tým aj jeho správnu funkciu. Regulátor primárneho vzduchu otvorte na maximum. Niekedy je pre lepšie zapálenie paliva vhodné zredukovať aj prívod sekundárneho vzduchu. Po zapálení musia byť dvierka ohniska uzavreté. Akonáhle sa palivo

Pôvodný text	Slovenčina
rozhoří pomocí regulátorů přívodu vzduchu, nastavte klidné, spíše tlumené spalování. Pro seřízení plamene a hoření můžete použít ustanovení z technické dokumentace nebo z tabulky č. 1. Roštování se provádí dle potřeby ručně pomocí pohrabáče, nebo pomocí roštovací páky pokud je topidlo vybaveno pohyblivým roštem.	riadne rozhorí pomocou regulátorov prívodu vzduchu, nastavte pokojné, skôr tlmené spaľovanie. Pre nastavenie plameňa a horenia môžete použiť ustanovenia z technickej dokumentácie alebo z tabuľky č. 1. Roštovanie sa vykonáva podľa potreby ručne pomocou pohrabáča, alebo pomocou roštovacej páky pokiaľ je ohrievač vybavený pohyblivým roštom.
CZ	CZ
UPOZORNĚNÍ	UPOZORNENIE
Před každým zátopem zkontrolujte množství vody (tlak) v soustavě. U soustavy s nuceným oběhem zkontrolujte funkčnost oběhového čerpadla. Zkontrolujte, není-li zanesen rošt, přebytečný popel z roštu shrňte pohrabáčem.	Pred každým zakúrením skontrolujte množstvo vody (tlak) v sústave. Pri sústave s núteným obehom skontrolujte funkčnosť obehového čerpadla. Skontrolujte, či nie je zanesený rošt, prebytočný popol z roštu zhrňte pohrabáčom.
UPOZORNĚNÍ	UPOZORNENIE
Dvířka ohniště (spalovací komory) a dvířka popelníku (jsou-li použity) musí být vždy uzavřeny, vyjma uvádění do provozu, doplňování paliva a odstraňování popela.	Dvierka ohniska (spaľovacej komory) a dvierka popolníka (ak sú použité) musia byť vždy uzavreté, okrem uvádzania do prevádzky, doplňovania paliva a odstraňovania popola.
9	9

Pôvodná strana 16

Pôvodný text	Slovenčina
UPOZORNĚNÍ	UPOZORNENIE
Po každém delším přerušením provozu kamen je nutné před opakovaným zapálením provést kontrolu průchodnosti a čistoty kouřovodů, komína a spalovacího prostoru kamen.	Po každom dlhšom prerušení prevádzky kachlí je nutné pred opakovaným zapálením vykonať kontrolu priechodnosti a čistoty dymovodov, komína a spaľovacieho priestoru kachlí.
5.3. Přikládání paliva	5.3. Prikladanie paliva
Pro zabránění úniku kouřových plynů do místnosti při přikládání doporučujeme: přibližně 5 až 10 vteřin před otevřením dvířek ohniště plně otevřete primární regulátor vzduchu, pak přikládací dvířka nejprve mírně pootevřete, vyčkejte několik vteřin na odsátí kouřových zplodin do komína a teprve potom dvířka otevřete naplno. Po otevření přikládacích dvířek je vždy nutné zvýšit pozornost, hrozí vypadnutí žhavých oharků. Po přiložení paliva dvířka ohniště opět uzavřete. Po rozhoření paliva (bez čadivého plamene) regulátor znovu vraťte do původní polohy (popř. uzavřete). Při přikládání dbejte na to, aby palivo nepřesahovalo nad úroveň šamotové (vermiculitové) vyzdívky spalovacího prostoru. Množství přikládaného paliva má odpovídat hodinové informativní spotřebě pro dané topidlo (viz. technická dokumentace). Při přetápění může dojít k trvalému poškození konstrukce kamen.	Pre zabránenie úniku dymových plynov do miestnosti pri prikladaní odporúčame: približne 5 až 10 sekúnd pred otvorením dvierok ohniska plne otvorte primárny regulátor vzduchu, potom prikladacie dvierka najskôr mierne pootvorte, vyčkajte niekoľko sekúnd na odsatie dymových splodín do komína a . Po otvorení prikladacích dvierok je vždy nutné zvýšiť pozornosť, hrozí vypadnutie horúcich oharkov. Po priložení paliva dvierka ohniska opäť uzavrite. Po rozhorení paliva (bez čadivého plameňa) regulátor znovu vráťte do pôvodnej polohy (príp. uzavrite). Pri prikladaní dbajte na to, aby palivo nepresahovalo nad úroveň šamotovej (vermiculitovej) výmurovky spaľovacieho priestoru. Množstvo prikladaného paliva má zodpovedať hodinovej informatívnej spotrebe pre dané vykurovacie teleso (viď. technická dokumentácia). Pri prekurovaní môže dôjsť k trvalému poškodeniu konštrukcie kachlí.
Poznámka	Poznámka
Nadměrnému unikání spalin do místnosti při přikládání, zabráníte doplňováním paliva po jeho vyhoření na žhavý základ.	Nadmernému unikaniu spalín do miestnosti pri prikladaní, zabránite doplňovaním paliva po jeho vyhorení na horúci základ.
5.4. Čistota skla	5.4. Čistota skla
Na zachování čistoty průhledného okénka má vliv vedle používání vhodného paliva, dostatečného přívodu spalovacího vzduchu (zejména sekundárního) a odpovídajícího komínového tahu také způsob, jak jsou krbová kamna obsluhována. V této souvislosti doporučujeme přikládat pouze jednu vrstvu paliva a to tak, aby bylo palivo co nejrovnoměrněji rozprostřeno po topeništi a aby bylo co nejdále od skla. Toto platí i pro brikety (vzdálenost mezi nimi 5 až 10 mm). V případě znečištění skla při topení doporučujeme zvýšit intenzitu hoření otevřením primárního regulátoru vzduchu, čímž se většinou sklo samovolně vyčistí.	Na zachovanie čistoty priehľadného okienka má vplyv vedľa používania vhodného paliva, dostatočného prívodu spaľovacieho vzduchu (najmä sekundárneho) a zodpovedajúceho komínového ťahu tiež spôsob, ako sú krbové kachle obsluhované. V tejto súvislosti odporúčame prikladať iba jednu vrstvu paliva a to tak, aby bolo palivo čo najrovnomernejšie rozprestreté po ohnisku a aby bolo čo najďalej od skla. Toto platí aj pre brikety (vzdialenosť medzi nimi 5 až 10 mm). V prípade znečistenia skla pri kúrení odporúčame zvýšiť intenzitu horenia otvorením primárneho regulátora vzduchu, čím sa väčšinou sklo samovoľne vyčistí.
CZ	CZ
5.5. Provoz během přechodného období a při zhoršených klimatických podmínkách	5.5. Prevádzka počas prechodného obdobia a pri zhoršených klimatických podmienkach

Pôvodný text	Slovenčina
V přechodném období, resp. při vyšších venkovních teplotách nad 15 °C, při deštivých a vlhkých dnech, při prudkém nárazovém větru může podle okolností dojít ke zhoršení komínového tahu (tahu z kamen), takže spaliny	V prechodnom období, resp. pri vyšších vonkajších teplotách nad 15 °C, pri daždivých a vlhkých dňoch, pri prudkom nárazovom vetre môže podľa okolností dôjsť k zhoršeniu komínového ťahu (ťahu z kachlí), takže spaliny

Pôvodný text	Slovenčina
nejsou plně odváděny. Proto musí být krbová kamna v tomto období provozována s co nejmenším množstvím paliva, aby bylo možno otevřením přívodů vzduchu zlepšit hoření a tah komína.	nie sú plne odvádzané. Preto musia byť krbové kachle v tomto období prevádzkované s čo najmenším množstvom paliva, aby bolo možné otvorením prívodov vzduchu zlepšiť horenie a ťah komína.
5.6. Záměna teplovodního výměníku za záslepný člen	5.6. Zámena teplovodného výmenníka za záslepný člen
U některých typů krbových kamen je v konstrukci tělesa teplovodní výměník našroubován. Tyto typy kamen mohou být po odmontování výměníku doplněny o tzv. záslepný člen, který funguje i jako usměrňovač tahu. Takto upravená kamna jsou následně použitelná pouze pro teplovzdušný provoz. Záslepný člen se dodává jako zvláštní příslušenství s podrobným návodem na jeho instalaci.	U niektorých typov krbových kachlí je v konštrukcii telesa teplovodný výmenník naskrutkovaný. Tieto typy kachlí môžu byť po odmontovaní výmenníka doplnené o tzv. záslepný člen, ktorý funguje aj ako usmerňovač ťahu. Takto upravené kachle sú následne použiteľné iba pre teplovzdušnú prevádzku. Záslepný člen sa dodáva ako zvláštne príslušenstvo s podrobným návodom na jeho inštaláciu.
UPOZORNĚNÍ	UPOZORNENIE
Krbová kamna, která jsou vybavena výměníkem nelze provozovat bez připojení k teplovodnímu systému a bez vodní náplně, příp. bez náplně nemrznoucí směsi.	Krbové kachle, ktoré sú vybavené výmenníkom nemožno prevádzkovať bez pripojenia k teplovodnému systému a bez vodnej náplne, príp. bez náplne nemrznúcej zmesi.
10	10

Pôvodná strana 17

Pôvodný text	Slovenčina
5.7. Vynášení popela	5.7. Vynášanie popola
Podle délky a intenzity topení je nutné pomocí pohrabáče nebo roštovacího zařízení (pokud je topidlo vybaveno pohyblivým roštem) sklepávat popel přes rošt do popelníku.	Podľa dĺžky a intenzity kúrenia je nutné pomocou pohrabáča alebo roštovacieho zariadenia (pokiaľ je vykurovacie teleso vybavené pohyblivým roštom) poklepávať popol cez rošt do popolníka.
Dbejte na to, aby nebyl popelník přeplňován, mohlo by dojít k zabránění přívodu vzduchu pod rošt a následným problémům se zapálením a hořením paliva.	Dbajte na to, aby nebol popolník preplňovaný, mohlo by dôjsť k zabráneniu prívodu vzduchu pod rošt a následným problémom so zapálením a horením paliva.
Popelník je nejlépe vynášet za studena při přípravě na další zatopení. Při tom je třeba dbát na to, aby byla řádně vyčištěna spalovací komora. Hromadění popela ve spalovací komoře může způsobit poškození vyzdívky. Popel ze spáleného dřeva je možné použít do kompostů nebo jako hnojivo.	Popolník je najlepšie vynášať za studena pri príprave na ďalšie zatopenie. Pri tom treba dbať na to, aby bola riadne vyčistená spaľovacia komora. Hromadenie popola v spaľovacej komore môže spôsobiť poškodenie výmurovky. Popol zo spáleného dreva je možné použiť do kompostov alebo ako hnojivo.
UPOZORNĚNÍ	UPOZORNENIE
Před vyprazdňováním popelníku zkontrolujte, zda neobsahuje žhnoucí zbytky paliva, které by mohly způsobit požár v odpadní nádobě.	Pred vyprázdňovaním popolníka skontrolujte, či neobsahuje žeravé zvyšky paliva, ktoré by mohli spôsobiť požiar v odpadovej nádobe.
6. Čištění a údržba	6. Čistenie a údržba
6.1. Čištění topidla	6.1. Čistenie ohrievača
Krbová kamna ve studeném stavu je nutné nejméně jednou ročně (po topné sezóně), případně i častěji, vyčistit. Při čištění je třeba odstranit usazeniny v kouřovodech, spalovacím prostoru a na clonách pro směrování tahu. Opravit, nejlépe výměnou, vypadlé části vyzdívky topeniště. Úplnost vyzdívky je nutné sledovat i během topné sezóny. Mezery mezi jednotlivými tvárnicemi slouží jako tepelná dilatace zamezující popraskání tvárnic a není vhodné mezery jakkoli vyplňovat (např. výmazovou hmotou), tak jak bylo zvykem u starších topidel na pevná paliva.	Krbové kachle v studenom stave je nutné najmenej raz ročne (po vykurovacej sezóne), prípadne aj častejšie, vyčistiť. Pri čistení je potrebné odstrániť usadeniny v dymovodoch, spaľovacom priestore a na clonách na smerovanie ťahu. Opraviť, najlepšie výmenou, vypadnuté časti výmurovky ohniska. Úplnosť výmurovky je nutné sledovať aj počas vykurovacej sezóny. Medzery medzi jednotlivými tvárnicami slúžia ako tepelná dilatácia zamedzujúca popraskaniu tvárnic a nie je vhodné medzery akokoľvek vypĺňovať (napr. výmazovou hmotou), tak ako bolo zvykom u starších ohrievačov na pevné palivo.
Popraskané tvárnice neztrácejí svojí funkčnost, pokud zcela nevypadnou!	Popraskané tvárnice nestrácajú svoju funkčnosť, pokiaľ úplne nevypadnú!
Při čištění doporučujeme z kamen vyjmout volně ložené clony pro směrování tahu, je tím usnadněn přístup do prostoru nad nimi. Na čištění lakovaných částí povrchu topidla nikdy nepoužívejte vodu, vhodné je použít molitanovou houbu nebo měkký flanelový hadr.	Pri čistení odporúčame z kachlí vybrať voľne ložené clony na smerovanie ťahu, je tým uľahčený prístup do priestoru nad nimi. Na čistenie lakovaných častí povrchu ohrievača nikdy nepoužívajte vodu, vhodné je použiť molitanovú špongiu alebo mäkkú flanelovú handru.
CZ	CZ
Poznámka	Poznámka

Pôvodný text	Slovenčina
U některých typů kamen je na svislé strany spalovacího prostoru použit materiál VERMICULITE. Z tohoto materiálu jsou také vyráběny i některé usměrňovače tahu. Materiály nelze nijak opravovat. V nutných případech se musí	U niektorých typov kachlí je na zvislé strany spaľovacieho priestoru použitý materiál VERMICULITE. Z tohto materiálu sú taktiež vyrábané aj niektoré usmerňovače ťahu. Materiály nemožno nijako opravovať. V nutných prípadoch

Pôvodný text	Slovenčina
vyměnit. Uvedený materiál má vysoké tepelně-izolační vlastnosti a dobrou odolnost proti popraskání. Je méně odolný proti oděru, proto doporučujeme šetrnější zacházení při přikládání a čištění.	sa musí vymeniť. Uvedený materiál má vysoké tepelnoizolačné vlastnosti a dobrú odolnosť proti popraskaniu. Je menej odolný proti oderu, preto odporúčame šetrnejšie zaobchádzanie pri prikladaní a čistení.
6.2. Čištění skla	6.2. Čistenie skla
Na vyčištění skla lze použít běžné přípravky na čištění sporáků a pečících trub, suchý měkký hadr nebo i noviny, případně speciální přípravek na čištění skel krbových kamen. Sklo se musí zásadně čistit pouze v chladném stavu. Při aplikaci přípravku na čištění skla se vyvarujte stékání přípravku na těsnící sňůru (vhodnější je gelová konzistence, např. MEFISTO) Přípravek při styku s těsněním může způsobit jeho poškození (tvrdnutí) a ztrátu jeho těsnící funkce.	Na vyčistenie skla je možné použiť bežné prípravky na čistenie sporákov a rúr na pečenie, suchú mäkkú handru alebo aj noviny, prípadne špeciálny prípravok na čistenie skiel krbových kachlí. Sklo sa musí zásadne čistiť iba v chladnom stave. Pri aplikácii prípravku na čistenie skla sa vyvarujte stekaniu prípravku na tesniacu šnúru (vhodnejšia je gélová konzistencia, napr. MEFISTO) Prípravok pri styku s tesnením môže spôsobiť jeho poškodenie (tvrdnutie) a stratu jeho tesniacej funkcie.
6.3. Čistění keramiky, kachlí a přírodního kamene	6.3. Čistenie keramiky, kachlí a prírodného kameňa
Pro čištění keramických dlaždic nebo kachlí doporučujeme používat pouze suchý, maximálně mírně navlhčený, hadr. Čištění provádějte pouze ve studeném stavu.	Na čistenie keramických dlaždíc alebo kachlí odporúčame používať iba suchú, maximálne mierne navlhčenú handru. Čistenie vykonávajte iba v studenom stave.
11	11

Pôvodná strana 18

Pôvodný text	Slovenčina
6.4. Čistění teplovodního výměníku	6.4. Čistenie teplovodného výmenníka
Čistění vertikálních výměníků s průduchy pro vedení spalin provádějte pomocí vhodných čistících kartáčů. Čištění provádějte dle stupně znečistění, avšak minimálně 2x za topnou sezónu. Přístup k průduchům výměníku je většinou možný z prostoru spalovací komory, případně po sejmutí kouřové trubky. U kamen, kde jsou použity volné clony pro usměrňování tahu, je nutné tyto clony vyjmout. Čištění horizontálních trubkových výměníků s čistícím mechanismem provádějte minimálně 1x týdně. Při čištění výměníku postupujte vždy dle technické dokumentace „Návod na čištění výměníku“, který je součástí dodávky kamen. Četnost čištění je ovlivněna především provozními podmínkami, vlhkostí paliva a způsobem obsluhy, např. provozem v úsporném režimu (regulátory vzduchu příliš uzavřeny) nebo i nedodržením min. teploty vratné vody 60 °C a návrhového tepelného spádu otopné soustavy 75-60 °C.	Čistenie vertikálnych výmenníkov s prieduchmi na vedenie spalín vykonávajte pomocou vhodných čistiacich kief. Čistenie vykonávajte podľa stupňa znečistenia, avšak minimálne 2x za vykurovaciu sezónu. Prístup k prieduchom výmenníka je väčšinou možný z priestoru spaľovacej komory, prípadne po sňatí dymovej rúrky. Pri kachliach, kde sú použité voľné clony na usmerňovanie ťahu, je nutné tieto clony vybrať. Čistenie horizontálnych rúrkových výmenníkov s čistiacim mechanizmom vykonávajte minimálne 1x týždenne. Pri čistení výmenníka postupujte vždy podľa technickej dokumentácie „Návod na čistenie výmenníka“, ktorý je súčasťou dodávky kachlí. Frekvencia čistenia je ovplyvnená predovšetkým prevádzkovými podmienkami, vlhkosťou paliva a spôsobom obsluhy, napr. prevádzkou v úspornom režime (regulátory vzduchu príliš uzavreté) alebo aj nedodržaním min. teploty vratnej vody 60 °C a návrhového tepelného spádu vykurovacej sústavy 75-60 °C.
6.5. Těsnící šňůry a pásky	6.5. Tesniace šnúry a opasky
K těsnění dosedacích ploch dvířek a skel (popř. jiných částí kamen) je použita speciální sklo-keramická těsnící šňůra (pásek), která je schopna odolávat vysokým teplotám. Stav těsnění doporučujeme průběžně kontrolovat, a při ztrátě jeho funkčnosti nahradit novým. Nové těsnění se po určitém čase používání slehne a proto doporučujeme, aby se přibližně po 1 měsíci používání kamen zkontrolovala těsnost dotažení skla na konstrukci dveří a případné uvolnění odstranilo citlivým dotažením držáků skla.	Na tesnenie dosadacích plôch dvierok a skiel (popr. iných častí kachlí) je použitá špeciálna sklo-keramická tesniaca šnúra (pások), ktorá je schopná odolávať vysokým teplotám. Stav tesnenia odporúčame priebežne kontrolovať a pri strate jeho funkčnosti nahradiť novým. Nové tesnenie sa po určitom čase používania zľahne a preto odporúčame, aby sa približne po 1 mesiaci používania kachlí skontrolovala tesnosť dotiahnutia skla na konštrukciu dverí a prípadné uvoľnenie odstránilo citlivým dotiahnutím držiakov skla.
6.6. Náhradní díly	6.6. Náhradné diely
V případě nutnosti používejte pouze originální náhradní díly doporučené výrobcem viz. kapitola 10.3 vytypované náhradní díly. Identifikaci náhradního dílu proveďte pomocí technické dokumentace, která je součástí dodávky kamen.	V prípade nutnosti používajte iba originálne náhradné diely odporúčané výrobcom viď. kapitola 10.3 vytypované náhradné diely. Identifikáciu náhradného dielu vykonajte pomocou technickej dokumentácie, ktorá je súčasťou dodávky kachlí.
7. Problém, příčina, náprava	7. Problém, príčina, náprava
CZ	CZ
Problém	Problém
Příčina	Príčina
Náprava	Náprava
Krbová kamna špatně hoří (netáhnou) anebo během přikládání nebo v průběhu topení kouří.	Krbové kachle zle horia (netiahnu) alebo počas prikladania alebo v priebehu kúrenia fajčia.
Komín nebo kouřovod špatně těsní (je přisáván falešný vzduch).	Komín alebo dymovod zle tesní (je prisávaný falošný vzduch).

Pôvodný text	Slovenčina
Nechat prověřit komín (např. utěsnit komínová dvířka). Řádně sesadit kouřové trubky či poškozené vyměnit.	Nechať preveriť komín (napr. utesniť komínové dvierka). Riadne zosadiť dymové rúrky alebo poškodené vymeniť.
Špatný tah komína.	Zlý ťah komína.
S kominíkem (kamnářem) objasnit příčinu a přijmout opatření např. vyčistit komín, odstranit redukce kouřovodu, zvýšit komín, přivést dostatek vzduchu do místnosti.	S kominárom (kamnárom) objasniť príčinu a prijať opatrenia napr. vyčistiť komín, odstrániť redukcia dymovodu, zvýšiť komín, priviesť dostatok vzduchu do miestnosti.
Dvířka jiného topeniště, napojeného na komín, jsou otevřeny.	Dvierka iného ohniska, napojeného na komín, sú otvorené.
Zavřete dvířka jiného topeniště.	Zatvorte dvierka iného ohniska.
Čistící otvory komína jsou otevřeny.	Čistiace otvory komína sú otvorené.
Zavřete tyto čistící otvory.	Zatvorte tieto čistiace otvory.
Zařízení, kouřovody jsou znečištěné, resp. ucpané.	Zariadenia, dymovody sú znečistené, resp. upchaté.
Viz. kapitola 6.1. Čištění topidla.	Pozri. kapitola 6.1. Čistenie ohrievača.
Nedostatečný přívod čerstvého vzduchu.	Nedostatočný prívod čerstvého vzduchu.
Viz. kapitola 4.9. Vnější přívod spalovacího vzduchu.	Pozri. kapitola 4.9. Vonkajší prívod spaľovacieho vzduchu.
Zhoršené venkovní klimatické podmínky.	Zhoršené vonkajšie klimatické podmienky.
Viz. kapitola 5.5. Provoz během přechodného období.	Pozri. kapitola 5.5. Prevádzka počas prechodného obdobia.
12	12

Pôvodná strana 19

Pôvodný text	Slovenčina
K topení bylo použito špatné palivo.	Na kúrenie bolo použité zlé palivo.
Použijte správné palivo, viz kapitola	Použite správne palivo, viď kapitola
2.2. Palivo.	2.2. Palivo.
Ucpané spalinové cesty teplovodního výměníku.	Upchaté spalinové cesty teplovodného výmenníka.
Vyčistěte teplovodní výměník, viz kapitola 6.4. Čistění teplovodního výměníku. Zajistěte min. teplotu 60 °C vratné vody!	Vyčistite teplovodný výmenník, viď kapitola 6.4. Čistenie teplovodného výmenníka. Zaistite min. teplotu 60 °C vratnej vody!
Kamna nelze dostatečně rychle roztopit.	Kachle nemožno dostatočne rýchlo rozkúriť.
Špatně naložené palivo. Příliš málo paliva pro řádné podpálení.	Zle naložené palivo. Príliš málo paliva na riadne podpálenie.
Pro řádné podpálení a následné hoření založte palivo viz. kapitola 5.2.	Pre riadne podpálenie a následné horenie založte palivo viď. kapitola 5.2.
Zapálení a topení.	Zapálenie a kúrenie.
Zavřený přívod primárního vzduchu.	Zatvorený prívod primárneho vzduchu.
Otevřete regulátor primárního vzduchu příp. přivřete regulátor sekundárního vzduchu.	Otvorte regulátor primárneho vzduchu príp. privrite regulátor sekundárneho vzduchu.
Výměník příliš dlouho ochlazuje topeniště.	Výmenník príliš dlho ochladzuje ohnisko.
Na výstup z výměníku instalujte spínací termostat oběhového čerpadla nastavený vždy na teplotu min. 75 °C. Odstavte některé spotřebiče (radiátory). Teplovodní soustavu doplňte termoregulačním ventilem např. ESBE TV 25.	Na výstup z výmenníka inštalujte spínací termostat obehového čerpadla nastavený vždy na teplotu min. 75 °C. Odstavte niektoré spotrebiče (radiátory). Teplovodnú sústavu doplňte termoregulačným ventilom napr. ESBE TV 25.
Prostor není dostatečně vytápěn.	Priestor nie je dostatočne vykurovaný.
Požadavek na teplo je velký, resp. kamna mají malý výkon.	Požiadavka na teplo je veľká, resp. kachle majú malý výkon.
Poradit se s topenářem (kamnářem). Snížit tepelné ztráty prostoru (např. zateplením).	Poradiť sa s kúrenárom (kamnárom). Znížiť tepelné straty priestoru (napr. zateplením).
Kouřovody a kamna jsou znečištěné.	Dymovody a kachle sú znečistené.
Viz kapitola 6.1. Čištění topidla.	Pozri kapitolu 6.1. Čistenie ohrievača.
Tah komínu je příliš malý.	Ťah komína je príliš malý.
Viz kapitola 4. Instalace krbových kamen a jejich napojení na komín.	Viď kapitola 4. Inštalácia krbových kachlí a ich napojenie na komín.
Kamna nejsou správně provozována	Kachle nie sú správne prevádzkované
Nastavení topidla (tepelného výkonu) není optimální viz. kap. 2.1. Množství paliva a nastavení spalovacího procesu.	Nastavenie ohrievača (tepelného výkonu) nie je optimálne viď. kap. 2.1. Množstvo paliva a nastavenie spaľovacieho procesu.
Krbová kamna dávají příliš velký topný výkon.	Krbové kachle dávajú príliš veľký vykurovací výkon.
Kamna nejsou správně provozována.	Kachle nie sú správne prevádzkované.

Pôvodný text	Slovenčina
Nastavení topidla (tepelného výkonu) není optimální viz. kap. 2.1. Množství paliva a nastavení spalovacího procesu.	Nastavenie ohrievača (tepelného výkonu) nie je optimálne viď. kap. 2.1. Množstvo paliva a nastavenie spaľovacieho procesu.
CZ	CZ
Dvířka nejsou zcela uzavřena.	Dvierka nie sú úplne uzavreté.
Dvířka popelníku zcela uzavřete.	Dvierka popolníka úplne uzavrite.
Těsnění dvířek, skla je poškozené.	Tesnenie dvierok, skla je poškodené.
Vyměňte těsnění dvířek, skla.	Vymeňte tesnenie dvierok, skla.
Tah komína je příliš velký.	Ťah komína je príliš veľký.
Viz kapitola 4. Instalace krbových kamen a jejich napojení na komín.	Viď kapitola 4. Inštalácia krbových kachlí a ich napojenie na komín.
Kamna zapáchají a kouří.	Kachle zapáchajú a fajčia.
Tah komína je příliš malý.	Ťah komína je príliš malý.
Viz kapitola 4. Instalace krbových kamen a jejich napojení na komín.	Viď kapitola 4. Inštalácia krbových kachlí a ich napojenie na komín.
Jde o vypalování ochranného laku, resp. kamna jsou ušpiněna, zaprášena.	Ide o vypaľovanie ochranného laku, resp. kachle sú zašpinené, zaprášené.
Vypalování barvy dokončit (kouř a zápach) brzy pomine, resp. kamna zvenčí ve studeném stavu vyčistit.	Napaľovanie farby dokončiť (dym a zápach) čoskoro pominie, resp. kachle zvonku v studenom stave vyčistiť.
Sklo dveří se zanáší.	Sklo dverí sa zanáša.
Příčinu nelze vždy 100% určit, ale většinou to je: nevhodné palivo, špatně nastavené spalování, špatný nebo dočasně zhoršený tah komína, uvolněné těsnění dvířek.	Príčinu nemožno vždy 100% určiť, ale väčšinou to je: nevhodné palivo, zle nastavené spaľovanie, zlý alebo dočasne zhoršený ťah komína, uvoľnené tesnenie dvierok.
Zásada: Podle způsobu topení a použitého paliva je nutno sklo dvířek občas vyčistit, viz kap. 5.4 Čistota skla. Při topení uhelnými briketami se sklo dvířek může zanášet častěji, než při topení dřevem.	Zásada: Podľa spôsobu kúrenia a použitého paliva je nutné sklo dvierok občas vyčistiť, viď kap. 5.4 Čistota skla. Pri kúrení uhoľnými briketami sa sklo dvierok môže zanášať častejšie, ako pri kúrení drevom.
Tah komína je příliš malý.	Ťah komína je príliš malý.
Viz kapitola 4. Instalace krbových kamen a jejich napojení na komín.	Viď kapitola 4. Inštalácia krbových kachlí a ich napojenie na komín.
13	13

Pôvodná strana 20

Pôvodný text	Slovenčina
Do topeniště bylo vloženo příliš mnoho paliva.	Do ohniska bolo vložených príliš veľa paliva.
Přikládejte správné množství paliva, viz kapitola 2.1. Množství paliva a nastavení spalovacího procesu a	Prikladajte správne množstvo paliva, viď kapitola 2.1. Množstvo paliva a nastavenie spaľovacieho procesu a
5.3. Přikládání paliva.	5.3. Prikladanie paliva.
Bylo použito vlhké palivo.	Bolo použité vlhké palivo.
Používejte pouze suché palivo viz. kapitola 2.2. Palivo.	Používajte iba suché palivo viď. kapitola 2.2. Palivo.
Výkon výměníku není dostatečný.	Výkon výmenníka nie je dostatočný.
Teplosměnné plochy výměníku jsou zanesené.	Teplosmenné plochy výmenníka sú zanesené.
Teplosměnné plochy očistěte přiloženým kartáčem.	Teplosmenné plochy očistite priloženou kefou.
Kamna nejsou provozována na dostatečný výkon, je nastaven úsporný režim (regulátory vzduchu jsou přivřeny).	Kachle nie sú prevádzkované na dostatočný výkon, je nastavený úsporný režim (regulátory vzduchu sú privreté).
Zvyšte výkon kamen otevřením regulátorů vzduchu.	Zvýšte výkon kachlí otvorením regulátorov vzduchu.
V systému není dostatečný tlak vody (dostatek vody).	V systéme nie je dostatočný tlak vody (dostatok vody).
Zkontrolujte tlak vody (množství vody) a systém natlakujte (doplňte vodou).	Skontrolujte tlak vody (množstvo vody) a systém natlakujte (doplňte vodou).
Otopná soustava se přehřívá.	Vykurovacia sústava sa prehrieva.
Topný systém nemá dostatečný odběr tepelného výkonu.	Vykurovací systém nemá dostatočný odber tepelného výkonu.
Zkontrolujte spotřebiče (zda jsou otevřené radiátory...), příp. funkci čerpadla. Popřípadě se obraťte na odbornou firmu.	Skontrolujte spotrebiče (či sú otvorené radiátory...), príp. funkciu čerpadla. Poprípade sa obráťte na odbornú firmu.
8. Nejčastější závady a dotazy na ně	8. Najčastejšie závady a otázky na ne
8.1. Prasklá (vypadlá) vyzdívka ve spalovacím prostoru	8.1. Prasknutá (vypadnutá) výmurovka v spaľovacom priestore
Nejprve je třeba zdůraznit, že popraskané tvárnice neztrácejí svojí funkčnost, pokud zcela nevypadnou, tudíž není nutné je ihned vyměňovat! V případě výměny tyto dílce můžete přímo objednat u Vašeho prodejce nebo na adrese výrobce tak, že zadáte typ a sériové výrobní číslo kamen, dále z technické dokumentace (součást dodávky kamen) určíte číslo cihly, kterou potřebujete vyměnit. Postup výměny: Výměnu bočních tvárnic je nutné provést tak, že se sejme vrchní clona, popř. sejmou držáky šamotu (pokud jsou použity) a vyjme poškozená tvárnice. Někdy je třeba vyjmout i rošt s tvárnicemi na dně. Zpětná montáž se provede opačným způsobem, nezapomeňte vše složit do původní správné polohy, k čemuž vám poslouží i vyobrazení v technické dokumentaci.	Najprv treba zdôrazniť, že popraskané tvárnice nestrácajú svoju funkčnosť, pokiaľ úplne nevypadnú, preto nie je nutné ich ihneď vymieňať! V prípade výmeny tieto dielce môžete priamo objednať u Vášho predajcu alebo na adrese výrobcu tak, že zadáte typ a sériové výrobné číslo kachlí, ďalej z technickej dokumentácie (súčasť dodávky kachlí) určíte číslo tehly, ktorú potrebujete vymeniť. Postup výmeny: Výmenu bočných tvárnic je nutné vykonať tak, že sa sníme vrchná clona, popr. snímu držiaky šamotu (ak sú použité) a vyberie poškodená tvárnica. Niekedy treba vybrať aj rošt s tvárnicami na dne. Spätná montáž sa vykoná opačným spôsobom, nezabudnite všetko zložiť do pôvodnej správnej polohy, k čomu vám poslúži aj vyobrazenie v technickej dokumentácii.
CZ	CZ
UPOZORNĚNÍ	UPOZORNENIE

Pôvodný text	Slovenčina
Netopte v kamnech v případě, že i jen část obložení spalovacího prostoru vypadne. Hrozí nebezpečí propálení konstrukce kamen.	Nekúrte v kachliach v prípade, že aj len časť obloženia spaľovacieho priestoru vypadne. Hrozí nebezpečenstvo prepálenia konštrukcie kachlí.
8.2. Rozbité sklo	8.2. Rozbité sklo
Sklo dvířek je vyrobeno ze speciální sklo-keramické hmoty s vysokou tepelnou odolností. Běžné tabulové sklo nelze použít! Postup výměny: Při výměně skla není nutné celá dvířka odmontovat, postačí pouze odšroubovat držáky skla a sklo vyjmout. Při zpětné montáži musí sklo stejnoměrně dosednout po celém obvodě na plochu dvířek. Styková plocha mezi sklem a dvířky musí být osazena těsnící šňůrou. Těsnící šňůru, pokud není poškozena, lze použít znovu. Držáky při zpětné montáži dotahujte citlivě a rovnoměrně, tak aby nedošlo k prasknutí nového skla přílišným dotažením.	Sklo dvierok je vyrobené zo špeciálnej sklo-keramickej hmoty s vysokou tepelnou odolnosťou. Bežné tabuľové sklo nemožno použiť! Postup výmeny: Pri výmene skla nie je nutné celé dvierka odmontovať, postačí iba odskrutkovať držiaky skla a sklo vybrať. Pri spätnej montáži musí sklo rovnomerne dosadnúť po celom obvode na plochu dvierok. Styková plocha medzi sklom a dvierkami musí byť osadená tesniacou šnúrou. Tesniacu šnúru, pokiaľ nie je poškodená, je možné použiť znova. Držiaky pri spätnej montáži doťahujte citlivo a rovnomerne, tak aby nedošlo k prasknutiu nového skla prílišným dotiahnutím.
14	14

Pôvodná strana 21

Pôvodný text	Slovenčina
UPOZORNĚNÍ	UPOZORNENIE
Některé typy kamen nemají na dosedací ploše mezi sklem a dvířky těsnící šňůru po celém obvodu! Netopte s prasklým sklem! Hrozí nebezpečí požáru.	Niektoré typy kachlí nemajú na dosadacej ploche medzi sklom a dvierkami tesniacou šnúru po celom obvode! Nekúrte s prasknutým sklom! Hrozí nebezpečenstvo požiaru.
8.3. Clony pro směrování tahu	8.3. Clony pre smerovanie ťahu
Pro čištění kamen či výměnu vyzdívky topeniště vyjměte volně ložené clony usměrňovačů tahu (pokud jsou použity, viz. Technická dokumentace), které zabraňují v přístupu k čištění nebo výměně tvárnic. Při vyjímání clon je nutné vzít zřetel na to, že u některých typů kamen slouží clony i jako držák tvárnic proti vypadnutí. V tomto případě dejte pozor na jejich možné sklopení či vypadnutí a následné poškození. Dbejte na správné ustavení clony při zpětné montáži. Demontáž: Volně loženou clonu usměrňovače tahu na jedné straně nadzvedněte, tím se druhá strana sklopí dolů a posuňte ji do strany tak, aby šla z kamen vyjmout. Montáž: Zpětnou montáž provedete podobně. Clonu šikmo zasuňte k požadovanému místu a usaďte na místo, vždy zkontrolujte správnost polohy podle technické dokumenatce!	Pre čistenie kachlí či výmenu výmurovky ohniska vyberte voľne ložené clony usmerňovačov ťahu (ak sú použité, viď. Technická dokumentácia), ktoré zabraňujú v prístupe k čisteniu alebo výmene tvárnic. Pri vyberaní clôn je nutné vziať ohľad na to, že pri niektorých typoch kachlí slúžia clony aj ako držiak tvárnic proti vypadnutiu. V tomto prípade dajte pozor na ich možné sklopenie či vypadnutie a následné poškodenie. Dbajte na správne ustavenie clony pri spätnej montáži. Demontáž: Voľne loženú clonu usmerňovača ťahu na jednej strane nadvihnite, tým sa druhá strana sklopí dole a posuňte ju do strany tak, aby išla z kachlí vybrať. Montáž: Spätnú montáž vykonáte podobne. Clonu šikmo zasuňte k požadovanému miestu a usaďte na miesto, vždy skontrolujte správnosť polohy podľa technickej dokumenatca!
8.4. Prasklá boční dlaždice	8.4. Prasknuté bočné dlaždice
Při transportu, provozu, ale i jinou událostí může, dojít k poškození dlaždic opláštění kamen. Dlaždice, popř. plechové panely, jsou v plášti drženy tlakem speciálních uchycovacích pružin. Demontáž: Dlaždici poklepáním plochou dlaně přesuňte do krajní polohy (vpravo nebo vlevo). Dejte pozor, aby vám dlaždice nespadla a nepoškodila se vlivem vypružení od uchycovací pružiny. Demontáž začněte u prostřední dlaždice, nebo u té, která se o plášť opírá dvěmi stranami. Montáž: Montáž začněte spodní nebo horní dlaždicí. Montovanou dlaždici zasuňte do požadovaného místa (zprava nebo zleva) a pak překonejte sílu uchycovací pružiny. Pro překonání pružiny je nejvýhodnější, když dlaždici, nejplépe obouruč, zatlačením uchytíte za okraj kamen a následnými lehčími údery dlaní tuto dlaždici přesunete do správné polohy (pro překonání pružiny na přesun dlaždice je někdy zapotřebí větší síly a razance úderu). Dlaždici namontujte souměrně – se stejnými přesahy na obou stranách pláště. Jako poslední nasaďte prostřední dlaždici (nebo tu, která se o plášť opírá dvěmi stranami).	Pri transporte, prevádzke, ale aj inou udalosťou môže, dôjsť k poškodeniu dlaždíc opláštenia kachlí. Dlaždice, príp. plechové panely, sú v plášti držané tlakom špeciálnych uchytávacích pružín. Demontáž: Dlaždicu poklepaním plochou dlane presuňte do krajnej polohy (vpravo alebo vľavo). Dajte pozor, aby vám dlaždica nespadla a nepoškodila sa vplyvom vypruženia od uchytávacej pružiny. Demontáž začnite pri prostrednej dlaždici, alebo pri tej, ktorá sa o plášť opiera dvoma stranami. Montáž: Montáž začnite spodnou alebo hornou dlaždicou. Montovanú dlaždicu zasuňte do požadovaného miesta (sprava alebo zľava) a potom prekonajte silu uchytávacej pružiny. Na prekonanie pružiny je najvýhodnejšie, keď dlaždicu, najlepšie obojruč, zatlačením uchytíte za okraj kachlí a následnými ľahšími údermi dlaní túto dlaždicu presuniete do správnej polohy (na prekonanie pružiny na presun dlaždice je niekedy potrebné väčšie sily a razancia úderu). Dlaždicu namontujte súmerne – s rovnakými presahmi na oboch stranách plášťa. Ako poslednú nasaďte prostrednú dlaždicu (alebo tú, ktorá sa o plášť opiera dvoma stranami).
CZ	CZ
Poznámka	Poznámka
Dojde-li během provozu vlivem dilatací materiálů k samovolnému vypadnutí obkladu, je vhodné přítlačnou sílu pružiny zvětšit přiměřeným napružením.	Ak dôjde počas prevádzky vplyvom dilatácií materiálov k samovoľnému vypadnutiu obkladu, je vhodné prítlačnú silu pružiny zväčšiť primeraným napružením.
8.5. Vyměnitelný výměník (pouze některé typy)	8.5. Vymeniteľný výmenník (len niektoré typy)

Pôvodný text	Slovenčina
Montáž a demontáž výměníku anebo jeho nahrazení záslepným členem provádějte tímto způsobem.	Montáž a demontáž výmenníka alebo jeho nahradenie záslepným členom vykonávajte týmto spôsobom.
Demontáž: Po odpojení výměníku od topné soustavy odšroubujte pomocí vhodného klíče úchytné matice a výměník vyjměte. Montáž: Montáž bude provedena opačným způsobem. Dbejte na to, aby dosedací (styková) plocha mezi výměníkem (případně záslepným členem) a pláštěm kamen byla čistá – po demontáži výměníku tam mohli zůstat zbytky těsnění. Výměník (případně záslepný člen) musí být osazen nepoškozeným těsněním. Úchytné matice dotáhněte stejnoměrně tak, aby byla zajištěna těsno po celém obvodu příruby výměníku (zálepného člena).	Demontáž: Po odpojení výmenníka od vykurovacej sústavy odskrutkujte pomocou vhodného kľúča úchytné matice a výmenník vyberte. Montáž: Montáž bude vykonaná opačným spôsobom. Dbajte na to, aby dosadacia (styková) plocha medzi výmenníkom (prípadne záslepným členom) a plášťom kachlí bola čistá – po demontáži výmenníka tam mohli zostať zvyšky tesnenia. Výmenník (prípadne záslepný člen) musí byť osadený nepoškodeným tesnením. Úchytné matice dotiahnite rovnomerne tak, aby bola zaistená tesne po celom obvode príruby výmenníka (zálepného člena).
15	15

Pôvodná strana 22

Pôvodný text	Slovenčina
9. Záruka a servis	9. Záruka a servis
9.1. Všeobecně	9.1. Všeobecne
Při dodržení všech pravidel instalace, obsluhy a údržby uvedených v tomto návodu k obsluze, ručí výrobce (dodavatel), firma HAAS + SOHN Rukov s.r.o., po dobu 24 měsíců od převzetí uživatelem za to, že výrobek bude mít po celou dobu záruky vlastnosti stanovené technickými normami, tímto návodem a údaji na výrobním štítku.	Pri dodržaní všetkých pravidiel inštalácie, obsluhy a údržby uvedených v tomto návode na obsluhu, ručí výrobca (dodávateľ), firma HAAS + SOHN Rukov s.r.o., po dobu 24 mesiacov od prevzatia užívateľom za to, že výrobok bude mať po celú dobu záruky vlastnosti stanovené technickými normami, týmto návodom a údajmi na výrobnom štítku.
9.2. Záruční podmínky	9.2. Záručné podmienky
Záruka se vztahuje na bezplatnou opravu kamen, respektive závad reklamovaných dílů či částí, které vznikly příčinou vadného materiálu nebo vadou v dílenském zpracování.	Záruka sa vzťahuje na bezplatnú opravu kachlí, respektíve závad reklamovaných dielov či častí, ktoré vznikli príčinou vadného materiálu alebo chybou v dielenskom spracovaní.
9.2.1. Prodloužená záruční doba	9.2.1. Predĺžená záručná doba
V rámci prodloužené záruky máte záruční opravy zdarma. Neplatíte cenu náhradních dílů, ani práci servisního technika. Prodloužená záruka se nevztahuje na spotřební (opotřebitelné) materiály, kterými jsou například šamot, rošty, skla, těsnění, atd. Viz Všeobecný návod k obsluze, čl. 9.4. O uznání reklamace rozhoduje vedoucí servisního oddělení. Podmínkou uplatnění prodloužené záruky je včasná registrace. Pro registraci do systému je rozhodný termín do čtyř týdnů od nákupu kamen a nahrání dokladu o koupi. Formulář na registraci naleznete na webu www. haassohn-rukov.cz Po uplynutí zákonné záruky můžete uplatnit prodlouženou záruku, jste-li registrováni v našem systému HAAS+SOHN. Záruku pak můžete uplatnit u prodejce, u kterého jste kamna zakoupili, nebo přímo u našeho servisního týmu. Stačí, když nám napíšete na reklamace@haassohn.com, nebo vyplníte formulář přímo na webu. Záruka se vztahuje na všechna nová krbová kamna, krbové vložky a peletová kamna od výrobce HAAS +SOHN. Prodlouženou záruku lze uplatnit až po skončení zákonné záruky.	V rámci predĺženej záruky máte záručné opravy zadarmo. Neplatíte cenu náhradných dielov, ani prácu servisného technika. Predĺžená záruka sa nevzťahuje na spotrebné (opotrebiteľné) materiály, ktorými sú napríklad šamot, rošty, sklá, tesnenia, atď. Pozri Všeobecný návod na obsluhu, čl. 9.4. O uznaní reklamácie rozhoduje vedúci servisného oddelenia. Podmienkou uplatnenia predĺženej záruky je včasná registrácia. Pre registráciu do systému je rozhodný termín do štyroch týždňov od nákupu kachlí a nahranie dokladu o kúpe. Formulár na registráciu nájdete na webe www. haassohn-rukov.cz Po uplynutí zákonnej záruky môžete uplatniť predĺženú záruku, ak ste registrovaný v našom systéme HAAS+SOHN. Záruku potom môžete uplatniť u predajcu, u ktorého ste kachle zakúpili, alebo priamo u nášho servisného tímu. Stačí, keď nám napíšete na reklamace@haassohn.com, alebo vyplníte formulár priamo na webe. Záruka sa vzťahuje na všetky nové krbové kachle, krbové vložky a peletové kachle od výrobcu HAAS+SOHN. Predĺženú záruku je možné uplatniť až po skončení zákonnej záruky.
9.3. Záruční a pozáruční servis	9.3. Záručný a pozáručný servis
CZ	CZ
Záruční a pozáruční servis v České republice zajišťuje výrobce firma HAAS + SOHN Rukov s.r.o. pomocí svého servisního oddělení se sídlem na adrese uvedené v záručním listu nebo smluvních partnerů.	Záručný a pozáručný servis v Českej republike zaisťuje výrobca firma HAAS + SOHN Rukov s.r.o. pomocou svojho servisného oddelenia so sídlom na adrese uvedenej v záručnom liste alebo zmluvných partnerov.
9.4. Skutečnosti pro neuznání reklamačního nároku	9.4. Skutočnosti pre neuznanie reklamačného nároku
HAAS + SOHN Rukov s. r. o. nepřebírá záruku za škody a vady zařízení, nebo jeho částí, které byly způsobeny:	HAAS + SOHN Rukov s. r. o. nepreberá záruku za škody a vady zariadenia, alebo jeho častí, ktoré boli spôsobené:
• vnějším chemickým nebo fyzikálním působením při dopravě, nevhodným skladováním, špatnou instalací a provozováním zařízení (např. ochlazením vodou, znečištěním od vykypělých jídel, vodního kondenzátu)	• vonkajším chemickým alebo fyzikálnym pôsobením pri doprave, nevhodným skladovaním, zlou inštaláciou a prevádzkovaním zariadenia (napr. ochladením vodou, znečistením od vykypelých jedál, vodného kondenzátu)

Pôvodný text	Slovenčina
• špatnou volbou výkonu kamen pro daný prostor (přetápění nebo nedotápění prostoru)	• zlou voľbou výkonu kachlí pre daný priestor (prekurovanie alebo nedokurovanie priestoru)
• nedodržením příslušných platných stavebně právních předpisů	• nedodržaním príslušných platných stavebno-právnych predpisov
• chybnou instalací a napojením zařízení	• chybnou inštaláciou a napojením zariadenia
• nedostatečným nebo příliš silným tahem komína (připojení musí být dle platných norem)	• nedostatočným alebo príliš silným ťahom komína (pripojenie musí byť podľa platných noriem)
• provedenými úpravami nebo jinými, zejména dodatečnými změnami ohniště nebo odvodu spalin	• vykonanými úpravami alebo inými, najmä dodatočnými zmenami ohniska alebo odvodu spalín
• při zásahu anebo změnách na zařízení, způsobených osobami, které k tomuto nejsou výrobcem zmocněny	• pri zásahu alebo zmenách na zariadení, spôsobených osobami, ktoré k tomuto nie sú výrobcom splnomocnené
• nedodržením pokynů v návodu k obsluze	• nedodržaním pokynov v návode na obsluhu
16	16

Pôvodná strana 23

Pôvodný text	Slovenčina
• při dodatečném zabudování náhradních dílů a doplňků, které nejsou výrobkem firmy HAAS + SOHN Rukov s.r.o.	• pri dodatočnom zabudovaní náhradných dielov a doplnkov, ktoré nie sú výrobkom firmy HAAS + SOHN Rukov s.r.o.
• použitím nevhodných paliv	• použitím nevhodných palív
• špatnou obsluhou, přetížením zařízení (např. otevřená dvířka popelníku) a následným poškozením konstrukce topidla (např. propálení clon usměrňovačů tahu, deformace konstrukce kamen)	• zlou obsluhou, preťažením zariadenia (napr. otvorené dvierka popolníka) a následným poškodením konštrukcie ohrievača (napr. prepálenie clôn usmerňovačov ťahu, deformácia konštrukcie kachlí)
• neodbornou manipulací, násilným mechanickým poškozením	• neodbornou manipuláciou, násilným mechanickým poškodením
• nedostatečnou péčí či použitím nevhodných čistících prostředků	• nedostatočnou starostlivosťou či použitím nevhodných čistiacich prostriedkov
• neodvratnou událostí (povodně atd.)	• neodvratnou udalosťou (povodne atď.)
Podle § 2167/b nového obč. zák. č. 89/2012 Sb. práva z vad, které se vyskytnou na výrobku v době dvaceti čtyř měsíců od převzetí, nelze uplatnit u vad vzniklých opotřebením způsobeným jeho obvyklým užíváním. K takovému opotřebení dochází zejména např. u šamotů, vermiculitových desek, clon, těsnění, roštů, barvy, skla a to v závislosti na častosti a intenzitě topení.	Podľa § 2167/b nového obč. zák. č. 89/2012 Zb. práva z vád, ktoré sa vyskytnú na výrobku v čase dvadsiatich štyroch mesiacov od prevzatia, nemožno uplatniť u vád vzniknutých opotrebením spôsobeným jeho obvyklým užívaním. K takému opotrebovaniu dochádza najmä napr. u šamotov, vermiculitových dosiek, clôn, tesnení, roštov, farby, skla a to v závislosti od častosti a intenzity kúrenia.
Kámen použitý pro obklady kamen je čistě přírodní. Jako stoprocentní přírodnina může vykazovat odchylky a nestálost jak v barvě, tak v kresbě struktury. Je zřejmé, že z hlediska kresby a barvy je každý kus originál. U obkladů z kamene nelze vždy očekávat dokonalou přesnost a ostrost hran. Díky výše uvedeným skutečnostem nelze na tyto odchylky uplatňovat reklamační nárok.	Kameň použitý na obklady kachlí je čisto prírodný. Ako stopercentná prírodnina môže vykazovať odchýlky a nestálosť ako vo farbe, tak v kresbe štruktúry. Je zrejmé, že z hľadiska kresby a farby je každý kus originál. Pri obkladoch z kameňa nemožno vždy očakávať dokonalú presnosť a ostrosť hrán. Vďaka vyššie uvedeným skutočnostiam nemožno na tieto odchýlky uplatňovať reklamačný nárok.
Drobné vlásečnicové praskliny u betonových dílců (betonové obklady krbových stavebnic) jsou zcela běžným jevem, které se mohou objevit v průběhu používání krbu. Takovéto drobné praskliny je možné zatmelit akrylovým tmelem, který je součástí dodávky. Na tyto odchylky nelze uplatňovat reklamační nárok.	Drobné vlásočnicové praskliny u betónových dielcov (betónové obklady krbových stavebníc) sú úplne bežným javom, ktoré sa môžu objaviť v priebehu používania krbu. Takéto drobné praskliny je možné zatmeliť akrylovým tmelom, ktorý je súčasťou dodávky. Na tieto odchýlky nie je možné uplatňovať reklamačný nárok.
Výskyt drobných vlasových trhlin v glazuře (HARIS) je přípustný a není považován za vadu. Pokud jsou pro obklad kamen použity silnostěnné kachle, tak drobné nepřesnosti ve velikosti, pravoúhlosti a rovinnosti ploch, rozdíly v odstínu a efektech glazury jsou nedílnou součástí tohoto keramického výrobku.	Výskyt drobných vlasových trhlín v glazúre (HARIS) je prípustný a nie je považovaný za vadu. Pokiaľ sú pre obklad kachlí použité hrubostenné kachle, tak drobné nepresnosti vo veľkosti, pravouhlosti a rovinnosti plôch, rozdiely v odtieni a efektoch glazúry sú neoddeliteľnou súčasťou tohto keramického výrobku.
Specifikace technických vlastností - keramické kachle	Špecifikácia technických vlastností - keramické kachle

Pôvodný text	Slovenčina
Vzhledové vady na kamnech: - Vlasové trhliny v povrchu glazury tzv. Haris, není předmětem reklamace. Je doprovodným jevem vznikajícím výpalem kachlů. Podle druhu glazury je více či méně viditelný. - Barevnost jednotlivých zakázek může vykazovat +/- 2 stupně	Vzhľadové vady na kachliach: - Vlasové trhliny v povrchu glazúry tzv. Haris, nie je predmetom reklamácie. Je sprievodným javom vznikajúcim výpalom kachlí. Podľa druhu glazúry je viac či menej viditeľný. - Farebnosť jednotlivých zákaziek môže vykazovať +/- 2 stupne

Pôvodný text	Slovenčina
odlišnosti proti dodanému vzorkovníku. - Barevnost jednotlivých kachlů v jedné zakázce může vykazovat +/- 1 stupeň v barevné odlišnosti. - Dodělávky nebo náhradní díly mohou vykazovat +/- 2 stupně barevné odlišnosti. Glazovaná plocha může nést stopu po předchozí operaci, nesmí být ale poškrábaná nebo jinak znehodnocena. Např. odlomením glazury, nebo hmatatelnou prasklinou případně povrchovou nerovností. - Na kachle se může vyskytovat jedna viditelná barevná odlišnost, nebo tři málo viditelné barevné defekty. Například různobarevné tečky, nebo ze základní hmoty prosvítající jiný barevný odstín. - Z přední pohledové části se může objevit jeden vpich (dírka na glazuře), v boční části jeden větší vpich a tři menší. (Tyto nemohou být spolu na jednom místě, ale rozptýlené)	odlišnosti oproti dodanému vzorkovníku. - Farebnosť jednotlivých kachlí v jednej zákazke môže vykazovať +/- 1 stupeň vo farebnej odlišnosti. - Dorábky alebo náhradné diely môžu vykazovať +/- 2 stupne farebnej odlišnosti. Glazovaná plocha môže niesť stopu po predchádzajúcej operácii, nesmie byť ale poškriabaná alebo inak znehodnotená. Napr. odlomením glazúry, alebo hmatateľnou prasklinou prípadne povrchovou nerovnosťou. - Na kachle sa môže vyskytovať jedna viditeľná farebná odlišnosť, alebo tri málo viditeľné farebné defekty. Napríklad rôznofarebné bodky, alebo zo základnej hmoty presvitajúce iný farebný odtieň. - Z prednej pohľadovej časti sa môže objaviť jeden vpich (dierka na glazúre), v bočnej časti jeden väčší vpich a tri menšie. (Tieto nemôžu byť spolu na jednom mieste, ale rozptýlené)
CZ	CZ
Všechny uvedené hodnoty přesnosti a vzhledové požadavky na výrobu keramických kachlů jsou výrazně přísnější, než stanoví norma ČSN 72 4710 - Keramické kachle, požadavky zkušební metody a označování.	Všetky uvedené hodnoty presnosti a vzhľadové požiadavky na výrobu keramických kachlí sú výrazne prísnejšie, než stanovuje norma ČSN 72 4710 - Keramické kachle, požiadavky skúšobnej metódy a označovania.
9.5. Jak reklamovat?	9.5. Ako reklamovať?
Reklamace uplatňujte u Vašeho odborného prodejce nebo přímo u výrobce a přitom uvádějte typ kamen, rok výroby a sériové výrobní číslo výrobku. Tyto údaje naleznete na typovém štítku na zadní straně topidla a v záručním listu na poslední straně tohoto všeobecného návodu.	Reklamácie uplatňujte u Vášho odborného predajcu alebo priamo u výrobcu a pritom uvádzajte typ kachlí, rok výroby a sériové výrobné číslo výrobku. Tieto údaje nájdete na typovom štítku na zadnej strane ohrievača av záručnom liste na poslednej strane tohto všeobecného návodu.
Při reklamaci je nutno udat svou přesnou adresu, telefonní číslo a popsat závadu. Při nákupu si ve vlastním zájmu vyžádejte čitelné vyplnění záručního listu. O způsobu a místě opravy bude po posouzení závady rozhodnuto v servisním oddělení a dále budou navržená opatření konzultována s majitelem kamen. Pro výměnu kamen nebo zrušení kupní smlouvy platí příslušné ustanovení Občanského zákoníku a reklamačního řádu.	Pri reklamácii je nutné udať svoju presnú adresu, telefónne číslo a popísať závadu. Pri nákupe si vo vlastnom záujme vyžiadajte čitateľné vyplnenie záručného listu. O spôsobe a mieste opravy bude po posúdení závady rozhodnuté v servisnom oddelení a ďalej budú navrhnuté opatrenia konzultované s majiteľom kachlí. Pre výmenu kachlí alebo zrušenie kúpnej zmluvy platia príslušné ustanovenia Občianskeho zákonníka a reklamačného poriadku.
Pro zjednodušení a urychlení reklamace se doporučuje předložení potvrzeného záručního listu, nebo prodejního paragonu. Pokud je to možné, je vhodné předložení foto závady.	Pre zjednodušenie a urýchlenie reklamácie sa odporúča predloženie potvrdeného záručného listu alebo predajného paragónu. Pokiaľ je to možné, je vhodné predloženie foto závady.
17	17

Pôvodná strana 24

Pôvodný text	Slovenčina
9.6. Pokyny pro objednávání náhradních dílů	9.6. Pokyny pre objednávanie náhradných dielov
Při objednávání náhradních dílů uvádějte typ kamen, rok výroby a sériové výrobní číslo výrobku. Identifikaci náhradního dílu proveďte pomocí technické dokumentace, uveďte název dílu, jeho obj. číslo, případně pozici dle schématu. Objednávku posílejte písemně na adresu sídla firmy HAAS + SOHN Rukov, e-mailem na reklamace@haassohn.com nebo je možné objednat náhradní díly přes náš eshop: https://nd.haassohn-rukov.cz/ Náhradní díly a příslušenství lze objednat u prodejce nebo přímo u výrobce dle technické dokumentace pro příslušný typ kamen.	Pri objednávaní náhradných dielov uvádzajte typ kachlí, rok výroby a sériové výrobné číslo výrobku. Identifikáciu náhradného dielu vykonajte pomocou technickej dokumentácie, uveďte názov dielu, jeho obj. číslo, prípadne pozíciu podľa schémy. Objednávku posielajte písomne na adresu sídla firmy HAAS + SOHN Rukov, e-mailom na reklamace@haassohn.com alebo je možné objednať náhradné diely cez náš eshop: https://nd.haassohn-rukov.cz/ Náhradné diely a príslušenstvo je možné objednať u predajcu alebo priamo u výrobcu podľa technickej dokumentácie pre príslušný typ.
10. Ostatní	10. Ostatné
10.1. Příslušenství dodávané s kamny	10.1. Príslušenstvo dodávané s pecou
Součástí každé dodávky je ochranná rukavice pro manipulaci s ovládacími prvky kamen, návod k obsluze se záručním listem, technická dokumentace a potřebné příslušenství pro daný typ topidla (viz. Technická dokumentace).	Súčasťou každej dodávky je ochranná rukavica pre manipuláciu s ovládacími prvkami kachlí, návod na obsluhu so záručným listom, technická dokumentácia a potrebné príslušenstvo pre daný typ ohrievača (viď. Technická dokumentácia).
10.2. Zvláštní příslušenství na objednávku	10.2. Zvláštne príslušenstvo na objednávku
1. Kouřovodné trubky s klapkou, bez klapky ø150 mm a ø130 mm (délky 0,25 m; 0,5 m; 1 m)	1. Dymovodné rúrky s klapkou, bez klapky ø150 mm a ø130 mm (dĺžky 0,25 m; 0,5 m; 1 m)
2. Kolena kouřovodu s čistícím otvorem, bez čistícího otvoru ø150 mm a ø130 mm (90°, 45°)	2. Kolená dymovodu s čistiacim otvorom, bez čistiaceho otvoru ø150 mm a ø130 mm (90°, 45°)
3. Komínové zděře ø150 mm a ø130 mm	3. Komínové zdierky ø150 mm a ø130 mm
4. Koše na dřevo	4. Koše na drevo
5. Krbová nářadí dle zvláštní nabídky	5. Krbové náradie podľa zvláštnej ponuky
6. Přípravky na čištění skla	6. Prípravky na čistenie skla
7. Teplovodní výměník	7. Teplovodný výmenník
10.3. Vytypované náhradní díly	10.3. Vytypované náhradné diely
CZ	CZ
Některé náhradní díly, které lze objednat:	Niektoré náhradné diely, ktoré je možné objednať:
1. Šamotové tvárnice a desky VERMICULITE spalovacího prostoru	1. Šamotové tvárnice a dosky VERMICULITE spaľovacieho priestoru
2. Popelníková zásuvka	2. Popolníková zásuvka
3. Sklo přikládacích dvířek	3. Sklo prikladacích dvierok
4. Rošt	4. Rošt
5. Těsnící šňůry	5. Tesniace šnúry
6. Opravný sprej s barvou	6. Opravný sprej s farbou

Pôvodný text	Slovenčina
7. Obklady pláště	7. Obklady plášťa
8. Záslepný člen	8. Záslepný člen
9. Ozdobné prvky (tyčky, kličky, regulátory)	9. Ozdobné prvky (tyčky, kľučky, regulátory)
10. Lepidlo na těsnící šňůru	10. Lepidlo na tesniacu šnúru
11. Ocelový kartáč na čištění výměníku	11. Oceľová kefa na čistenie výmenníka
12. Teplovodní výměník (bez vychlazovací smyčky)	12. Teplovodný výmenník (bez vychladzovacej slučky)
13. Táhlo čištění výměníku	13. Tiahlo čistenie výmenníka
10.4. Balení krbových kamen a likvidace odpadu	10.4. Balenie krbových kachlí a likvidácia odpadu
Krbová kamna jsou dodávána na dřevěné transportní podlážce a opatřena ochranným latěním. Kamna jsou proti povětrnostním vlivům chráněna PE folií. Stabilizace a soudržnost celého obalu pro skladování a pro dopravu je zaručena použitím kovové příp. plastové pásky.	Krbové kachle sú dodávané na drevenej transportnej podlahe a opatrené ochranným latením. Kachle sú proti poveternostným vplyvom chránené PE fóliou. Stabilizácia a súdržnosť celého obalu na skladovanie a na dopravu je zaručená použitím kovovej príp. plastové pásky.
18	18

Pôvodná strana 25

Pôvodný text	Slovenčina
Likvidace obalu: Dřevěné latění, podlážku a PE povlak předejte k recyklaci. Ocelovou pásku odevzdejte do sběrny kovových odpadů.	Likvidácia obalu: Drevené latovanie, podlahu a PE povlak odovzdajte na recykláciu. Oceľovú pásku odovzdajte do zberne kovových odpadov.
Likvidace kamen: V případě likvidace krbových kamen odložte vyzdívku topeniště, sklo, těsnící šňůry, keramiku a přírodní kámen do inertního nebo objemného odpadu (sběrného dvora). Plechový korpus popř. ostatní kovové části odevzdejte do sběrny kovových odpadů.	Likvidácia kachlí: V prípade likvidácie krbových kachlí odložte výmurovku ohniska, sklo, tesniace šnúry, keramiku a prírodný kameň do inertného alebo objemného odpadu (zberného dvora). Plechový korpus príp. ostatné kovové časti odovzdajte do zberne kovových odpadov.
Na likvidaci kamen se vztahuje Směrnice o odpadních elektrických a elektronických zařízeních (OEEZ, směrnice 2012/19/EU). V EU/EHP je takový produkt označen symbolem přeškrtnuté popelnice na kolečkách přímo na produktu a/nebo obalu. Při likvidaci nesmí být s výrobkem nakládáno jako s běžným odpadem z domácnosti ani nesmí být likvidován jako směsný odpad z domácností. Tento produkt můžete při likvidaci vrátit na místě jeho zakoupení, pokud je prodejce zapojen do zpětné likvidace odpadu, nebo jej odevzdat k recyklaci do místního sběrného dvora. Týká se pouze kamen jejichž součástí je elektrozařízení. Více informací o možnostech recyklace ve vaší zemi si můžete vyžádat od příslušných místních úřadů. Koncový uživatel zodpovídá za dodržení místních zákonů při likvidaci tohoto produktu.	Na likvidáciu kachlí sa vzťahuje Smernica o odpadových elektrických a elektronických zariadeniach (OEEZ, smernica 2012/19/EÚ). V EÚ/EHP je takýto produkt označený symbolom preškrtnutého odpadkového koša na kolieskach priamo na produkte a/alebo obale. Pri likvidácii nesmie byť s výrobkom nakladané ako s bežným odpadom z domácnosti ani nesmie byť likvidovaný ako zmiešaný odpad z domácností. Tento produkt môžete pri likvidácii vrátiť na mieste jeho zakúpenia, pokiaľ je predajca zapojený do spätnej likvidácie odpadu, alebo ho odovzdať na recykláciu do miestneho zberného dvora. Týka sa iba kachlí ktorých súčasťou je elektrozariadenie. Viac informácií o možnostiach recyklácie vo vašej krajine si môžete vyžiadať od príslušných miestnych úradov. Koncový užívateľ zodpovedá za dodržanie miestnych zákonov pri likvidácii tohto produktu.
10.5. Prohlášení o vlastnostech	10.5. Vyhlásenie o vlastnostiach
Dle nařízení EU č. 305/2011 výrobce vydává prohlášení o vlastnostech ke každému výrobku, který uvádí na trh. Za podmínek obvyklého, výrobcem určeného použití, je výrobek bezpečný. Výrobce přijal opatření, kterým zabezpečuje shodu všech výrobků uvedených na trh s technickou dokumentací a se shodnými požadavky. Prohlášení o vlastnostech ke každému produktu je dostupné na: www.haassohn-rukov.cz	Podľa nariadenia EÚ č. 305/2011 výrobca vydáva vyhlásenie o vlastnostiach ku každému výrobku, ktorý uvádza na trh. Za podmienok obvyklého, výrobcom určeného použitia, je výrobok bezpečný. Výrobca prijal opatrenia, ktorým zabezpečuje zhodu všetkých výrobkov uvedených na trh s technickou dokumentáciou a so zhodnými požiadavkami. Vyhlásenie o vlastnostiach ku každému produktu je dostupné na: www.haassohn-rukov.cz
11. Přílohy	11. Prílohy
• Technický list a technická dokumentace spotřebiče	• Technický list a technická dokumentácia spotrebiča
CZ	CZ
• Příloha č.1 – Odstupové bezpečnostní vzdálenosti kamen od hořlavých hmot	• Príloha č.1 – Odstupové bezpečnostné vzdialenosti kachlí od horľavých hmôt
• Příloha č.2 – Příklad umístění ochranné clony palivového spotřebiče a kouřovodu – Prostup kouřovodu stěnou z hořlavých materiálů – Přímé napojení palivového spotřebiče s odstupem od stěny na komín – Příklady správného a nesprávného připojení kouřovodu do otvoru v komínové vložce (komínu)	• Príloha č.2 – Príklad umiestnenia ochrannej clony palivového spotrebiča a dymovodu – Prestup dymovodu stenou z horľavých materiálov – Priame napojenie palivového spotrebiča s odstupom od steny na komín – Príklady správneho a nesprávneho pripojenia dymovodu do otvoru v komínovej vložke (komína)
• Příloha č.3 – Informativní schéma otopné soustavy 1 - Zabezpečení proti přehřátí při výpadku elektrické energie s použitím vychlazovacího výměníku (smyčky).	• Príloha č.3 – Informatívna schéma vykurovacej sústavy 1 - Zabezpečenie proti prehriatiu pri výpadku elektrickej energie s použitím vychladzovacieho výmenníka (slučky).

Pôvodný text	Slovenčina
• Příloha č.4 – Informativní schéma otopné soustavy 2 - Kombinovaná otopná soustava Elektrokotel + Krbová kamna s rozdělením na otopné větve A a B a použitím záložního zdroje.	• Príloha č.4 – Informatívna schéma vykurovacej sústavy 2 – Kombinovaná vykurovacia sústava Elektrokotol + Krbové kachle s rozdelením na vykurovacie vetvy A a B a použitím záložného zdroja.
• Záruční list	• Záručný list
19	19

Pôvodná strana 26

Pôvodný text	Slovenčina
ODSTUPOVÉ BEZPEČNOSTNÍ VZDÁLENOSTI KAMEN	ODSTUPOVÉ BEZPEČNOSTNÉ VZDIALENOSTI KÁMEN
OD HOŘLAVÝCH HMOT	OD HORĽAVÝCH HMOT
CZ	CZ
MINIMÁLNÍ VZDÁLENOSTI	MINIMÁLNE VZDIALENOSTI
dP, dR, dS... = viz výrobní štítek a technický list spotřebiče	dP, dR, dS... = viď výrobný štítok a technický list spotrebiča
Příloha č. 1	Príloha č. 1
20	20

Pôvodná strana 27

Pôvodný text	Slovenčina
PŘÍKLAD UMÍSTĚNÍ OCHRANNÉ CLONY PALI-	PRÍKLAD UMIESTNENIE OCHRANNEJ CLONY PALI-
VOVÉHO SPOTŘEBIČE A KOUŘOVODU	VOVÉHO SPOTREBIČA A DYMOVODU
(rozměry v mm)	(rozmery v mm)
PŘÍMÉ NAPOJENÍ PALIVOVÉHO SPOTŘEBIČE	PRIAME NAPOJENIE PALIVOVÉHO SPOTREBIČA
NA KOMÍN A ODSTUP OD STĚNY	NA KOMÍN A ODSTUP OD STENY
1 – ochranná clona palivového spotřebiče a kouřovodu chránící okolní hořlavé stavební konstrukce před jejich tepelnými účinky 2 – přikládací a popelníkový otvor	1 – ochranná clona palivového spotrebiča a dymovodu chrániaca okolité horľavé stavebné konštrukcie pred ich tepelnými účinkami 2 – prikladací a popolníkový otvor
PŘIPOJENÍ KOUŘOVODU DO OTVORU V KOMÍ-	PRIPOJENIE DYMOVODU DO OTVORU V KOMÍ-
NOVÉ VLOŽCE	NOVÉ VLOŽKE
PROSTUP KOUŘOVODU STĚNOU Z HOŘLA-	PRESTUP DYMOVODU STENOU Z HORLA-
VÝCH MATERIÁLŮ	VÝCH MATERIÁLOV
(rozměry v mm)	(rozmery v mm)
CZ	CZ
1 – keramická (kovová) vložka 2 – kovová komínová vložka 3 – komínový plášť 4 – kovový kouřovod 5 – otvor v komínové vložce 6 – přitmelená odbočka ke komínové vložce 7 – kovová příložka upevněná k vložce kovovými pásky 8 – dilatační mezera mezi tvarovkou a pláštěm komína SPRÁVNĚ – viz. c, d ŠPATNĚ – viz. a, b Komentář k ČSN 73 4201	1 – keramická (kovová) vložka 2 – kovová komínová vložka 3 – komínový plášť 4 – kovový dymovod 5 – otvor v komínovej vložke 6 – pritmelená odbočka ku komínovej vložke 7 – kovová príložka upevnená k vložke kovovými páskami 8 – dilat SPRÁVNE – viď. c, d ZLE – viď. a, b Komentár k ČSN 73 4201
1 – stěna 2 – kouřovod 3 – krycí deska (nehořlavá, nekovová) 4 – růžice 5 – ochranná roura (nehořlavá, nekovová) 6 – izolační výplň I (nehořlavá, např. skelné vlákno) 7 – izolační výplň II (nehořlavá, např. kamnářská hlína) ČSN 06 1008	1 – stena 2 – dymovod 3 – krycia doska (nehorľavá, nekovová) 4 – ružica 5 – ochranná rúra (nehorľavá, nekovová) 6 – izolačná výplň I (nehorľavá, napr. sklené vlákno) 7 – izolačná výplň II ČSN 06 1008
Příloha č. 2	Príloha č. 2
21	21

Pôvodná strana 28

Pôvodný text	Slovenčina
Informativní schéma otopné soustavy 1	Informatívna schéma vykurovacej sústavy 1
CZ	CZ
Zabezpečení proti přehřátí při výpadku elektrické energie	Zabezpečenie proti prehriatiu pri výpadku elektrickej energie
s použitím vychlazovacího výměníku (smyčky).	s použitím vychladzovacieho výmenníka (slučky).
Přívodní a vratné potrubí TÚV Potrubí vychlazovacího výměníku Kabel CYKY 3Cx1,5 Směr toku média	Prívodné a vratné potrubie TÚV Potrubie vychladzovacieho výmenníka Kábel CYKY 3 Cx 1,5 Smer toku média
LEGENDA:	LEGENDA:
Výrobce ukládá dodržení min. teploty vratné vody 60°C a návrhového tepelného spádu otopné soustavy 75-60 °C. Pro zabezpečení tohoto režimu je nutné: Osadit termoregulační ventil např. ESBE TV25 s otevírací teplotou 60 °C. Při teplotě 60 °C se termoregulační ventil otevře a do okruhu krbových kamen se vpustí kapalina z okruhu otopné soustavy. Přívody termoregulačního ventilu jsou stále otevřeny, tímto způsobem je zajištěna minimální teplota vratné vody do výměníku.	Výrobca ukladá dodržanie min. teploty vratnej vody 60 °C a návrhového tepelného spádu vykurovacej sústavy 75 - 60 °C. Pre zabezpečenie tohto režimu je nutné: Osadiť termoregulačný ventil napr. ESBE TV 25 s otváracou teplotou 60 °C. Pri teplote 60 °C sa termoregulačný ventil otvorí a do okruhu krbových kachlí sa vpustí kvapalina z okruhu vykurovacej sústavy. Prívody termoregulačného ventilu sú stále otvorené, týmto spôsobom je zaistená minimálna teplota vratnej vody do výmenníka.
22	22
A – Výstup topné vody B – Vstup vratné vody C – Vstup chladící vody do vychlazovacího výměníku (smyčky) D – Výstup chladící vody do odpadu	A – Výstup vykurovacej vody B – Vstup vratnej vody C – Vstup chladiacej vody do vychladzovacieho výmenníka (slučky) D – Výstup chladiacej vody do odpadu
Vychlazovací výměník (smyčka) proti přetopení (13) nesmí být použita k jiným účelům než je ochrana proti přetopení!	Vychladzovací výmenník (slučka) proti prekúreniu (13) nesmie byť použitá na iné účely ako je ochrana proti prekúreniu!
1. Teplovodní výměník	1. Teplovodný výmenník
2. Oběhové čerpadlo	2. Obehové čerpadlo
3. Expanzní nádoba	3. Expanzná nádoba
4. Otopné těleso	4. Vykurovacie teleso
5. Vypouštěcí ventil	5. Vypúšťací ventil
6. Pojistný ventil	6. Poistný ventil
7. Termostatický ventil např. ESBE TV 25 (60 °C)	7 . Termostatický ventil napr. ESBE TV 25 (60 °C)
8. Kulový kohout	8. Guľový kohút
9. Filtr uzavírací BALL	9. Filter uzatvárací BALL
10. Tlakoměr	10. Tlakomer
11. Odvzdušňovací ventil	11. Odvzdušňovací ventil
12. Odpad	12. Odpad
13. Chladící výměník (smyčka)	13 . Chladiaci výmenník (slučka)
14. Pojistný teplotní ventil	14. Poistný teplotný ventil

Pôvodný text	Slovenčina
Příloha 3	Príloha 3

Pôvodná strana 29

Pôvodný text	Slovenčina
Informativní schéma otopné soustavy 2	Informatívna schéma vykurovacej sústavy 2
CZ	CZ
Kombinovaná otopná soustava Elektrokotel + Krbová kamna	Kombinovaná vykurovacia sústava Elektrokotol + Krbové kachle
s rozdělením na otopné větve A a B a použitím záložního	s rozdelením na vykurovacie vetvy A a B a použitím záložného
zdroje.	zdroje.
Vratné potrubí TUV Přívodní potrubí TUV	Vratné potrubie TÚV Prívodné potrubie TÚV
LEGENDA:	LEGENDA:
1. Krbová kamna s výměníkem	1. Krbové kachle s výmenníkom
2. Oběhové čerpadlo	2. Obehové čerpadlo
3. Expanzní nádoba	3. Expanzná nádoba
4. Termoregulační ventil např. ESBE TV 25 (60 °C)	4. Termoregulačný ventil napr. ESBE TV 25 (60 °C)
5. Pojistný ventil	5. Poistný ventil
6. Filtr uzavírací	6. Filter uzatvárací
7. Kulový kohout	7. Guľový kohút
8. Tlakoměr	8. Tlakomer
9. Elektrokotel	9. Elektrokotol
10. Odvzdušňovací ventil	10. Odvzdušňovací ventil
11. Příložný termostat	11. Príložný termostat
12. Záložní zdroj A – Přípojka k celkové otopné soustavě B – Přípojka k části otopné soustavy	12 . Záložný zdroj A – Prípojka k celkovej vykurovacej sústave B – Prípojka k časti vykurovacej sústavy
Výrobce ukládá dodržení min. teploty vratné vody 60° C a návrhového tepelného spádu otopné soustavy 75-60 °C. Pro zabezpečení tohoto režimu je nutné: Osadit termoregulační ventil např. ESBE TV25 s otevírací teplotou 60 °C. Při teplotě 60 °C se termoregulační ventil otevře a do okruhu krbových kamen (3-1) se vpustí kapalina z okruhu otopné soustavy B popř. A+B. Přívody termoregulačního ventilu 1 a 3 jsou stále otevřeny, tímto způsobem je zajištěna minimální teplota vratné vody do výměníku.	Výrobca ukladá dodržanie min. teploty vratnej vody 60 °C a návrhového tepelného spádu vykurovacej sústavy 75 - 60 °C. Pre zabezpečenie tohto režimu je nutné: Osadiť termoregulačný ventil napr. ESBE TV 25 s otváracou teplotou 60 °C. Pri teplote 60 °C sa termoregulačný ventil otvorí a do okruhu krbových kachlí (3 - 1) sa vpustí kvapalina z okruhu vykurovacej sústavy B popr. A+B. Prívody termoregulačného ventilu 1 a 3 sú stále otvorené, týmto spôsobom je zaistená minimálna teplota vratnej vody do výmenníka.
Topný okru A: Celkový otopný okruh. Vhodný pro současný provoz obou spotřebičů Topný okru B: Část otopného okruhu. Vhodný pouze pro krbová kamna. Oddělovací ventily otopných okruhů I-II: Slouží k oddělení otopných okruhů A a B.	Vykurovací okruh A: Celkový vykurovací okruh. Vhodný pre súčasnú prevádzku oboch spotrebičov Vykurovacie okru B: Časť vykurovacieho okruhu. Vhodný iba pre krbové kachle. Oddeľovacie ventily vykurovacích okruhov I-II: Slúžia na oddelenie vykurovacích okruhov A a B.
Příloha 4	Príloha 4
23	23

Pôvodná strana 30

Pôvodný text	Slovenčina
ZÁRUČNÍ LIST	ZÁRUČNÝ LIST
Při dodržení způsobu používání, obsluhy a údržby výrobku uvedeném v návodu k obsluze, ručíme 24 měsíců od doby převzetí spotřebitelem za to, že výrobek bude mít po celou dobu záruky vlastnosti stanovené příslušnými technickými normami a podmínkami – zák. č.89/2012 Sb. v platném znění, zák. 634/92 Sb. v platném znění, (nebo dle platných předpisů pro tento druh spotřebičů v zemích, kde jsou instalovány).	Pri dodržaní spôsobu používania, obsluhy a údržby výrobku uvedenom v návode na obsluhu, ručíme 24 mesiacov od doby prevzatia spotrebiteľom za to, že výrobok bude mať po celú dobu záruky vlastnosti stanovené príslušnými technickými normami a podmienkami – zák. č.89/2012 Zb. v platnom znení, zák. 634/92 Zb. v platnom znení, (alebo podľa platných predpisov pre tento druh spotrebičov v krajinách, kde sú inštalované).
Vyskytne-li se na výrobku v záruční době vada, která nebyla způsobena spotřebitelem (uživatelem), neodvratnou událostí (např. živelná pohroma), neoprávněnými úpravami či opravami, popř. užíváním výrobku v rozporu s návodem k obsluze, bude výrobek spotřebiteli bezplatně opraven. Pro urychlení případné reklamace výrobku doporučujeme zaslání WYŁlněné a potvrzené kopie záručního listu nebo prodejního paragonu (případně faktury). Záruka se nevztahuje na opotřebení způsobené obvyklým užíváním.	Ak sa vyskytne na výrobku v záručnej dobe vada, ktorá nebola spôsobená spotrebiteľom (užívateľom), neodvratnou udalosťou (napr. živelná pohroma), neoprávnenými úpravami či opravami, popr. používaním výrobku v rozpore s návodom na obsluhu, bude výrobok spotrebiteľovi bezplatne opravený. Pre urýchlenie prípadnej reklamácie výrobku odporúčame zaslanie WYŁlnenej a potvrdenej kópie záručného listu alebo predajného paragónu (prípadne faktúry). Záruka sa nevzťahuje na opotrebenie spôsobené obvyklým užívaním.
Reklamace uplatňujte u Vašeho odborného prodejce nebo přímo u výrobce.	Reklamácie uplatňujte u Vášho odborného predajcu alebo priamo u výrobcu.
Záruční a pozáruční opravy v České republice zajišťuje firma: Servisní oddělení HAAS+SOHN Rukov s.r.o.	Záručné a pozáručné opravy v Českej republike zaisťuje firma: Servisné oddelenie HAAS+SOHN Rukov s.r.o.
Hašlerova 2247 Varnsdorf	Hašlerova 2247 Varnsdorf
407 47	407 47
Česká republika tel.: +420 412 510 101 e-mail: reklamace@haassohn.com www.haassohn-rukov.cz	Česká republika tel.: +420 412 510 101 e-mail: reklamace@haassohn.com www.haassohn-rukov.cz
Pracovní doba: Pondělí – pátek 7.00 – 15.00 hod.	Pracovná doba: Pondelok - piatok 7.00 - 15.00 hod.
Záruční doba se prodlužuje o dobu, po kterou byl výrobek v opravě. Pro výměnu výrobku nebo zrušení kupní smlouvy platí příslušná ustanovení občanského zákoníku zák. č. 89/2012 Sb. v platném znění, (nebo dle platných předpisů pro tento druh spotřebičů v zemích, kde jsou instalovány).	Záručná doba sa predlžuje o dobu, počas ktorej bol výrobok v oprave. Pre výmenu výrobku alebo zrušenie kúpnej zmluvy platia príslušné ustanovenia Občianskeho zákonníka zák. č. 89/2012 Zb. v platnom znení, (alebo podľa platných predpisov pre tento druh spotrebičov v krajinách, kde sú inštalované).
Dvířka	Dvierka
Volně ložené clony	Voľne ložené clony
Povrchová úprava (dvířka)	Povrchová úprava (dvierka)
Klika (madlo)	Kľučka (madlo)
Výměník	Výmenník
Povrchová úprava (obklady)	Povrchová úprava (obklady)
Obklady	Obklady
Popelník	Popolník

Pôvodný text	Slovenčina
Příslušenství	Príslušenstvo
Vyzdívka (šamot)	Vymurovka (šamot)
Víko	Veko
Vyzdívka (vermiculite)	Vymurovka (vermiculite)
Povrchová úprava (těleso)	Povrchová úprava (teleso)
Datum	Dátum
Značka výstupní kontroly	Značka výstupnej kontroly
Podpis	Podpis
Datum prodeje	Dátum predaja
Razítko prodejny	Pečiatka predajne
Podpis	Podpis

Pôvodná strana 32

Pôvodný text	Slovenčina
Datum na-	Dátum na-
hlášení závady	hlásenie závady
Datum opravy	Dátum opravy
Číslo proto-	Číslo preto-
kolu o opravě	kolu o oprave
Podpis se-	Podpis zo-
rvisního technika	rvisného technika
Závada – Způsob odstranění	Závada – Spôsob odstránenia
Výrobce:	Výrobca:
NÁDRAŽNÍ 260, JIŘETÍN POD JEDLOVOU, ČESKÁ REPUBLIKA IČ: 62740989 DIČ: CZ62740989	NÁDRAŽNÁ 260, GERETÍN POD JEDLOVOU, ČESKÁ REPUBLIKA IČO: 62740989 DIČ: CZ62740989
Všechny dokumenty jako např. všeobecný návod, technická dokumentace, Prohlášení o vlastnostech atd. a kontaktní údaje najdete na adrese:	Všetky dokumenty ako napr. všeobecný návod, technická dokumentácia, Vyhlásenie o vlastnostiach atď. a kontaktné údaje nájdete na adrese:
www.haassohn-rukov.cz	www.haassohn-rukov.cz

Krbová kamna s teplovodním výměníkem

Všeobecný návod k obsluze, montáži a údržbě
Krbová kamna s teplovodním výměníkem

CZ

/haassohnrukov

0416427131400r

Přečtěte si prosím pozorně tento návod k obsluze. Budete v něm informováni o funkci a zacházení s těmito kamny a navíc můžete ušetřit správným topením palivo a chovat se šetrně k životnímu prostředí. Informace o údržbě a čištění, případně další doplňující informace naleznete v samostatné **technické dokumentaci**, která je nedílnou součástí každé dodávky kamen.

Poznámky v textu



Nejdůležitější jsou poznámky nadepsané **VAROVÁNÍ**. Poznámky nadepsané **VAROVÁNÍ** Vás upozorňují na **vážné nebezpečí poškození topidla či poranění.**



Poznámka nadepsaná **Upozornění** Vás upozorňuje na možná poškození Vašeho topidla.



Poznámka jako taková Vás upozorňuje zcela obecně na informace důležité k provozu Vašeho topidla.

CZ

Obsah

1. Technická specifikace 1
1.1. Princip vytápění 1
1.2. Konstrukční provedení 1

2. Spalovací proces 2
2.1. Množství paliva a nastavení spalovacího procesu 2
2.2. Palivo 3

3. Bezpečnost provozu 3
3.1. Všeobecná ustanovení 3
3.2. Bezpečná vzdálenost kamen od hořlavých hmot 4
3.3. Bezpečná vzdálenost kamen od nehořlavých hmot 4
3.4. Bezpečná vzdálenost kouřovodu od hořlavých hmot 4
3.5. Pokyny pro bezpečný provoz 4

4. Instalace krbových kamen a jejich napojení na komín 5
4.1. Připojení kamen ke komínu nebo komínové vložce 5
4.2. Napojení kamen na komínový průduch 5
4.3. Pokyny pro instalaci a zajištění kouřovodu 5
4.4. Instalace (ustavení) kamen do prostoru (místnosti) 6
4.5. Připojení kamen s výměníkem k otopné soustavě 6
4.6. Pokyny pro montáž a použití tlakových expanzních nádob 7
4.7. Čistění topidla a komínu 8
4.8. Požár v komíně 8
4.9. Externí přívod spalovacího vzduchu 8

5. Návod k obsluze 9
5.1. První uvedení krbových kamen do provozu 9
5.2. Zapálení a topení 9
5.3. Přikládání paliva 10
5.4. Čistota skla 10
5.5. Provoz během přechodného období a při zhoršených klimatických podmínkách 10
5.6. Záměna teplovodního výměníku za záslepný člen 10
5.7. Vynášení popela 11

6. Čištění a údržba 11
6.1. Čištění topidla 11
6.2. Čištění skla 11
6.3. Čistění keramiky, kachlí a přírodního kamene 11
6.4. Čistění teplovodního výměníku 12
6.5. Těsnící šňůry a pásky 12
6.6. Náhradní díly 12

7. Problém, příčina, náprava 12

8. Nejčastější závady a dotazy na ně 14
8.1. Prasklá (vypadlá) vyzdívka ve spalovacím prostoru 14
8.2. Rozbité sklo 14
8.3. Clony pro směrování tahu 15
8.4. Prasklá boční dlaždice 15
8.5. Vyměnitelný výměník (pouze některé typy) 15

9. Záruka a servis 16
9.1. Všeobecně 16
9.2. Záruční podmínky 16
9.2.1. Prodloužená záruční doba 16
9.3. Záruční a pozáruční servis 16
9.4. Skutečnosti pro neuznání reklamačního nároku 16

9.5. Jak reklamovat? 17
9.6. Pokyny pro objednávání náhradních dílů 18

10. Ostatní 18
10.1. Příslušenství dodávané s kamny 18
10.2. Zvláštní příslušenství na objednávku 18
10.3. Vytypované náhradní díly 18
10.4. Balení krbových kamen a likvidace odpadu 18
10.5. Prohlášení o vlastnostech 19

11. Přílohy 19

Parametry uvedené na výrobním štítku podle EN 16510

Parametr	Jednotka	Vysvětlení
P_{nom}	kW	Jmenovitý tepelný výkon
P_{part}	kW	Jmenovitý tepelný výkon při částečném zatížení
P_{SHnom}	kW	Výkon do prostoru
P_{SHpart}	kW	Výkon do prostoru při částečném zatížení
P_{Wnom}	kW	Výkon do vody
P_{Wpart}	kW	Výkon do vody při částečném zatížení
CO_{nom} (13% O_2)	mg/m³	Emise CO při jmenovitém tepelném výkonu
CO_{part} (13% O_2)	mg/m³	Emise CO při částečném zatížení
NOx_{nom} (13% O_2)	mg/m³	Emise NOx při jmenovitém tepelném výkonu
NOx_{part} (13% O_2)	mg/m³	Emise NOx při částečném zatížení
OGC_{nom} (13% O_2)	mg/m³	Emise OGC při jmenovitém tepelném výkonu
OGC_{part} (13% O_2)	mg/m³	Emise OGC při částečném zatížení
PM_{nom} (13% O_2)	mg/m³	Emise prachu při jmenovitém tepelném výkonu
PM_{part} (13% O_2)	mg/m³	Emise prachu při částečném zatížení
η_{nom}	%	Energetická účinnost při jmenovitém tepelném výkonu
η_{part}	%	Energetická účinnost při částečném zatížení
p_{nom}	Pa	Minimální tah komína při jmenovitém tepelném výkonu
p_{part}	Pa	Minimální tah komína při částečném zatížení
T_{snom}	°C	Výstupní teplota spalin při jmenovitém tepelném výkonu
T_{spart}	°C	Výstupní teplota spalin při částečném zatížení
pw	bar	Maximální provozní přetlak výměníku
d_R	mm	Minimální vzdálenost k hořlavému materiálu — zadní
d_S	mm	Minimální vzdálenost k hořlavému materiálu — boční
d_C	mm	Minimální vzdálenost k hořlavému materiálu — ke stropu
d_P	mm	Minimální vzdálenost k hořlavému materiálu — čelní
d_F	mm	Minimální vzdálenost k hořlavému materiálu — čelní v dolní části sálání
d_L	mm	Minimální vzdálenost k hořlavému materiálu — čelní v boční části sálání
d_B	mm	Minimální vzdálenost k hořlavému materiálu — spodní
el_{SB}	W	Spotřeba pomocné el. energie v pohotovostním režimu
el_{max}	W	Spotřeba pomocné el. energie při jmenovitém tepelném výkonu
el_{min}	W	Spotřeba pomocné el. energie při částečném zatížení
W_{max}	W	Maximální el. příkon
E, f	V, Hz	Napájecí napětí, frekvence

1. Technická specifikace

Krbová kamna jsou určena k vytápění obytných místností, rekreačních zařízení i pracovních míst, kde je záměrem zvýšení tepelné pohody, ke které přispívá i vjem z pohledu na plamen. Teplovodní systém může být otevřený nebo uzavřený a může být proveden s pomocným oběhovým čerpadlem nebo jako samotížný bez oběhového čerpadla. Do teplovodního okruhu lze začlenit např. zásobníkový ohřívač užitkové vody. Vhodným řešením je i zapojení kamen ke stávajícímu topnému systému s plynovým kotlem (elektrokotlem, příp. i jinými topidly). Pro zajištění bezpečného provozu kamen a automatické zálohování funkce oběhového čerpadla při výpadku el. energie je vhodné použití záložního zdroje (viz. příloha 3). Krbová kamna by neměla být jediným zdrojem tepla v budově (objektu).

1.1. Princip vytápění

Moderní kamna jsou konstruována pro spalování dřeva, ekobriket a u některých typů i uhelných briket prohořívacím systémem, který zaručuje velice dobré spalovací podmínky.
Kamna předávají i více než 70% tepelného výkonu prostřednictvím teplovodního výměníku do okruhu ústředního nebo etážového topení. Zbytkovým využitelným teplem je ohříván vzduch v prostoru, kde se kamna nacházejí.
Ohřevu vzduchu v místnosti a vytvoření útulného obytného klimatu (tepelné pohody) je dosaženo převážně konvekčním teplem, částečně i teplem sálavým. Tímto systémem je možno i velmi chladné, dlouho nevytápěné místnosti velmi rychle vytopit. Princip konvekčního vytápění spočívá v tom, že vzduch z místnosti vstupuje do kamen ve spodní části a při postupu vzhůru se ohřívá v konvekčním prostoru tvořeného dvojitým pláštěm topidla, dále pak proudí otvory, které se nacházejí v horní části kamen opět do místnosti. Sálavé teplo je získáváno z povrchových ploch kamen (kov, keramika, sklo). Vzhledem ke konstrukci je pak největším zdrojem sálavého tepla prosklený prostor dvířek.

1.2. Konstrukční provedení

Kamna jsou svařena z ocelových plechů o tloušťce 2-5 mm. V prostřední části kamen je spalovací komora uzavíratelná pomocí přikládacích dvířek, která jsou u některých typů opatřena samozavíracím mechanismem. Dvířka jsou osazena speciálním velkoplošným sklem, které je schopno odolávat teplotám až 800 ºC.
Vnitřní prostor spalovací (plnící) komory je vyložen tepelně a pevnostně odolnými tvarovkami. Tvarovky nejsou spojeny žádnou výmazovou hmotou z důvodu předejít jejich poškození vlivem tepelných dilatací. V horní části spalovací komory jsou usměrňovače toku spalin (clony) do odtahového hrdla, které mohou býti jak pevné tak i volně ložené. Volně ložený usměrňovač spalin (clona) může sloužit i jako držák šamotových tvarovek. Ve spodní části spalovacího komory je zpravidla umístěn rošt. Před roštem je umístěna zábrana proti vypadávání a sesouvání paliva na dvířka (čelní sklo). Pod roštem je prostor pro popelníkovou zásuvku. Prostor ve spodní části kamen může být využit jako zásobník paliva.
Opláštění kamen může být provedeno z ocelového plechu, keramických dlaždic popř. silnostěnnými kachlemi nebo přírodním kamenem. Ocelová konstrukce kamen včetně plechových obkladů je chráněna speciální žáruvzdornou barvou.
Součástí tělesa kamen je teplovodní výměník svařený z ocelových plechů (trubek) tl. 4 - 5 mm. Výměník může být pevnou součástí kamen nebo může být odnímatelný. Odnímatelný výměník je přišroubován k tělesu kamen. Lze jej v těchto případech vyjmout a nahradit příslušnou záslepkou, tím se kamna upraví na plně teplovzdušný provoz (ohřev vzduchu). Vývody topné vody jsou umístěny na zadní straně výměníku. Vývod teplé vody je označen červeně. Vratná (chladnější) voda je označena modře.

! UPOZORNĚNÍ

Krbová kamna nemají charakter stáložárného topidla a jsou určena k periodickému – přerušovanému (dočasnému) provozu.

CZ

2. Spalovací proces

2.1. Množství paliva a nastavení spalovacího procesu

Spalování dřeva, ekobriket a u některých typů i uhelných briket v krbových kamnech je systémem prohořívacím, což znamená, že spalování probíhá v celé sázce paliva naráz. Pro zajištění optimálních podmínek snadného podpalu a následného rozhoření je nutné pod hořící palivo, přes rošt, přivést dostatečné množství vzduchu – označený jako **primární**, který je vždy regulovatelný. Se vzrůstající teplotou spalin se začínají uvolňovat plynné složky paliva, které by bez dalšího přívodu vzduchu nevykonaly žádnou práci v podobě tepelné energie, proto je nutné přivést další vzduch do úrovně výšky plamenů, kde proces spalování těchto plynných složek může dále probíhat, tímto již většinou zaniká požadavek na potřebu přívodu vzduchu primárního, naopak vzniká požadavek na přívod vzduchu **sekundárního**, případně zde může být i přívod vzduchu **terciální**. Přívod sekundárního vzduchu, který je zpravidla regulovatelný, zkvalitňuje jak spalování, tak i **napomáhá k samočinnému čistění skla dvířek**. Terciální vzduch je určen ke zdokonalení celkového procesu spalování, bývá pevně dán (nelze jej regulovat). Při správném množství a poměru vzduchů přivedených do správných míst spalovací komory se účinnost spalování zvýší a tím se snižuje emise škodlivých plynů do ovzduší. Rozmístění regulátorů přívodů vzduchů je znázorněno na schématu v technické dokumentaci, která je součástí každé dodávky krbových kamen.
Krbová kamna již dnes dosahují účinnosti spalování až 85% a mohou být zařazena mezi špičkové výrobky.
Dosažený tepelný výkon topidla je závislý na množství spáleného paliva za určitý časový úsek, jeho kvality a účinnosti spalovacího procesu. Podle **tabulky č. 2** výhřevností paliv si můžete udělat představu o dosažitelném výkonu při spálení 1 kg dřeva za hodinu při jeho 20% vlhkosti. Dále platí, že se vzrůstající vlhkostí paliva také výrazně klesá jeho výhřevnost.
V podmínkách zkušebny byla odzkoušena regulovatelnost topidla v rozmezí 30 – 100 % jmenovitého výkonu. Regulace výkonu byla provedena pomocí tahu komína a množstvím paliva. V praxi se kamna většinou regulují pomocí regulátorů vzduchů, zejména primárním přívodem vzduchu. Přesné nastavení spalovacího procesu pomocí regulátorů nelze jednoznačně definovat. Je ovlivněno řadou faktorů – vlhkostí paliva, druhem paliva, tahem komína, venkovními tlakovými podmínkami atd. Proto si spalovací proces (intenzitu a kvalitu plamene) musíme doregulovat podle stávajících podmínek. Schopnost účinně seřídit spalovací proces se zvýší s Vašimi zkušenostmi při používání výrobku. Podrobnější tabulka s nastavením regulátorů pro přívod vzduchu je součástí technické dokumentace, kde jsou uvedeny skutečné hodnoty, které byly odzkoušeny v daných zkušebních podmínkách ve státní zkušebně. Níže uvedená tabulka č.1. slouží jen jako všeobecná informace pro regulaci přívodů vzduchu.

CZ

palivo	množství paliva	primární vzduch	sekundární vzduch	terciální vzduch
		regulovatelný	regulovatelný	neregulovatelný
dřevěná polena, dřevěné brikety	2 - 3 polena (asi 2 - 3 kg), 2 - 4 ks (asi 2 - 3 kg)	uzavřen nebo podle potřeby otevřen dle daných spalovacích podmínek	max. otevřen	pevně nastaven
uhelné brikety	2 - 3 ks (asi 2 - 3 kg)		½ otevřen	pevně nastaven

Tabulka č. 1

Tipy pro spalování dřeva:

- Po každém zátopu v kamnech ponechejte regulátor primárního vzduchu otevřen raději déle, docílíte tím lepšího rozhoření paliva.
- Před přiložením paliva je vhodné plně otevřít regulátor primárního vzduchu.
- Při spalování dřeva bezpodmínečně dbejte na to, aby bylo dřevo suché s maximální vlhkostí 20%.

Tipy pro spalování uhelných briket:

- Pro optimální hoření přikládejte brikety přímo na průduchy roštu, palivo se tím lépe spálí.
- Dbejte na to, aby množství paliva odpovídalo požadavkům na tepelný výkon, který potřebujete, tzn. že pro udržení žáru postačí pouze několik briket, jinak budou kamna tepelně přetěžovaná.

Výhřevnost uhelných briket může dosahovat až 6 kWh/1kg, tedy o cca 40% větší než dřevo!

2.2. Palivo

V krbových kamnech je možné spalovat kusové dřevo, brikety z lisovaného dřeva a u některých typů i uhelné brikety. Vlhkost spalovaného dřeva by měla být menší než 20%, optimálně 10%. Zde platí pravidlo, čím menší obsah vody v palivu, tím je jeho výhřevnost vyšší. Doporučená vlhkost dřeva se docílí skladováním po dobu alespoň dvou let ve větraném přístřešku. Obsah vody v briketách musí být definován výrobcem briket. Brikety je nutno skladovat v suchém prostředí, jinak hrozí nebezpečí rozpadnutí. Doporučená velikost kusového dřeva pro skladování a spalování by měla být průměru 3-6 cm a délce 20-30 cm. **V krbových kamnech je zakázáno spalovat uhlí a koks.** Jako palivo nikdy nepoužívejte hořlavé kapaliny nebo odpady typu: tapety, dřevotřískové desky, umělé hmoty, napouštěné dřevo nebo samotné hobliny, piliny. Spalování takovýchto materiálů škodí nejen životnímu prostředí, ale také zkracuje životnost kamen, navíc může dojít i k poškození kamen/komína.

Poznámka

Kůru, která se nachází na dřevěných polenech, je samozřejmě také možno spalovat.

Výhřevnost některých druhů dřeva při 20% vlhkosti

Druh dřeva	Výhřevnost kWh/plm	Výhřevnost kWh/1 kg	Hmotnost kg/plm
Smrk, jedle	1957	4,0	485
Modřín	2461	4,0	610
Borovice	2280	4,0	565
Dub, buk	2743	3,8	726

Tabulka č. 2 plm = plnometr (m^3)

CZ

3. Bezpečnost provozu

3.1. Všeobecná ustanovení

Spotřebič smí být používán v normálním - vnitřním prostředí dle místních předpisů a norem. Při změně tohoto prostředí, kdy by mohlo vzniknout byť i přechodné nebezpečí požáru nebo výbuchu (např. při lepení lina, PVC, při práci s nátěrovými hmotami apod.) musí být kamna včas, před vznikem nebezpečí, vyřazena z provozu. Dále je kamna možné používat až po důkladném odvětrání prostoru.

VAROVÁNÍ

Kamna nesmí být uváděna do provozu společně s aut. řízenými ventilačními systémy v bytě.

Poznámka

Výjimky:
Kamna s certifikátem RLU mohou být provozována i s ventilačními systémy (např. digestoří, nebo odvětrávanou sušičkou prádla) za předpokladu, že jsou řádně připojena k externímu přívodu vzduchu.

3.2. Bezpečná vzdálenost kamen od hořlavých hmot

Při instalaci kamen v prostoru s předměty, které obsahují hořlavé materiály (tab. č. 3), musí být dodrženy bezpečnostní vzdálenosti. **Bezpečnostní vzdálenosti jsou uvedené na výrobním štítku a v technickém listu výrobku.** Pro názornost nahlédněte do přílohy č.1.

Třídy reakce na oheň stavebních výrobků

Třída reakce na oheň		**Orientační příklad výrobku**
nehořlavé	A1	výrobky z keramiky, žuly, pískovce, skla, kovu, betonu, tepelně izolační deska z minerálních vláken
	A2	sádrokartonová nebo sádrovláknitá deska
hořlavé	B	kontaktní zateplovací systém s hořlavým tepelným izolantem (např. expandovaný polystyren), vinylové podlahy, cementotřískové desky
	C	dřevo listnaté, překližka, tvrzený papír, umakart, deska z fenolické pěny
	D	konstrukční dřevo, dřevotřískové desky, solodur, korkové desky, pryž, podlahoviny
	E	dřevovláknité desky, polystyren, polyuretan
	F	výrobky, u kterých třída nebyla stanovena

Tabulka č. 3

3.3. Bezpečná vzdálenost kamen od nehořlavých hmot

Při instalaci kamen v prostoru s předměty, které neobsahují hořlavé materiály (tab. č. 3), musí být dodrženy minimální vzdálenosti ze zadní strany **100 mm**. Z boční strany, pokud není prosklená, **200 mm**. Minimální vzdálenost od prosklených ploch je shodná se vzdálenostmi od hořlavých materiálů, viz výrobní štítek a technický list.

CZ

3.4. Bezpečná vzdálenost kouřovodu od hořlavých hmot

Bezpečná vzdálenost od obložení zárubní dveří a podobně umístěných stavebních konstrukcí z hořlavých hmot a od instalací potrubí včetně jeho izolací je **min. 200 mm**. Od ostatních částí konstrukcí z hořlavých hmot **min. 400 mm**. Jedná se například o stavební hmoty dle tabulky č. 3.

3.5. Pokyny pro bezpečný provoz

K zatápění a topení nesmí být používány žádné hořlavé kapaliny! Dále je zakázáno spalovat jakékoliv plasty, dřevěné materiály s různými chemickými pojivy (dřevotřísky atd.) a také domovní netříděný odpad se zbytky plastů aj.
Kamna musí obsluhovat pouze dospělé osoby! Ponechat děti u kamen bez dozoru dospělých je nepřípustné. Povrch kamen je přehřátý, zejména prosklené plochy, dotykem si můžete způsobit těžké popáleniny. Provoz kamen vyžaduje občasnou obsluhu a dozor. Pro bezpečné ovládání regulátorů a pro manipulaci s uzávěry dvířek slouží ochranná rukavice, která je součástí každé dodávky kamen. Na kamna je zakázáno během provozu a dokud jsou teplá, odkládat jakékoli předměty z hořlavých hmot, které by mohly způsobit požár. Do rozehřáté pícky s keramickým obkladem nepokládejte žádné nádoby se studeným obsahem, hrozí prasknutí obkladu.
Dbejte na zvýšenou opatrnost při manipulaci s popelníkem a při odstraňování horkého popela, protože hrozí nebezpečí popálení. Horký popel nesmí přijít do styku s hořlavými předměty – např. při sypání do nádob komunálního odpadu.

Kamna smí být provozována pouze podle tohoto návodu. Na kamnech není přípustné provádět žádné neoprávněné úpravy.

4. Instalace krbových kamen a jejich napojení na komín

UPOZORNĚNÍ

Při montáži krbových kamen musí být dodrženy všechny místní předpisy, včetně předpisů, které se týkají národních a evropských norem pro tento druh spotřebiče.

4.1. Připojení kamen ke komínu nebo komínové vložce

Připojení krbových kamen na komínový průduch smí být provedeno pouze dle místních předpisů pro tento druh spotřebičů. Pro názornost nahlédněte do **přílohy č.2**.
Pro zajištění správné funkce kamen je nutné, aby byl zaručen správný tah komína v hrdle kouřovodu. Údaj o minimálním tahu je vždy uveden v technické dokumentaci pro příslušný typ kamen. Nedodržení doporučeného tahu komína může způsobit trvalé poškození konstrukce kamen. Při nízkém tahu komína dochází k začernání skla, snížení tepelného výkonu topidla, zanášení kouřových cest. Při přikládání může dojít k úniku spalin do místnosti. Z tohoto důvodu doporučujeme pravidelnou kontrolu komína a pravidelné provádění údržby topidla.
V případech, kdy je tah komína příliš vysoký a přesáhne **20 Pa** je vhodné nainstalovat vhodnou komínovou klapku (např. kouřová trubka s klapkou). Příliš vysoký tah může být zdrojem potíží při provozu, např. příliš intenzivním spalováním, vysokou spotřebou paliva a také může vést k trvalému poškození topidla.

Poznámka

Krbová kamna se zadním vývodem doporučujeme připojit ke komínu přímým napojením s max. délkou 0,5 m bez použití kolena. Jakýkoliv jiný způsob napojení doporučujeme konzultovat s odbornou kominickou firmou.

CZ

4.2. Napojení kamen na komínový průduch

Krbová kamna doporučujeme připojit na samostatný komínový průduch. Ke společnému komínovému průduchu je možné kamna připojit jen při dodržení místních předpisů a norem. Kamna nelze napojit na společný průduch s plynovým spotřebičem. Nejmenší účinná výška komínového průduchu je 5 m. V jednotlivých případech je možno připojit spotřebič i do komínového průduchu s menší účinnou výškou než 5 m, pokud se prokáže výpočtem spalinové cesty (podle kapitoly 5 normy) že je tato výška pro připojovaný spotřebič dostačující.

Poznámka

Kruhový komínový průduch musí mít průměr nejméně 140 mm (min 0,015 m2). Pro krbová kamna s průměrem hrdla kouřovodu 150 mm musí být průměr komínového průduchu nejméně 150 mm.

4.3. Pokyny pro instalaci a zajištění kouřovodu

Odtahové hrdlo spojte s komínem nejkratší možnou cestou tak, aby délka kouřových cest byla maximálně 1,5 m dlouhá. Kouřové roury a koleno mezi sebou těsně spojte s přesahem min. 60 mm a dbejte na to, aby byly spoje sestaveny vždy souhlasně s prouděním spalin. Spoj kouřovodu a odtahového hrdla kamen zajistěte

nýtem nebo kolíkem, totéž udělejte i s kouřovými rourami a kolenem. Otvor vstupu do komína opatřete kovovou zděří, odpovídajícího průměru. Kouřovod by měl směrem k sopouchu stoupat pod úhlem cca 10°.

4.4. Instalace (ustavení) kamen do prostoru (místnosti)

Před instalací krbových kamen je nutné provést ověření nosnosti podlahy (stropu), zda splňuje podmínky únosnosti pro příslušný typ kamen v závislosti na jejich hmotnosti. Kamna musí být nainstalována na tepelně-izolační nehořlavé podložce, která přesahuje půdorys kamen **po stranách a vzadu minimálně o 100 mm a vpředu o 300 mm**. Pokud se použije plechová podložka, musí mít tloušťku **min. 2 mm**. Pro názornost nahlédněte do **přílohy č. 1**.

Poznámka

Pro možnost čištění spotřebiče, kouřovodu a komína je ke snadnému přístupu nutné ponechat dostatečný prostor.

4.5. Připojení kamen s výměníkem k otopné soustavě

UPOZORNĚNÍ

Projekt a montáž teplovodního rozvodu nebo zásobníku teplé užitkové vody vždy svěřte specializované firmě! Při nedodržení pokynů v návodu k obsluze nebude uznán reklamační nárok!

Při instalaci teplovodního rozvodu je nutné respektovat požadavky na tepelné soustavy v budovách:

ČSN 06 0830	Tepelné soustavy – Zabezpečovací soustavy
ČSN 06 0310	Tepelné soustavy – Projektování a montáž
ČSN 06 0320	Příprava teplé vody - navrhování a projektování
ČSN EN 12 828	Navrhování teplovodních otopných soustav
ČSN EN 13 240	Spotřebiče na pevná paliva k vytápění obytných prostorů

UPOZORNĚNÍ

Podle čl. 3 odst. 2.3 Směrnice Rady č. 97/23/ES „Tlaková zařízení“ (odpovídá nařízení vlády č. 26/2003 Sb. – dříve nařízení vlády č. 182/1999 Sb.) **se posuzuje nutnost na vybavení krbových kamen** a krbových vložek s výměníkem (do kterých se ručně přikládá pevné palivo pro výrobu teplé vody při teplotách nepřesahujících 110° C) **pojistkou proti přehřátí**. Tam, kde je možné vychlazovací smyčku (pojistku) použít, jsou kamna vybavena jímkou pro její montáž (smyčka se dodává jako zvláštní příslušenství). U typů kamen, kde musí být vychlazovací smyčka (pojistka) použita, může být smyčka již součástí dodávky nebo zde bude možnost kamna pojistkou dodatečně doplnit. **Nutnost vybavení kamen vychlazovací smyčkou musí vždy určit projektant teplovodní soustavy.**

UPOZORNĚNÍ

Výrobce ukládá dodržení min. teploty vratné vody 60 ° C a návrhového tepelného spádu otopné soustavy 75-60 °C. Při nedodržení min. teploty vratné vody a spádové teploty otopné soustavy nebude uznán reklamační nárok!

Výměník krbových kamen je nutno s teplovodním rozvodem spojit pomocí závitového spoje. Pro tento účel je výměník kamen opatřen závitovými vývody. Se specializovanou topenářskou firmou, která bude provádět instalaci topného rozvodu, doporučujeme projednat připojení výměníku kamen, u kterého musí být zaručena

možnost jeho odpojení nebo výměny, pomocí tlakových ohebných pancéřových hadic. Tato úprava umožní snadnější montáž (demontáž) výměníku a snadné odstavení kamen od komína, sejmutí kouřovodů při jejich čištění a snadný přístup do horní části spalovacího prostoru.
V případě, že máte požadavek na občasné vytápění pouze místnosti, kde jsou kamna umístěna, je nutné výkon výměníku „přesměrovat“ tak, aby nedošlo k jeho přetopení na jiný spotřebič tepla (např. zásobník vody). Toto lze také provést instalací těles i do místnosti s kamny. Obsluha pak může výkon „přesměrovat“ zavřením ventilů jednotlivých těles nebo celé větve soustavy z ostatních místností do těchto topných těles. Zapojení s akumulační nádrží doporučujeme pouze tam, kde bude zaručen odběr alespoň 50 % jmenovitého výkonu kamen jinými tepelnými spotřebiči. (Např. kombinací akumulační nádrže a vytápěcího tělesa).
Nucenou topnou soustavu je možné proti přetopení zabezpečit např. použitím otevřené expanzní nádoby, zapojením dochlazovacího okruhu nebo vychlazovacího výměníku (smyčky). Pro případ výpadku el. energie je nejvhodnější použití záložního zdroje pro oběhové čerpadlo.
Otopná tělesa doporučujeme osadit termostatickými hlavicemi (zejména v prostoru, kde jsou umístěna kamna).

UPOZORNĚNÍ

Vychlazovací výměník (smyčka) je navržen tak, aby v plném rozsahu ochránil výměník proti jeho přetopení. Předpokladem správné funkce a připojení, je nutnost přívodu studené vody se stálým min. tlakem 2 bar a teplotě do 15° C, tj. zdroj vody musí být nezávislý na výpadku el. energie (nejlépe vodovodní řád). Chladící voda z vychlazovacího výměníku se odvádí do odpadní jímky.

Poznámka

Pro zvýšení životnosti výměníku a zlepšení fáze roztápění a hoření u nucených soustav doporučujeme pro čerpadlo instalovat **spínací termostat** nebo termoregulační ventil.

UPOZORNĚNÍ

V nejnižší části otopné soustavy **musí** být instalován vypouštěcí ventil.

UPOZORNĚNÍ

Krbová kamna vybavená výměníkem nelze používat bez připojení teplovodního rozvodu a naplnění teplonosným médiem, tzn. vody nebo mrazuvzdorné náplně doporučené k tomuto účelu. Tyto náplně mají pro zachování dlouhodobé životnosti sestavy odpovídat normě ČSN 07 7401 (Voda a pára pro tepelné a energetické zařízení).

CZ

4.6. Pokyny pro montáž a použití tlakových expanzních nádob

Montáž expanzní nádoby svěřte autorizovanému servisu. Musí být provedena dle ČSN 06 0830. Musí umožňovat kontrolu ze všech stran. Štítek nádoby musí být viditelný. Nádoba nesmí být nainstalována v místě, kde hrozí nebezpečí zmrznutí.

Tlakové expanzní nádoby patří mezi vyhrazená technická zařízení, a proto je třeba zajistit:

- Výchozí revizi u nově namontované nádoby před jejím uvedením do provozu
- Provozní revizi pravidelně 1x ročně. V rámci provozní revize se zkontroluje tlak plynu v nádobě.
- Vnitřní revizi 1x za 5 let.
- Tlakovou zkoušku 1x za 9 let.

UPOZORNĚNÍ

Tlak plynu v expanzní nádobě nesmí klesnout pod 1 bar!

UPOZORNĚNÍ

Provedení doporučených revizí vždy svěřte specializované odborné firmě.

Údržba musí být prováděna autorizovaným servisem – 1x za rok:

- Prohlídka nádoby na poškození a korozi (malé vyměnit, velké konzultovat se servisem)
- Krátké odpuštění dusíkového ventilu (pokud uniká voda nutno vyměnit nádobu nebo membránu)
- Kontrola plnění plynu – nádoba musí být prázdná
- Kontrola plnění vody v soustavě – voda musí mít teplotu okolí

4.7. Čistění topidla a komínu

Při instalaci kamen ke komínovému průduchu je nutno zabezpečit možnost čištění kouřových trubek a komína. Pravidelným čištěním kouřových trubek a spalovacího prostoru v kamnech zvýšíte užitné vlastnosti topidla. Taktéž pravidelným čištěním komína zabráníte případnému vznícení tuhých částic zplodin usazených na stěnách komína.

4.8. Požár v komíně

V případě vzniku požáru v komíně je nutné oheň v kamnech okamžitě uhasit vybráním hořících zbytků paliva pomocí lopatky do vhodné nehořlavé nádoby a ihned volat hasiče (linka 150) nebo linku 112 integrovaného záchranného systému.

CZ

4.9. Externí přívod spalovacího vzduchu

Pro proces spalování musí být zajištěn přívod dostatečného množství čerstvého vzduchu. Při spalování dřeva spotřebují kamna až 15 m³ čerstvého vzduchu za hodinu. U novodobých staveb může být jejich izolovanost od vnějšího prostředí (plastová okna apod.) velmi vysoká. Další problémy mohou způsobit odsavače vzduchu nebo jiná tepelná zařízení, které pracují v místnosti nebo v prostoru s kamny. Výrazně se tím snižuje kvalita procesu spalování doprovázeného dehtováním a zanášením kouřových cest a také může dojít při přikládání ke kouření do místnosti. Dostatečný přívod vzduchu zabezpečte otevřenými okny nebo dveřmi do vedlejší, lépe větrané místnosti. Vhodnější je však současně s instalací topidla zajistit větrací otvor pro přívod vzduchu opatřený regulační větrací mřížkou, která musí být zabezpečena proti ucpání.

UPOZORNĚNÍ

Vedení externího spalovacího vzduchu by mělo zohledňovat riziko tvorby kondenzátu a jeho negativní vliv na životnost zařízení.
Pokud se v kamnech netopí, uzavřete ovladačem přívod externího vzduchu (poloha „0“), zabráníte tím korozi kamen.
Na poškození kamen způsobené kondenzací vody se nevztahuje záruka.

5. Návod k obsluze

UPOZORNĚNÍ

Při provozu krbových kamen musí být dodrženy všechny místní předpisy, včetně předpisů, které se týkají národních a evropských norem pro tento druh spotřebiče.

5.1. První uvedení krbových kamen do provozu

Před prvním uvedením do provozu je třeba odstranit případné nálepky ze skla dvířek, díly příslušenství z popelníku, resp. z ohniště, toto platí i pro případné přepravní pojistky. Podle obrázku z technické dokumentace zkontrolujte, zda jsou správně usazeny volně ložené clony pro směrování tahu, tvárnice či zábrana (je možné, že během transportu nebo při instalaci kamen sklouzly ze správné polohy). Pokud zjistíte některou závadu v usazení, proveďte její nápravu, jinak bude ohrožena správná funkce topidla.
Na povrchovou úpravu krbových kamen je použita žáruvzdorná barva, která se při prvním zátopu, po přechodném změknutí, vytvrzuje. Při fázi změknutí dejte pozor na zvýšené nebezpečí poškození laku rukou nebo nějakým předmětem. Při prvním zátopu musí být kamna „zahořena“ malým plamenem, spalováním menšího množství paliva při nižší teplotě. Všechny materiály si musí zvyknout na tepelnou zátěž. Opatrným roztopením zabráníte vzniku trhlin v šamotových cihlách, poškození laku a deformaci materiálů konstrukce kamen. Případný zápach při vytvrzování barvy brzy zmizí – doporučujeme intenzivní odvětrání prostoru. Pokud jsou v tomto prostoru domácí zvířata nebo ptáci, přemístěte je na přechodnou dobu jinam.
U typů kamen, kde je v přikládacích dvířkách použité dělené sklo ze tří částí, zkontrolujte, zda-li nedošlo během transportu nebo během používání kamen k rozestupu jednotlivých dílů skla.
Odstranění mezer mezi skly přikládacích dvířek s děleným sklem: částečně uvolněte matice šroubů u držáků skla. Jednotlivé části skel opatrně přisuňte tak, aby se hrany skel navzájem dotýkaly. Držáky skel znovu citlivě maticemi dotáhněte.

5.2. Zapálení a topení

Pro snadnější rozhoření nejdříve položte na dno ohniště, resp. na rošt 2 až 3 menší dřevěná polena, na ně papír nebo schválené podpalovače, poté chrastí nebo dřevěné třísky, drobné dřevo a nakonec silnější polínka. Paliva naložte větší množství (cca. do 2/3 výšky vyzdívky). Naložením většího množství paliva zajistíte dostatečnou dobu hoření pro zahřátí komínového tělesa a tím i jeho správnou funkci. Regulátor primárního vzduchu otevřete na maximum. Někdy je pro lepší zapálení paliva vhodné zredukovat i přívod sekundárního vzduchu. Po zapálení musí být dvířka ohniště uzavřena. Jakmile se palivo řádně rozhoří pomocí regulátorů přívodu vzduchu, nastavte klidné, spíše tlumené spalování. Pro seřízení plamene a hoření můžete použít ustanovení z technické dokumentace nebo z tabulky č. 1.
Roštování se provádí dle potřeby ručně pomocí pohrabáče, nebo pomocí roštovací páky pokud je topidlo vybaveno pohyblivým roštem.

UPOZORNĚNÍ

Před každým zátopem zkontrolujte množství vody (tlak) v soustavě. U soustavy s nuceným oběhem zkontrolujte funkčnost oběhového čerpadla. Zkontrolujte, není-li zanesen rošt, přebytečný popel z roštu shrňte pohrabáčem.

UPOZORNĚNÍ

Dvířka ohniště (spalovací komory) a dvířka popelníku (jsou-li použity) **musí být vždy uzavřeny**, vyjma uvádění do provozu, doplňování paliva a odstraňování popela.

CZ

UPOZORNĚNÍ

Po každém delším přerušením provozu kamen je nutné před opakovaným zapálením **provést kontrolu** průchodnosti a čistoty kouřovodů, komína a spalovacího prostoru kamen.

5.3. Přikládání paliva

Pro zabránění úniku kouřových plynů do místnosti při přikládání doporučujeme: přibližně 5 až 10 vteřin před otevřením dvířek ohniště plně otevřete primární regulátor vzduchu, pak přikládací dvířka nejprve mírně pootevřete, vyčkejte několik vteřin na odsátí kouřových zplodin do komína a teprve potom dvířka otevřete naplno. Po otevření přikládacích dvířek je vždy nutné zvýšit pozornost, hrozí vypadnutí žhavých oharků. Po přiložení paliva dvířka ohniště opět uzavřete. Po rozhoření paliva (bez čadivého plamene) regulátor znovu vraťte do původní polohy (popř. uzavřete). Při přikládání dbejte na to, aby palivo nepřesahovalo nad úroveň šamotové (vermiculitové) vyzdívky spalovacího prostoru. Množství přikládaného paliva má odpovídat hodinové informativní spotřebě pro dané topidlo (viz. technická dokumentace). Při přetápění může dojít k trvalému poškození konstrukce kamen.

Poznámka

Nadměrnému unikání spalin do místnosti při přikládání, zabráníte doplňováním paliva po jeho vyhoření na žhavý základ.

5.4. Čistota skla

Na zachování čistoty průhledného okénka má vliv vedle používání vhodného paliva, dostatečného přívodu spalovacího vzduchu **(zejména sekundárního)** a odpovídajícího komínového tahu také způsob, jak jsou krbová kamna obsluhována. V této souvislosti doporučujeme přikládat pouze jednu vrstvu paliva a to tak, aby bylo palivo co nejrovnoměrněji rozprostřeno po topeništi a aby bylo co nejdále od skla. Toto platí i pro brikety (vzdálenost mezi nimi 5 až 10 mm). V případě znečištění skla při topení doporučujeme zvýšit intenzitu hoření otevřením primárního regulátoru vzduchu, čímž se většinou sklo samovolně vyčistí.

CZ

5.5. Provoz během přechodného období a při zhoršených klimatických podmínkách

V přechodném období, resp. při vyšších venkovních teplotách nad 15 °C, při deštivých a vlhkých dnech, při prudkém nárazovém větru může podle okolností dojít ke zhoršení komínového tahu (tahu z kamen), takže spaliny nejsou plně odváděny. Proto musí být krbová kamna v tomto období provozována s co nejmenším množstvím paliva, aby bylo možno otevřením přívodů vzduchu zlepšit hoření a tah komína.

5.6. Záměna teplovodního výměníku za záslepný člen

U některých typů krbových kamen je v konstrukci tělesa teplovodní výměník našroubován. Tyto typy kamen mohou být po odmontování výměníku doplněny o tzv. záslepný člen, který funguje i jako usměrňovač tahu. Takto upravená kamna jsou následně použitelná pouze pro teplovzdušný provoz. Záslepný člen se dodává jako zvláštní příslušenství s podrobným návodem na jeho instalaci.

UPOZORNĚNÍ

Krbová kamna, která jsou vybavena výměníkem nelze provozovat bez připojení k teplovodnímu systému a bez vodní náplně, příp. bez náplně nemrznoucí směsi.

5.7. Vynášení popela

Podle délky a intenzity topení je nutné pomocí pohrabáče nebo roštovacího zařízení (pokud je topidlo vybaveno pohyblivým roštem) sklepávat popel přes rošt do popelníku.
Dbejte na to, aby nebyl popelník přeplňován, mohlo by dojít k zabránění přívodu vzduchu pod rošt a následným problémům se zapálením a hořením paliva.
Popelník je nejlépe vynášet za studena při přípravě na další zatopení. Při tom je třeba dbát na to, aby byla řádně vyčištěna spalovací komora. Hromadění popela ve spalovací komoře může způsobit poškození vyzdívky.
Popel ze spáleného dřeva je možné použít do kompostů nebo jako hnojivo.

UPOZORNĚNÍ

Před vyprazdňováním popelníku zkontrolujte, zda neobsahuje žhnoucí zbytky paliva, které by mohly způsobit požár v odpadní nádobě.

6. Čištění a údržba

6.1. Čištění topidla

Krbová kamna ve studeném stavu je nutné nejméně jednou ročně (po topné sezóně), případně i častěji, vyčistit. Při čištění je třeba odstranit usazeniny v kouřovodech, spalovacím prostoru a na clonách pro směrování tahu. Opravit, nejlépe výměnou, vypadlé části vyzdívky topeniště. Úplnost vyzdívky je nutné sledovat i během topné sezóny. Mezery mezi jednotlivými tvárnicemi slouží jako tepelná dilatace zamezující popraskání tvárnic a **není vhodné** mezery jakkoli vyplňovat (např. výmazovou hmotou), tak jak bylo zvykem u starších topidel na pevná paliva.
Popraskané tvárnice neztrácejí svojí funkčnost, pokud zcela nevypadnou!
Při čištění doporučujeme z kamen vyjmout volně ložené clony pro směrování tahu, je tím usnadněn přístup do prostoru nad nimi. Na čištění lakovaných částí povrchu topidla nikdy nepoužívejte vodu, vhodné je použít molitanovou houbu nebo měkký flanelový hadr.

CZ

Poznámka

U některých typů kamen je na svislé strany spalovacího prostoru použit materiál VERMICULITE. Z tohoto materiálu jsou také vyráběny i některé usměrňovače tahu. Materiály nelze nijak opravovat. V nutných případech se musí vyměnit. Uvedený materiál má vysoké tepelně-izolační vlastnosti a dobrou odolnost proti popraskání. Je méně odolný proti oděru, proto doporučujeme šetrnější zacházení při přikládání a čištění.

6.2. Čištění skla

Na vyčištění skla lze použít běžné přípravky na čištění sporáků a pečících trub, suchý měkký hadr nebo i noviny, případně speciální přípravek na čištění skel krbových kamen. Sklo se musí zásadně čistit pouze v chladném stavu. Při aplikaci přípravku na čištění skla se vyvarujte stékání přípravku na těsnící sňůru (vhodnější je gelová konzistence, např. MEFISTO) Přípravek při styku s těsněním může způsobit jeho poškození (tvrdnutí) a ztrátu jeho těsnící funkce.

6.3. Čistění keramiky, kachlí a přírodního kamene

Pro čištění keramických dlaždic nebo kachlí doporučujeme používat pouze suchý, maximálně mírně navlhčený, hadr. Čištění provádějte pouze ve studeném stavu.

6.4. Čistění teplovodního výměníku

Čistění vertikálních výměníků s průduchy pro vedení spalin provádějte pomocí vhodných čistících kartáčů. Čištění provádějte dle stupně znečistění, avšak minimálně 2x za topnou sezónu.
Přístup k průduchům výměníku je většinou možný z prostoru spalovací komory, případně po sejmutí kouřové trubky. U kamen, kde jsou použity volné clony pro usměrňování tahu, je nutné tyto clony vyjmout.
Čištění horizontálních trubkových výměníků s čistícím mechanismem provádějte minimálně 1x týdně. Při čištění výměníku postupujte vždy dle technické dokumentace „Návod na čištění výměníku“, který je součástí dodávky kamen.
Četnost čištění je ovlivněna především provozními podmínkami, vlhkostí paliva a způsobem obsluhy, např. provozem v úsporném režimu (regulátory vzduchu příliš uzavřeny) nebo i nedodržením min. teploty vratné vody 60 °C a návrhového tepelného spádu otopné soustavy 75-60 °C.

6.5. Těsnící šňůry a pásky

K těsnění dosedacích ploch dvířek a skel (popř. jiných částí kamen) je použita speciální sklo-keramická těsnící šňůra (pásek), která je schopna odolávat vysokým teplotám. Stav těsnění doporučujeme průběžně kontrolovat, a při ztrátě jeho funkčnosti nahradit novým.
Nové těsnění se po určitém čase používání slehne a proto doporučujeme, aby se přibližně po 1 měsíci používání kamen zkontrolovala těsnost dotažení skla na konstrukci dveří a případné uvolnění odstranilo citlivým dotažením držáků skla.

6.6. Náhradní díly

V případě nutnosti používejte pouze originální náhradní díly doporučené výrobcem viz. **kapitola 10.3** vytypované náhradní díly. Identifikaci náhradního dílu proveďte pomocí technické dokumentace, která je součástí dodávky kamen.

CZ

7. Problém, příčina, náprava

Problém	**Příčina**	**Náprava**
Krbová kamna špatně hoří (netáhnou) anebo během přikládání nebo v průběhu topení kouří.	Komín nebo kouřovod špatně těsní (je přisáván falešný vzduch).	Nechat prověřit komín (např. utěsnit komínová dvířka). Řádně sesadit kouřové trubky či poškozené vyměnit.
	Špatný tah komína.	S kominíkem (kamnářem) objasnit příčinu a přijmout opatření např. vyčistit komín, odstranit redukce kouřovodu, zvýšit komín, přivést dostatek vzduchu do místnosti.
	Dvířka jiného topeniště, napojeného na komín, jsou otevřeny.	Zavřete dvířka jiného topeniště.
	Čistící otvory komína jsou otevřeny.	Zavřete tyto čistící otvory.
	Zařízení, kouřovody jsou znečištěné, resp. ucpané.	Viz. kapitola **6.1. Čištění topidla**.
	Nedostatečný přívod čerstvého vzduchu.	Viz. kapitola **4.9. Vnější přívod spalovacího vzduchu**.
	Zhoršené venkovní klimatické podmínky.	Viz. kapitola **5.5. Provoz během přechodného období**.

	K topení bylo použito špatné palivo.	Použijte správné palivo, viz kapitola **2.2. Palivo**.
	Ucpané spalinové cesty teplovodního výměníku.	Vyčistěte teplovodní výměník, viz kapitola **6.4. Čistění teplovodního výměníku**. Zajistěte min. teplotu 60 °C vratné vody!
Kamna nelze dostatečně rychle roztopit.	Špatně naložené palivo. Příliš málo paliva pro řádné podpálení.	Pro řádné podpálení a následné hoření založte palivo viz. kapitola **5.2. Zapálení a topení**.
	Zavřený přívod primárního vzduchu.	Otevřete regulátor primárního vzduchu příp. přivřete regulátor sekundárního vzduchu.
	Výměník příliš dlouho ochlazuje topeniště.	Na výstup z výměníku instalujte spínací termostat oběhového čerpadla nastavený vždy na teplotu min. 75 °C. Odstavte některé spotřebiče (radiátory). Teplovodní soustavu doplňte termoregulačním ventilem např. ESBE TV 25.
Prostor není dostatečně vytápěn.	Požadavek na teplo je velký, resp. kamna mají malý výkon.	Poradit se s topenářem (kamnářem). Snížit tepelné ztráty prostoru (např. zateplením).
	Kouřovody a kamna jsou znečištěné.	Viz kapitola **6.1. Čištění topidla**.
	Tah komínu je příliš malý.	Viz kapitola **4. Instalace krbových kamen a jejich napojení na komín**.
	Kamna nejsou správně provozována	Nastavení topidla (tepelného výkonu) není optimální viz. kap. **2.1. Množství paliva a nastavení spalovacího procesu**.
Krbová kamna dávají příliš velký topný výkon.	Kamna nejsou správně provozována.	Nastavení topidla (tepelného výkonu) není optimální viz. kap. **2.1. Množství paliva a nastavení spalovacího procesu**.
	Dvířka nejsou zcela uzavřena.	Dvířka popelníku zcela uzavřete.
	Těsnění dvířek, skla je poškozené.	Vyměňte těsnění dvířek, skla.
	Tah komína je příliš velký.	Viz kapitola **4. Instalace krbových kamen a jejich napojení na komín**.
Kamna zapáchají a kouří.	Tah komína je příliš malý.	Viz kapitola **4. Instalace krbových kamen a jejich napojení na komín**.
	Jde o vypalování ochranného laku, resp. kamna jsou ušpiněna, zaprášena.	Vypalování barvy dokončit (kouř a zápach) brzy pomine, resp. kamna zvenčí ve studeném stavu vyčistit.
Sklo dveří se zanáší.	Příčinu nelze vždy 100% určit, ale většinou to je: nevhodné palivo, špatně nastavené spalování, špatný nebo dočasně zhoršený tah komína, uvolněné těsnění dvířek.	Zásada: Podle způsobu topení a použitého paliva je nutno sklo dvířek občas vyčistit, viz kap. **5.4 Čistota skla**. Při topení uhelnými briketami se sklo dvířek může zanášet častěji, než při topení dřevem.
	Tah komína je příliš malý.	Viz kapitola **4. Instalace krbových kamen a jejich napojení na komín**.

	Do topeniště bylo vloženo příliš mnoho paliva.	Přikládejte správné množství paliva, viz kapitola **2.1. Množství paliva a nastavení spalovacího procesu** a **5.3. Přikládání paliva**.
	Bylo použito vlhké palivo.	Používejte pouze suché palivo viz. kapitola **2.2. Palivo**.
Výkon výměníku není dostatečný.	Teplosměnné plochy výměníku jsou zanesené.	Teplosměnné plochy očistěte přiloženým kartáčem.
	Kamna nejsou provozována na dostatečný výkon, je nastaven úsporný režim (regulátory vzduchu jsou přivřeny).	Zvyšte výkon kamen otevřením regulátorů vzduchu.
	V systému není dostatečný tlak vody (dostatek vody).	Zkontrolujte tlak vody (množství vody) a systém natlakujte (doplňte vodou).
Otopná soustava se přehřívá.	Topný systém nemá dostatečný odběr tepelného výkonu.	Zkontrolujte spotřebiče (zda jsou otevřené radiátory…), příp. funkci čerpadla. Popřípadě se obraťte na odbornou firmu.

8. Nejčastější závady a dotazy na ně

8.1. Prasklá (vypadlá) vyzdívka ve spalovacím prostoru

Nejprve je třeba zdůraznit, že popraskané tvárnice neztrácejí svojí funkčnost, pokud zcela nevypadnou, tudíž není nutné je ihned vyměňovat! V případě výměny tyto dílce můžete přímo objednat u Vašeho prodejce nebo na adrese výrobce tak, že zadáte typ a sériové výrobní číslo kamen, dále z technické dokumentace (součást dodávky kamen) určíte číslo cihly, kterou potřebujete vyměnit.
Postup výměny: Výměnu bočních tvárnic je nutné provést tak, že se sejme vrchní clona, popř. sejmou držáky šamotu (pokud jsou použity) a vyjme poškozená tvárnice. Někdy je třeba vyjmout i rošt s tvárnicemi na dně. Zpětná montáž se provede opačným způsobem, nezapomeňte vše složit do původní správné polohy, k čemuž vám poslouží i vyobrazení v technické dokumentaci.

UPOZORNĚNÍ

Netopte v kamnech v případě, že i jen část obložení spalovacího prostoru vypadne. Hrozí nebezpečí propálení konstrukce kamen.

8.2. Rozbité sklo

Sklo dvířek je vyrobeno ze speciální sklo-keramické hmoty s vysokou tepelnou odolností. **Běžné tabulové sklo nelze použít!**
Postup výměny: Při výměně skla není nutné celá dvířka odmontovat, postačí pouze odšroubovat držáky skla a sklo vyjmout. Při zpětné montáži musí sklo stejnoměrně dosednout po celém obvodě na plochu dvířek. Styková plocha mezi sklem a dvířky musí být osazena těsnící šňůrou. Těsnící šňůru, pokud není poškozena, lze použít znovu. Držáky při zpětné montáži dotahujte citlivě a rovnoměrně, tak aby nedošlo k prasknutí nového skla přílišným dotažením.

UPOZORNĚNÍ

Některé typy kamen nemají na dosedací ploše mezi sklem a dvířky těsnící šňůru po celém obvodu! **Netopte s prasklým sklem! Hrozí nebezpečí požáru.**

8.3. Clony pro směrování tahu

Pro čištění kamen či výměnu vyzdívky topeniště vyjměte volně ložené clony usměrňovačů tahu (pokud jsou použity, viz. Technická dokumentace), které zabraňují v přístupu k čištění nebo výměně tvárnic. Při vyjímání clon je nutné vzít zřetel na to, že u některých typů kamen slouží clony i jako držák tvárnic proti vypadnutí. V tomto případě dejte pozor na jejich možné sklopení či vypadnutí a následné poškození. Dbejte na správné ustavení clony při zpětné montáži.
Demontáž: Volně loženou clonu usměrňovače tahu na jedné straně nadzvedněte, tím se druhá strana sklopí dolů a posuňte ji do strany tak, aby šla z kamen vyjmout.
Montáž: Zpětnou montáž provedete podobně. Clonu šikmo zasuňte k požadovanému místu a usaďte na místo, vždy zkontrolujte správnost polohy podle technické dokumenatce!

8.4. Prasklá boční dlaždice

Při transportu, provozu, ale i jinou událostí může, dojít k poškození dlaždic opláštění kamen. Dlaždice, popř. plechové panely, jsou v plášti drženy tlakem speciálních uchycovacích pružin.
Demontáž: Dlaždici poklepáním plochou dlaně přesuňte do krajní polohy (vpravo nebo vlevo). Dejte pozor, aby vám dlaždice nespadla a nepoškodila se vlivem vypružení od uchycovací pružiny. Demontáž začněte u prostřední dlaždice, nebo u té, která se o plášť opírá dvěmi stranami.
Montáž: Montáž začněte spodní nebo horní dlaždicí. Montovanou dlaždici zasuňte do požadovaného místa (zprava nebo zleva) a pak překonejte sílu uchycovací pružiny. Pro překonání pružiny je nejvýhodnější, když dlaždici, nejlépe obouruč, zatlačením uchytíte za okraj kamen a následnými lehčími údery dlaní tuto dlaždici přesunete do správné polohy (pro překonání pružiny na přesun dlaždice je někdy zapotřebí větší síly a razance úderu). Dlaždici namontujte souměrně – se stejnými přesahy na obou stranách pláště. Jako poslední nasaďte prostřední dlaždici (nebo tu, která se o plášť opírá dvěmi stranami).

Poznámka

Dojde-li během provozu vlivem dilatací materiálů k samovolnému vypadnutí obkladu, je vhodné přítlačnou sílu pružiny zvětšit přiměřeným napružením.

8.5. Vyměnitelný výměník (pouze některé typy)

Montáž a demontáž výměníku anebo jeho nahrazení záslepným členem provádějte tímto způsobem.

Demontáž: Po odpojení výměníku od topné soustavy odšroubujte pomocí vhodného klíče úchytné matice a výměník vyjměte.
Montáž: Montáž bude provedena opačným způsobem. Dbejte na to, aby dosedací (styková) plocha mezi výměníkem (případně záslepným členem) a pláštěm kamen byla čistá – po demontáži výměníku tam mohli zůstat zbytky těsnění. Výměník (případně záslepný člen) musí být osazen nepoškozeným těsněním. Úchytné matice dotáhněte stejnoměrně tak, aby byla zajištěna těsno po celém obvodu příruby výměníku (zálepného člena).

9. Záruka a servis

9.1. Všeobecně

Při dodržení všech pravidel instalace, obsluhy a údržby uvedených v tomto návodu k obsluze, ručí výrobce (dodavatel), firma HAAS + SOHN Rukov s.r.o., po dobu 24 měsíců od převzetí uživatelem za to, že výrobek bude mít po celou dobu záruky vlastnosti stanovené technickými normami, tímto návodem a údaji na výrobním štítku.

9.2. Záruční podmínky

Záruka se vztahuje na bezplatnou opravu kamen, respektive závad reklamovaných dílů či částí, které vznikly příčinou vadného materiálu nebo vadou v dílenském zpracování.

9.2.1. Prodloužená záruční doba

V rámci prodloužené záruky máte záruční opravy zdarma. **Neplatíte cenu náhradních dílů, ani práci servisního technika**. Prodloužená záruka **se nevztahuje na spotřební (opotřebitelné) materiály**, kterými jsou například šamot, rošty, skla, těsnění, atd. Viz Všeobecný návod k obsluze, čl. 9.4. O uznání reklamace rozhoduje vedoucí servisního oddělení.
Podmínkou uplatnění prodloužené záruky je včasná registrace. Pro registraci do systému je rozhodný termín do čtyř týdnů od nákupu kamen a nahrání dokladu o koupi. Formulář na registraci naleznete na webu www.haassohn-rukov.cz
Po uplynutí zákonné záruky můžete **uplatnit prodlouženou záruku, jste-li registrováni v našem systému HAAS+SOHN**. Záruku pak můžete uplatnit u prodejce, u kterého jste kamna zakoupili, nebo přímo u našeho servisního týmu. Stačí, když nám napíšete na reklamace@haassohn.com, nebo vyplníte formulář přímo na webu.
Záruka se vztahuje na **všechna nová krbová kamna, krbové vložky a peletová kamna od výrobce HAAS +SOHN. Prodlouženou záruku lze uplatnit až po skončení zákonné záruky.**

CZ

9.3. Záruční a pozáruční servis

Záruční a pozáruční servis v České republice zajišťuje výrobce firma HAAS + SOHN Rukov s.r.o. pomocí svého servisního oddělení se sídlem na adrese uvedené v záručním listu nebo smluvních partnerů.

9.4. Skutečnosti pro neuznání reklamačního nároku

HAAS + SOHN Rukov s. r. o. nepřebírá záruku za škody a vady zařízení, nebo jeho částí, které byly způsobeny:

- vnějším chemickým nebo fyzikálním působením při dopravě, nevhodným skladováním, špatnou instalací a provozováním zařízení (např. ochlazením vodou, znečištěním od vykypělých jídel, vodního kondenzátu)
- špatnou volbou výkonu kamen pro daný prostor (přetápění nebo nedotápění prostoru)
- nedodržením příslušných platných stavebně právních předpisů
- chybnou instalací a napojením zařízení
- nedostatečným nebo příliš silným tahem komína (připojení musí být dle platných norem)
- provedenými úpravami nebo jinými, zejména dodatečnými změnami ohniště nebo odvodu spalin
- při zásahu anebo změnách na zařízení, způsobených osobami, které k tomuto nejsou výrobcem zmocněny
- nedodržením pokynů v návodu k obsluze

- při dodatečném zabudování náhradních dílů a doplňků, které nejsou výrobkem firmy HAAS + SOHN Rukov s.r.o.
- použitím nevhodných paliv
- špatnou obsluhou, přetížením zařízení (např. otevřená dvířka popelníku) a následným poškozením konstrukce topidla (např. propálení clon usměrňovačů tahu, deformace konstrukce kamen)
- neodbornou manipulací, násilným mechanickým poškozením
- nedostatečnou péčí či použitím nevhodných čistících prostředků
- neodvratnou událostí (povodně atd.)

Podle § 2167/b nového obč. zák. č. 89/2012 Sb. práva z vad, které se vyskytnou na výrobku v době dvaceti čtyř měsíců od převzetí, nelze uplatnit u vad vzniklých opotřebením způsobeným jeho obvyklým užíváním. K takovému opotřebení dochází zejména např. u šamotů, vermiculitových desek, clon, těsnění, roštů, barvy, skla a to v závislosti na častosti a intenzitě topení.

Kámen použitý pro obklady kamen je čistě přírodní. Jako stoprocentní přírodnina může vykazovat odchylky a nestálost jak v barvě, tak v kresbě struktury. Je zřejmé, že z hlediska kresby a barvy je každý kus originál. U obkladů z kamene nelze vždy očekávat dokonalou přesnost a ostrost hran. Díky výše uvedeným skutečnostem nelze na tyto odchylky uplatňovat reklamační nárok.

Drobné vlásečnicové praskliny u betonových dílců (betonové obklady krbových stavebnic) jsou zcela běžným jevem, které se mohou objevit v průběhu používání krbu. Takovéto drobné praskliny je možné zatmelit akrylovým tmelem, který je součástí dodávky. Na tyto odchylky nelze uplatňovat reklamační nárok.

Výskyt drobných vlasových trhlin v glazuře (HARIS) je přípustný a není považován za vadu. Pokud jsou pro obklad kamen použity silnostěnné kachle, tak drobné nepřesnosti ve velikosti, pravoúhlosti a rovinnosti ploch, rozdíly v odstínu a efektech glazury jsou nedílnou součástí tohoto keramického výrobku.
Specifikace technických vlastností - keramické kachle
Vzhledové vady na kamnech:
- Vlasové trhliny v povrchu glazury tzv. Haris, není předmětem reklamace. Je doprovodným jevem vznikajícím výpalem kachlů. Podle druhu glazury je více či méně viditelný.
- Barevnost jednotlivých zakázek může vykazovat +/- 2 stupně odlišnosti proti dodanému vzorkovníku.
- Barevnost jednotlivých kachlů v jedné zakázce může vykazovat +/- 1 stupeň v barevné odlišnosti.
- Dodělávky nebo náhradní díly mohou vykazovat +/- 2 stupně barevné odlišnosti. Glazovaná plocha může nést stopu po předchozí operaci, nesmí být ale poškrábaná nebo jinak znehodnocena. Např. odlomením glazury, nebo hmatatelnou prasklinou případně povrchovou nerovností.
- Na kachle se může vyskytovat jedna viditelná barevná odlišnost, nebo tři málo viditelné barevné defekty. Například různobarevné tečky, nebo ze základní hmoty prosvítající jiný barevný odstín.
- Z přední pohledové části se může objevit jeden vpich (dírka na glazuře), v boční části jeden větší vpich a tři menší. (Tyto nemohou být spolu na jednom místě, ale rozptýlené)

Všechny uvedené hodnoty přesnosti a vzhledové požadavky na výrobu keramických kachlů jsou výrazně přísnější, než stanoví norma ČSN 72 4710 - Keramické kachle, požadavky zkušební metody a označování.

9.5. Jak reklamovat?

Reklamace uplatňujte u Vašeho odborného prodejce nebo přímo u výrobce a přitom uvádějte typ kamen, rok výroby a sériové výrobní číslo výrobku. Tyto údaje naleznete na typovém štítku na zadní straně topidla a v záručním listu na poslední straně tohoto všeobecného návodu.

Při reklamaci je nutno udat svou přesnou adresu, telefonní číslo a popsat závadu. Při nákupu si ve vlastním zájmu vyžádejte čitelné vyplnění záručního listu. O způsobu a místě opravy bude po posouzení závady rozhodnuto v servisním oddělení a dále budou navržená opatření konzultována s majitelem kamen. Pro výměnu kamen nebo zrušení kupní smlouvy platí příslušné ustanovení Občanského zákoníku a reklamačního řádu.

Pro zjednodušení a urychlení reklamace se doporučuje předložení potvrzeného záručního listu, nebo prodejního paragonu. Pokud je to možné, je vhodné předložení foto závady.

9.6. Pokyny pro objednávání náhradních dílů

Při objednávání náhradních dílů uvádějte typ kamen, rok výroby a sériové výrobní číslo výrobku. Identifikaci náhradního dílu proveďte pomocí technické dokumentace, uveďte název dílu, jeho obj. číslo, případně pozici dle schématu. Objednávku posílejte písemně na adresu sídla firmy HAAS + SOHN Rukov, e-mailem na reklamace@haassohn.com nebo je možné objednat náhradní díly přes náš eshop:
https://nd.haassohn-rukov.cz/
Náhradní díly a příslušenství lze objednat u prodejce nebo přímo u výrobce dle technické dokumentace pro příslušný typ kamen.

10. Ostatní

10.1. Příslušenství dodávané s kamny

Součástí každé dodávky je ochranná rukavice pro manipulaci s ovládacími prvky kamen, návod k obsluze se záručním listem, technická dokumentace a potřebné příslušenství pro daný typ topidla (viz. Technická dokumentace).

10.2. Zvláštní příslušenství na objednávku

1. Kouřovodné trubky s klapkou, bez klapky ø150 mm a ø130 mm (délky 0,25 m; 0,5 m; 1 m)
2. Kolena kouřovodu s čistícím otvorem, bez čistícího otvoru ø150 mm a ø130 mm (90°, 45°)
3. Komínové zděře ø150 mm a ø130 mm
4. Koše na dřevo
5. Krbová nářadí dle zvláštní nabídky
6. Přípravky na čištění skla
7. Teplovodní výměník

CZ

10.3. Vytypované náhradní díly

Některé náhradní díly, které lze objednat:
1. Šamotové tvárnice a desky VERMICULITE spalovacího prostoru
2. Popelníková zásuvka
3. Sklo přikládacích dvířek
4. Rošt
5. Těsnící šňůry
6. Opravný sprej s barvou
7. Obklady pláště
8. Záslepný člen
9. Ozdobné prvky (tyčky, kličky, regulátory)
10. Lepidlo na těsnící šňůru
11. Ocelový kartáč na čištění výměníku
12. Teplovodní výměník (bez vychlazovací smyčky)
13. Táhlo čištění výměníku

10.4. Balení krbových kamen a likvidace odpadu

Krbová kamna jsou dodávána na dřevěné transportní podlážce a opatřena ochranným latěním. Kamna jsou proti povětrnostním vlivům chráněna PE folií. Stabilizace a soudržnost celého obalu pro skladování a pro dopravu je zaručena použitím kovové příp. plastové pásky.

Likvidace obalu: Dřevěné latění, podlážku a PE povlak předejte k recyklaci. Ocelovou pásku odevzdejte do sběrny kovových odpadů.

Likvidace kamen: V případě likvidace krbových kamen odložte vyzdívku topeniště, sklo, těsnící šňůry, keramiku a přírodní kámen do inertního nebo objemného odpadu (sběrného dvora). Plechový korpus popř. ostatní kovové části odevzdejte do sběrny kovových odpadů.



Na likvidaci kamen se vztahuje Směrnice o odpadních elektrických a elektronických zařízeních (OEEZ, směrnice 2012/19/EU). V EU/EHP je takový produkt označen symbolem přeškrtnuté popelnice na kolečkách přímo na produktu a/nebo obalu.
Při likvidaci nesmí být s výrobkem nakládáno jako s běžným odpadem z domácnosti ani nesmí být likvidován jako směsný odpad z domácností. Tento produkt můžete při likvidaci vrátit na místě jeho zakoupení, pokud je prodejce zapojen do zpětné likvidace odpadu, nebo jej odevzdat k recyklaci do místního sběrného dvora.
Týká se pouze kamen jejichž součástí je elektrozařízení.
Více informací o možnostech recyklace ve vaší zemi si můžete vyžádat od příslušných místních úřadů. Koncový uživatel zodpovídá za dodržení místních zákonů při likvidaci tohoto produktu.

10.5. Prohlášení o vlastnostech

Dle nařízení EU č. 305/2011 výrobce vydává prohlášení o vlastnostech ke každému výrobku, který uvádí na trh.
Za podmínek obvyklého, výrobcem určeného použití, je výrobek bezpečný.
Výrobce přijal opatření, kterým zabezpečuje shodu všech výrobků uvedených na trh s technickou dokumentací a se shodnými požadavky.
Prohlášení o vlastnostech ke každému produktu je dostupné na: www.haassohn-rukov.cz

11. Přílohy

- Technický list a technická dokumentace spotřebiče
- Příloha č.1
  – Odstupové bezpečnostní vzdálenosti kamen od hořlavých hmot
- Příloha č.2
  – Příklad umístění ochranné clony palivového spotřebiče a kouřovodu
  – Prostup kouřovodu stěnou z hořlavých materiálů
  – Přímé napojení palivového spotřebiče s odstupem od stěny na komín
  – Příklady správného a nesprávného připojení kouřovodu do otvoru v komínové vložce (komínu)
- Příloha č.3
  – Informativní schéma otopné soustavy 1 - Zabezpečení proti přehřátí při výpadku elektrické energie s použitím vychlazovacího výměníku (smyčky).
- Příloha č.4
  – Informativní schéma otopné soustavy 2 - Kombinovaná otopná soustava Elektrokotel + Krbová kamna s rozdělením na otopné větve A a B a použitím záložního zdroje.
- Záruční list

ODSTUPOVÉ BEZPEČNOSTNÍ VZDÁLENOSTI KAMEN OD HOŘLAVÝCH HMOT

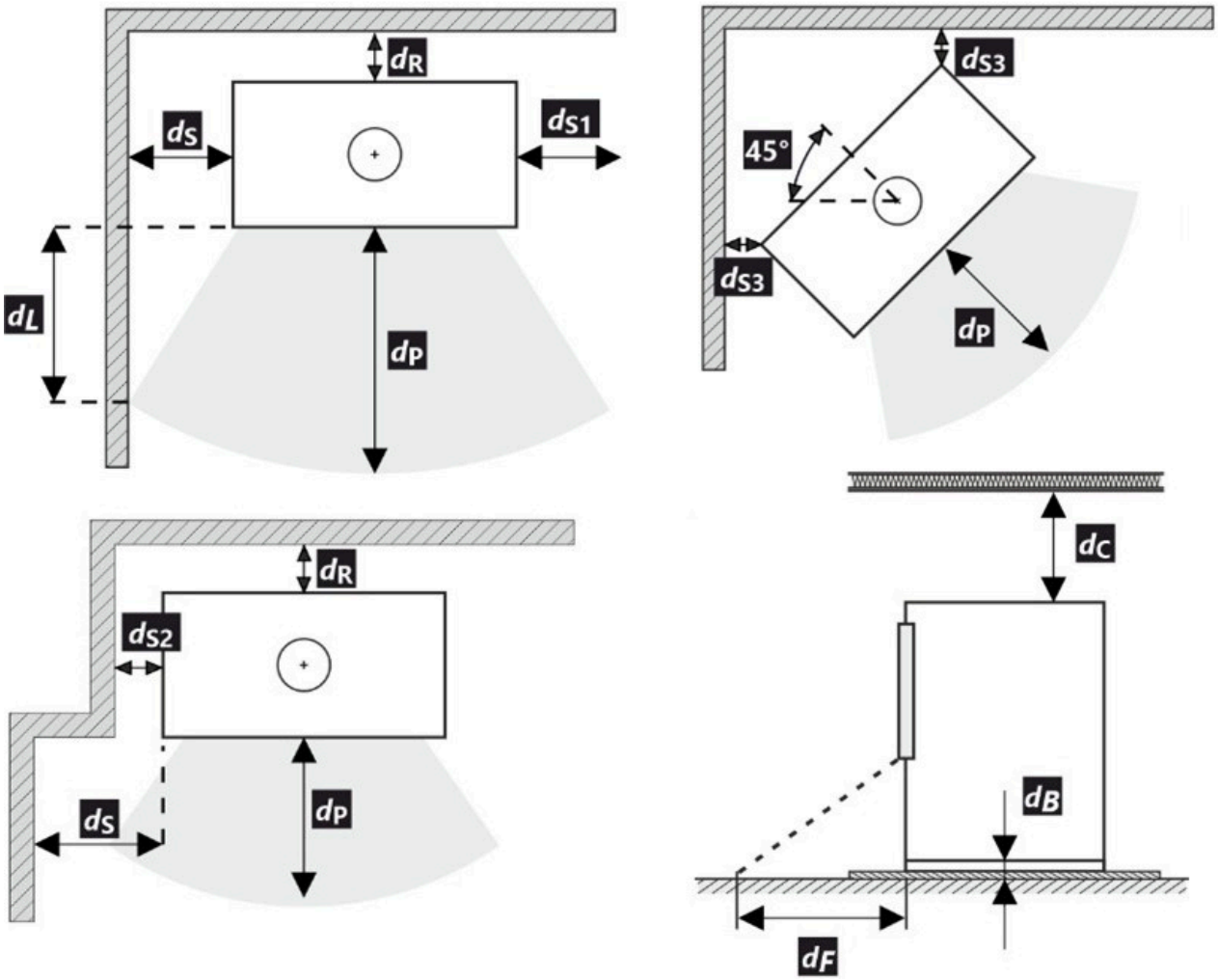

MINIMÁLNÍ VZDÁLENOSTI
d_P, d_R, d_S... = viz výrobní štítek a technický list spotřebiče

Příloha č. 1

CZ

PŘÍKLAD UMÍSTĚNÍ OCHRANNÉ CLONY PALIVOVÉHO SPOTŘEBIČE A KOUŘOVODU
(rozměry v mm)

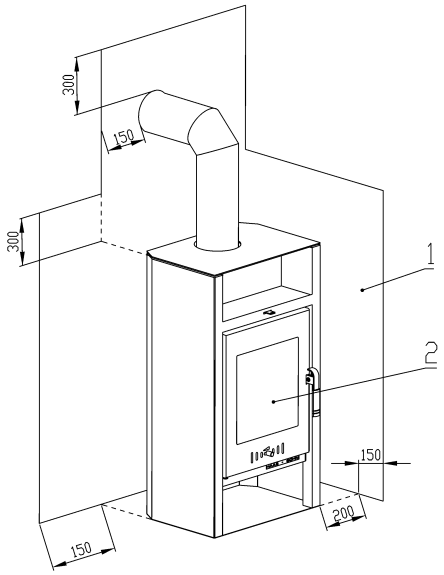

1 – ochranná clona palivového spotřebiče a kouřovodu chránící okolní hořlavé stavební konstrukce před jejich tepelnými účinky
2 – přikládací a popelníkový otvor

PŘÍMÉ NAPOJENÍ PALIVOVÉHO SPOTŘEBIČE NA KOMÍN A ODSTUP OD STĚNY

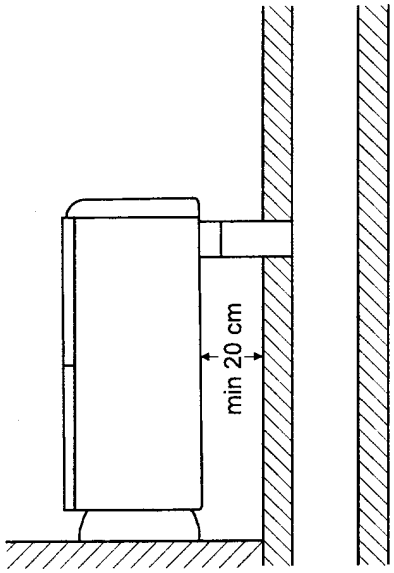

PŘIPOJENÍ KOUŘOVODU DO OTVORU V KOMÍNOVÉ VLOŽCE

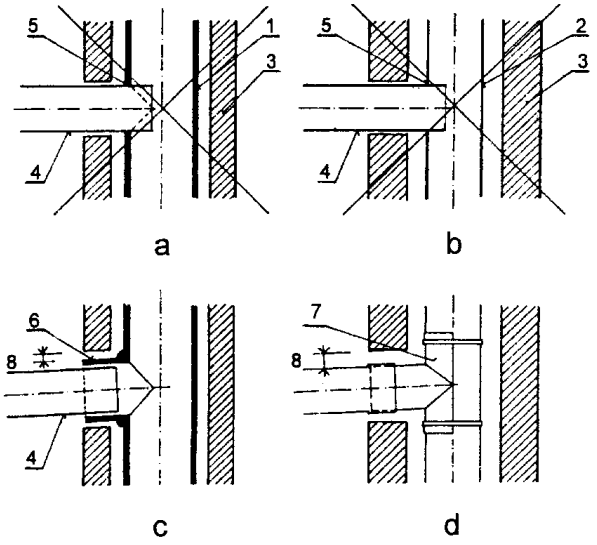

1 – keramická (kovová) vložka
2 – kovová komínová vložka
3 – komínový plášť
4 – kovový kouřovod
5 – otvor v komínové vložce
6 – přitmelená odbočka ke komínové vložce
7 – kovová příložka upevněná k vložce kovovými pásky
8 – dilatační mezera mezi tvarovkou a pláštěm komína
SPRÁVNĚ – viz. c, d **ŠPATNĚ** – viz. a, b
Komentář k ČSN 73 4201

PROSTUP KOUŘOVODU STĚNOU Z HOŘLAVÝCH MATERIÁLŮ
(rozměry v mm)

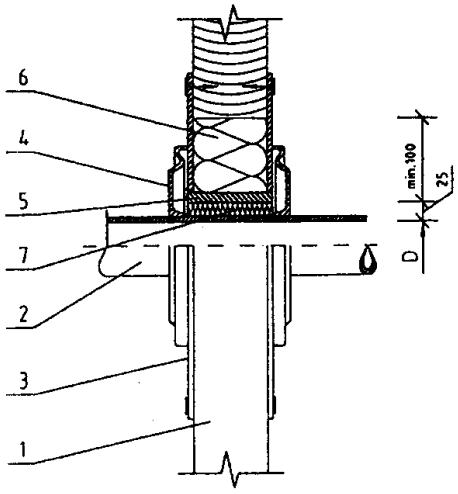

1 – stěna
2 – kouřovod
3 – krycí deska (nehořlavá, nekovová)
4 – růžice
5 – ochranná roura (nehořlavá, nekovová)
6 – izolační výplň I (nehořlavá, např. skelné vlákno)
7 – izolační výplň II (nehořlavá, např. kamnářská hlína)
ČSN 06 1008

Příloha č. 2

CZ

Informativní schéma otopné soustavy 1
Zabezpečení proti přehřátí při výpadku elektrické energie s použitím vychlazovacího výměníku (smyčky).

Výrobce ukládá dodržení min. teploty vratné vody 60°C a návrhového tepelného spádu otopné soustavy 75-60 °C. Pro zabezpečení tohoto režimu je nutné:
Osadit termoregulační ventil např. ESBE TV25 s otevírací teplotou 60 °C. Při teplotě 60 °C se termoregulační ventil otevře a do okruhu krbových kamen se vpustí kapalina z okruhu otopné soustavy. Přívody termoregulačního ventilu jsou stále otevřeny, tímto způsobem je zajištěna minimální teplota vratné vody do výměníku.

A – Výstup topné vody
B – Vstup vratné vody
C – Vstup chladící vody do vychlazovacího výměníku (smyčky)
D – Výstup chladící vody do odpadu
Vychlazovací výměník (smyčka) proti přetopení (13) nesmí být použita k jiným účelům než je ochrana proti přetopení!

Přívodní a vratné potrubí TÚV
Potrubí vychlazovacího výměníku
Kabel CYKY 3Cx1,5
Směr toku média

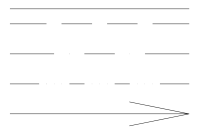

LEGENDA:

1. Teplovodní výměník
2. Oběhové čerpadlo
3. Expanzní nádoba
4. Otopné těleso
5. Vypouštěcí ventil
6. Pojistný ventil
7. Termostatický ventil např. ESBE TV 25 (60 °C)
8. Kulový kohout
9. Filtr uzavírací BALL
10. Tlakoměr
11. Odvzdušňovací ventil
12. Odpad
13. Chladící výměník (smyčka)
14. Pojistný teplotní ventil

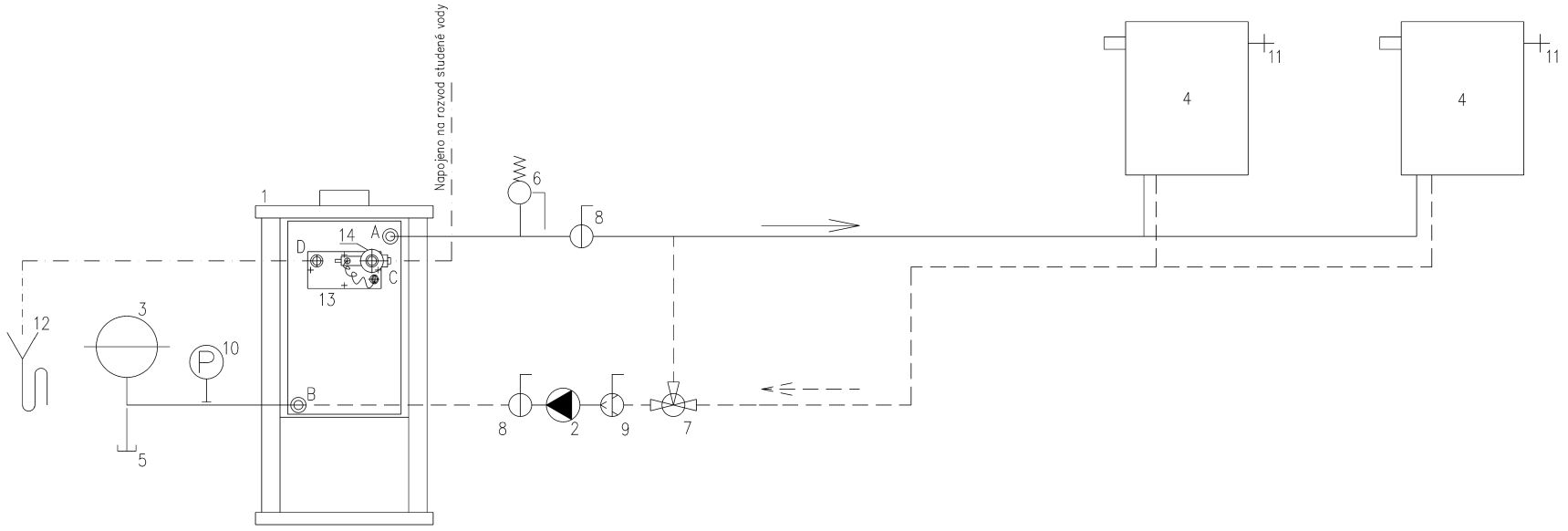

Příloha 3

Informativní schéma otopné soustavy 2
Kombinovaná otopná soustava Elektrokotel + Krbová kamna s rozdělením na otopné větve A a B a použitím záložního zdroje.

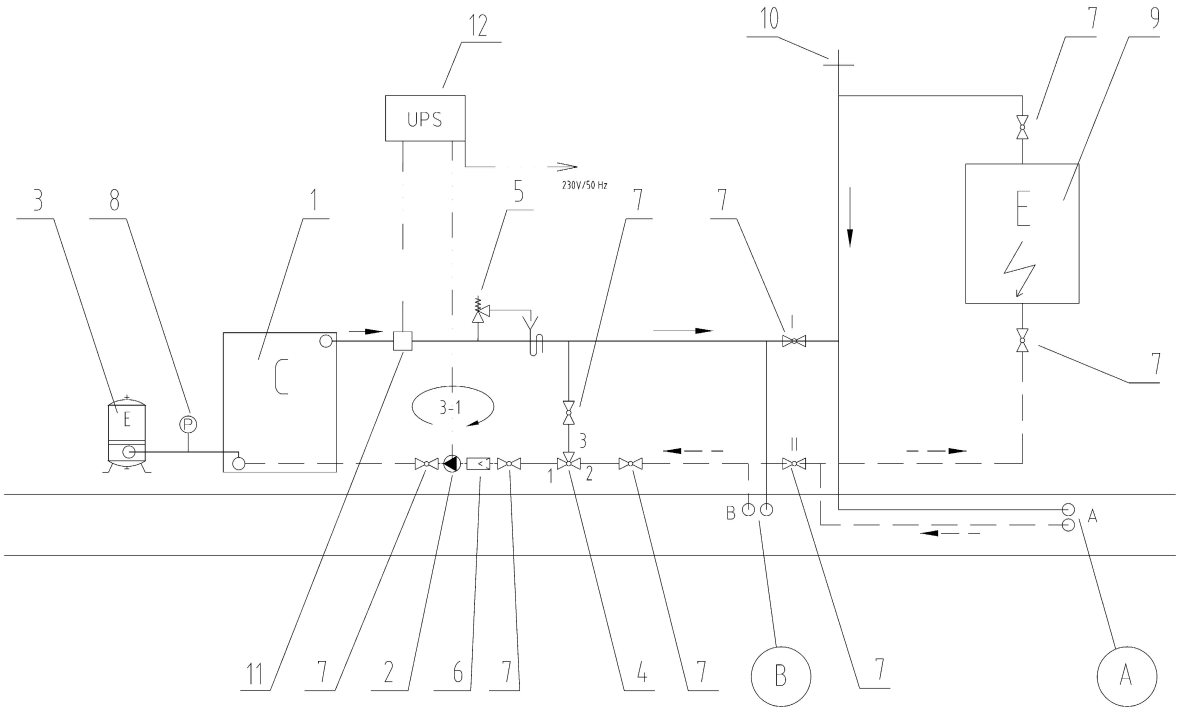

Vratné potrubí TUV
Přívodní potrubí TUV

LEGENDA:
1. Krbová kamna s výměníkem
2. Oběhové čerpadlo
3. Expanzní nádoba
4. Termoregulační ventil např. ESBE TV 25 (60 °C)
5. Pojistný ventil
6. Filtr uzavírací
7. Kulový kohout
8. Tlakoměr
9. Elektrokotel
10. Odvzdušňovací ventil
11. Příložný termostat
12. Záložní zdroj

A – Přípojka k celkové otopné soustavě
B – Přípojka k části otopné soustavy

Výrobce ukládá dodržení min. teploty vratné vody 60° C a návrhového tepelného spádu otopné soustavy 75-60 °C. Pro zabezpečení tohoto režimu je nutné: Osadit termoregulační ventil např. ESBE TV25 s otevírací teplotou 60 °C. Při teplotě 60 °C se termoregulační ventil otevře a do okruhu krbových kamen (3-1) se vpustí kapalina z okruhu otopné soustavy B popř. A+B. Přívody termoregulačního ventilu 1 a 3 jsou stále otevřeny, tímto způsobem je zajištěna minimální teplota vratné vody do výměníku.

Topný okru A: Celkový otopný okruh. Vhodný pro současný provoz obou spotřebičů
Topný okru B: Část otopného okruhu. Vhodný pouze pro krbová kamna.
Oddělovací ventily otopných okruhů I-II: Slouží k oddělení otopných okruhů A a B.

Příloha 4

ZÁRUČNÍ LIST

Při dodržení způsobu používání, obsluhy a údržby výrobku uvedeném v návodu k obsluze, ručíme 24 měsíců od doby převzetí spotřebitelem za to, že výrobek bude mít po celou dobu záruky vlastnosti stanovené příslušnými technickými normami a podmínkami – zák. č.89/2012 Sb. v platném znění, zák. 634/92 Sb. v platném znění, (nebo dle platných předpisů pro tento druh spotřebičů v zemích, kde jsou instalovány).

Vyskytne-li se na výrobku v záruční době vada, která nebyla způsobena spotřebitelem (uživatelem), neodvratnou událostí (např. živelná pohroma), neoprávněnými úpravami či opravami, popř. užíváním výrobku v rozporu s návodem k obsluze, bude výrobek spotřebiteli bezplatně opraven. Pro urychlení případné reklamace výrobku doporučujeme zaslání WYŁlněné a potvrzené kopie záručního listu nebo prodejního paragonu (případně faktury).
Záruka se nevztahuje na opotřebení způsobené obvyklým užíváním.

Reklamace uplatňujte u Vašeho odborného prodejce nebo přímo u výrobce.

Záruční a pozáruční opravy v České republice zajišťuje firma:
Servisní oddělení
HAAS+SOHN Rukov s.r.o.
Hašlerova 2247
Varnsdorf
407 47
Česká republika
tel.: +420 412 510 101
e-mail: reklamace@haassohn.com
www.haassohn-rukov.cz
Pracovní doba:
Pondělí – pátek 7.00 – 15.00 hod.

Záruční doba se prodlužuje o dobu, po kterou byl výrobek v opravě. Pro výměnu výrobku nebo zrušení kupní smlouvy platí příslušná ustanovení občanského zákoníku zák. č. 89/2012 Sb. v platném znění, (nebo dle platných předpisů pro tento druh spotřebičů v zemích, kde jsou instalovány).

Dvířka		**Volně ložené clony**		**Povrchová úprava (dvířka)**	
Klika (madlo)		**Výměník**		**Povrchová úprava (obklady)**	
Obklady		**Popelník**		**Příslušenství**	
Vyzdívka (šamot)		**Víko**			
Vyzdívka (vermiculite)		**Povrchová úprava (těleso)**			

Datum	Značka výstupní kontroly	Podpis

Datum prodeje	Razítko prodejny	Podpis

Výrobní štítek

Datum nahlášení závady	Datum opravy	Číslo protokolu o opravě	Podpis servisního technika	Závada – Způsob odstranění

Výrobce:

HAAS+SOHN

NÁDRAŽNÍ 260, JIŘETÍN POD JEDLOVOU, ČESKÁ REPUBLIKA
IČ: 62740989 DIČ: CZ62740989

Všechny dokumenty jako např. všeobecný návod, technická dokumentace, Prohlášení o vlastnostech atd. a kontaktní údaje najdete na adrese:

www.haassohn-rukov.cz